Tafeln

Objekttyp: **Appendix**

Zeitschrift: **Schweizerische Polytechnische Zeitschrift**

Band (Jahr): **7 (1862)**

Heft 1

PDF erstellt am: **23.05.2024**

Nutzungsbedingungen

Die ETH-Bibliothek ist Anbieterin der digitalisierten Zeitschriften. Sie besitzt keine Urheberrechte an den Inhalten der Zeitschriften. Die Rechte liegen in der Regel bei den Herausgebern.
Die auf der Plattform e-periodica veröffentlichten Dokumente stehen für nicht-kommerzielle Zwecke in Lehre und Forschung sowie für die private Nutzung frei zur Verfügung. Einzelne Dateien oder Ausdrucke aus diesem Angebot können zusammen mit diesen Nutzungsbedingungen und den korrekten Herkunftsbezeichnungen weitergegeben werden.
Das Veröffentlichen von Bildern in Print- und Online-Publikationen ist nur mit vorheriger Genehmigung der Rechteinhaber erlaubt. Die systematische Speicherung von Teilen des elektronischen Angebots auf anderen Servern bedarf ebenfalls des schriftlichen Einverständnisses der Rechteinhaber.

Haftungsausschluss

Alle Angaben erfolgen ohne Gewähr für Vollständigkeit oder Richtigkeit. Es wird keine Haftung übernommen für Schäden durch die Verwendung von Informationen aus diesem Online-Angebot oder durch das Fehlen von Informationen. Dies gilt auch für Inhalte Dritter, die über dieses Angebot zugänglich sind.

Ein Dienst der *ETH-Bibliothek*
ETH Zürich, Rämistrasse 101, 8092 Zürich, Schweiz, www.library.ethz.ch

http://www.e-periodica.ch

Colorische Maschine v. Laubroy u. Schwarzkopff.

Fig. 1.

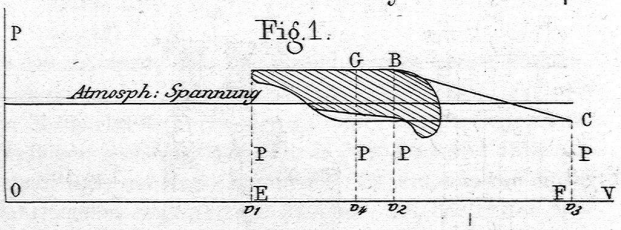

Fig. 2

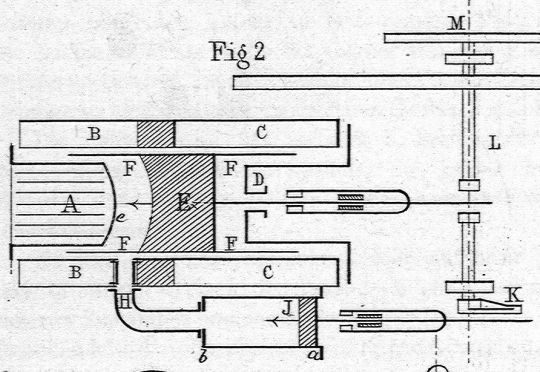

Eisenblech Pochhammer ⅔

Fig. 7.

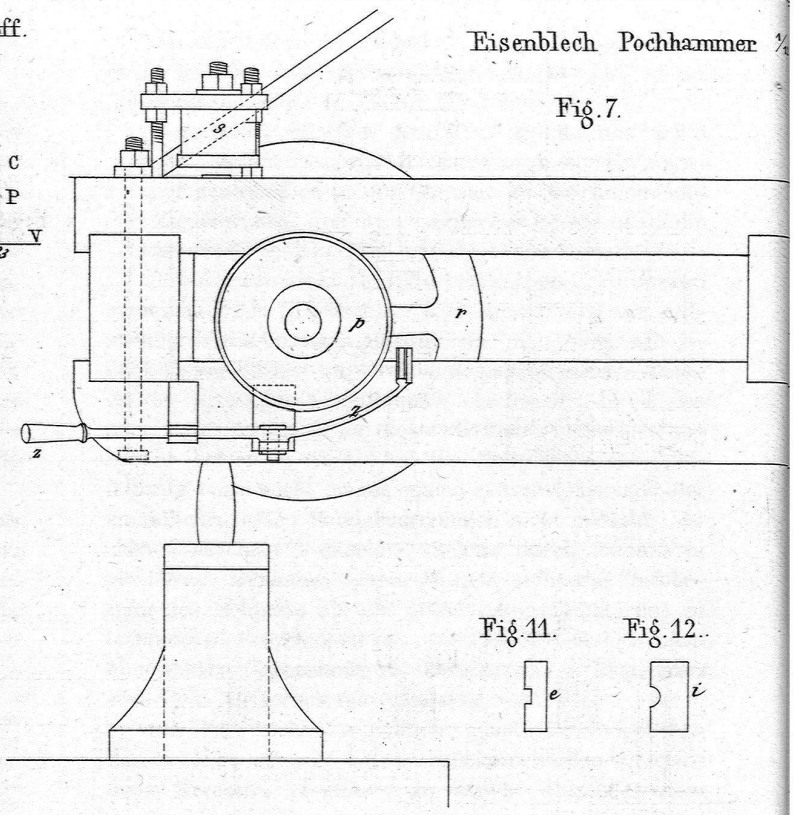

Fig. 11.

Fig. 12.

Differenzial — Flaschenzug.

Fig. 5.

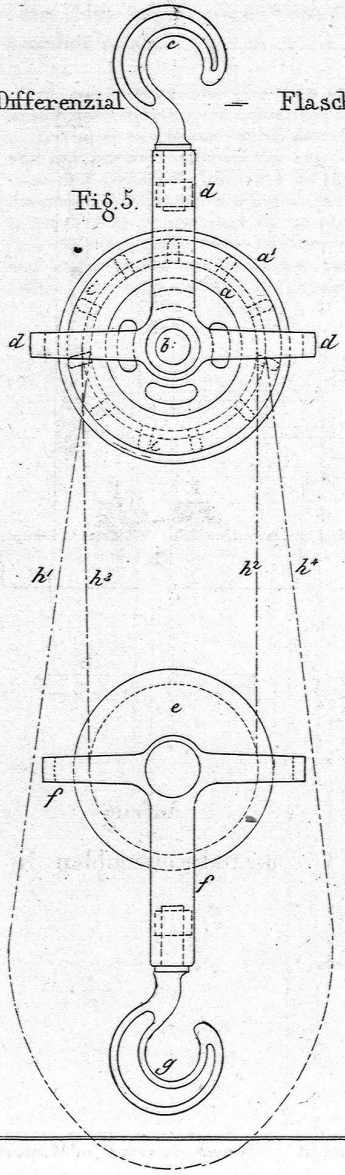

Fig. 6.

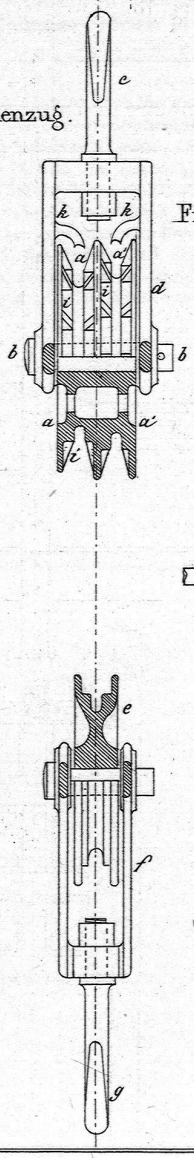

Meyer's Entlastungsschieber

Fig. 3.

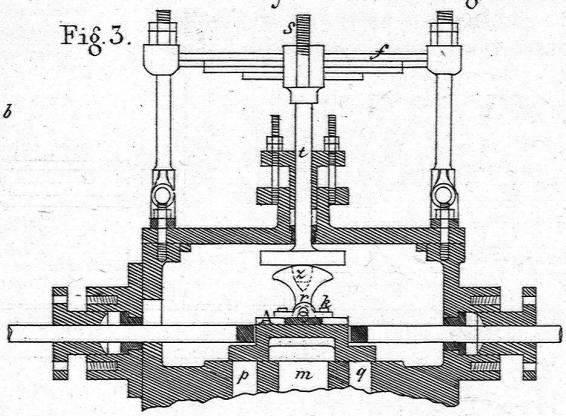

Fig 4

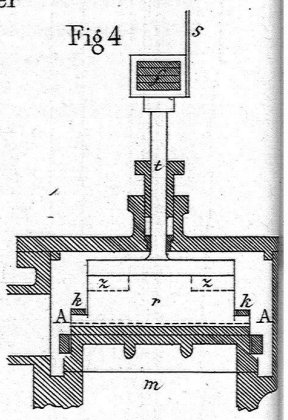

Drahtschere ⅔

Fig. 13.

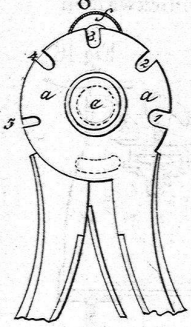

Fig. 15.

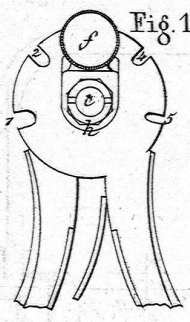

Fig. 14.

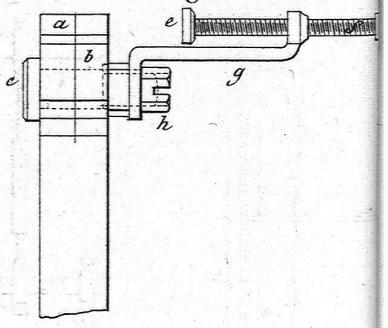

Fig. 8

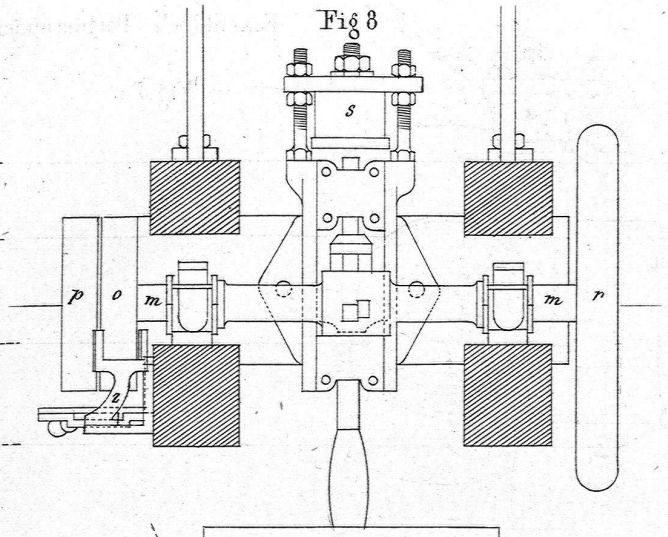

Fig. 9.

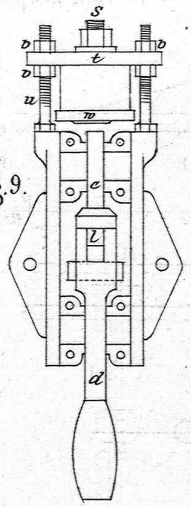

Fig. 10.

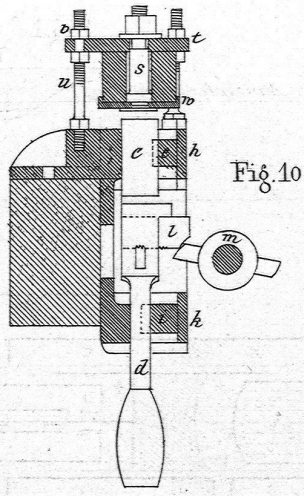

Fig. 17.

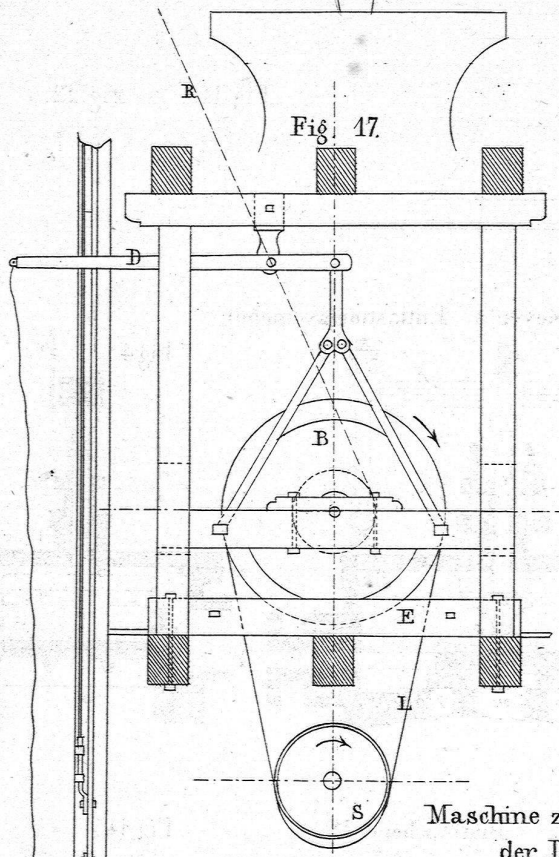

Fig. 18.

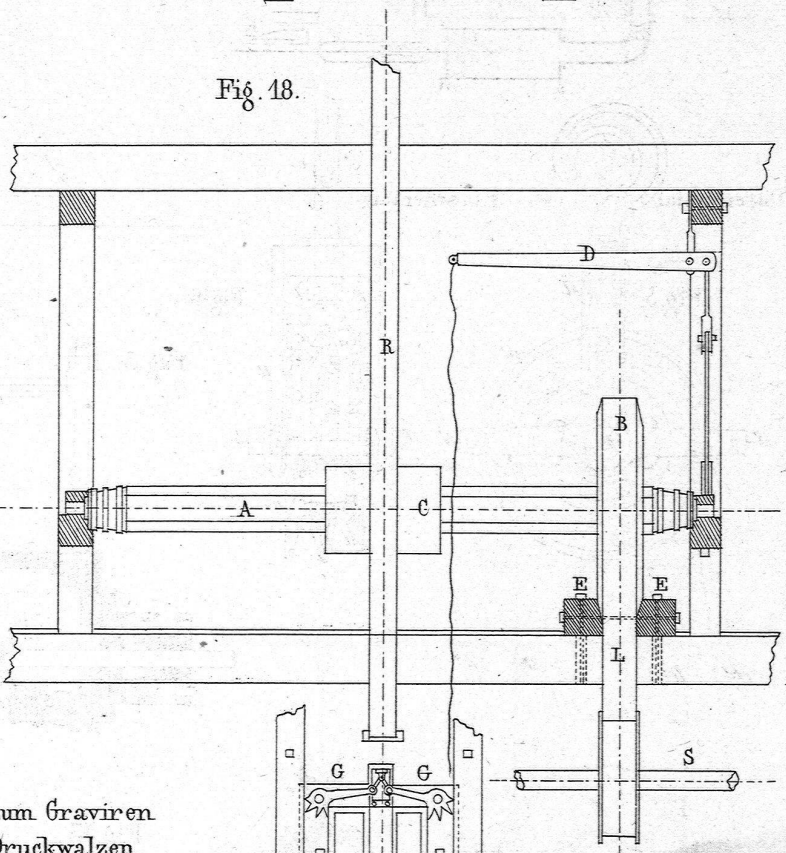

Maschine zum Graviren der Druckwalzen

Fig. 16.

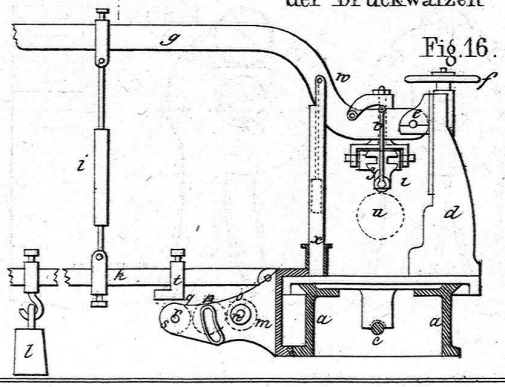

Aufzug für der Getreidemühlen 1/40

Litht. Anstalt v. J. Wurster u. Comp. in Winterthur.

Maschinen
zur Anfertigung von Holzstiften

Fig. 1–3 in 1/24.
" 4–13 " 1/12

Fig. 1.

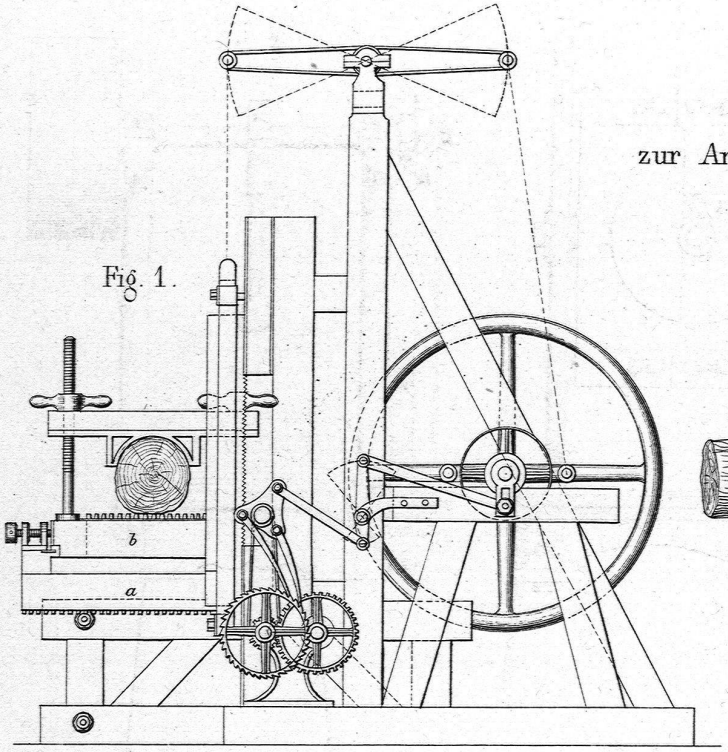

Fig. 2.

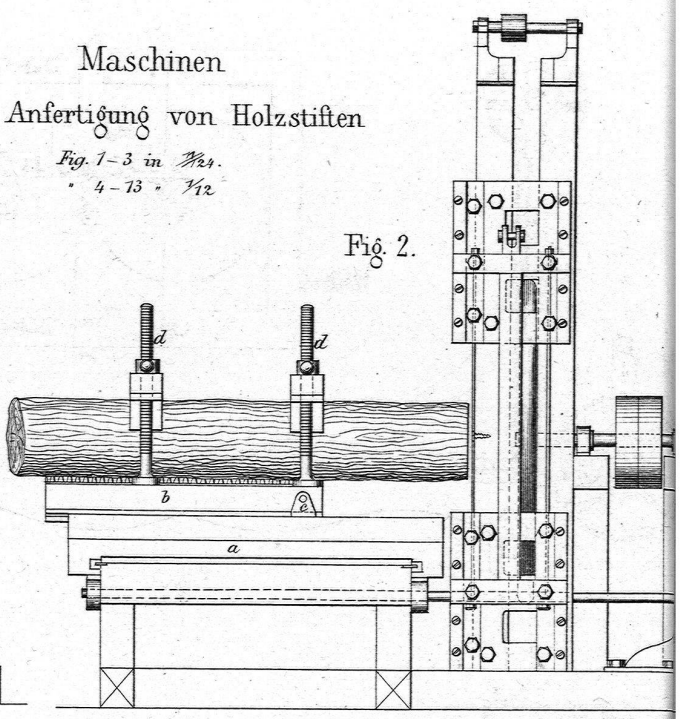

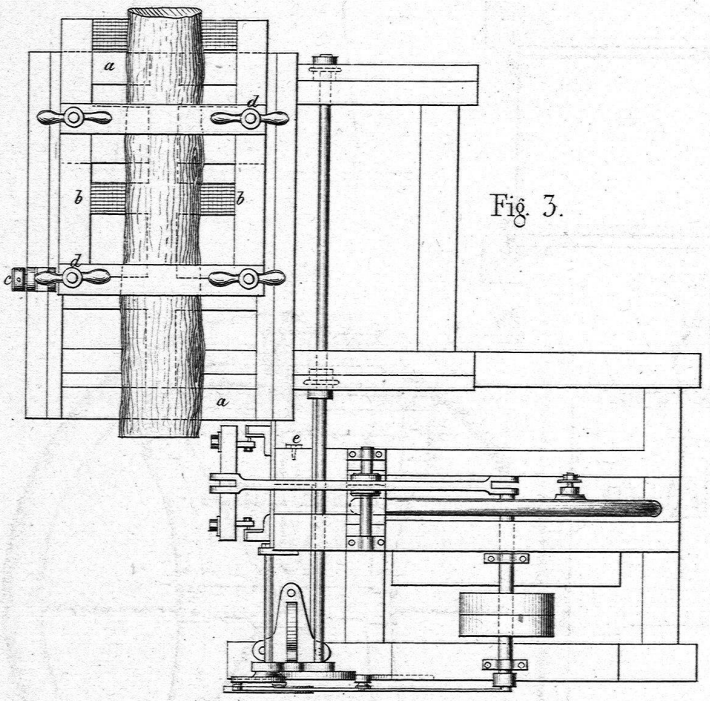

Fig. 3.

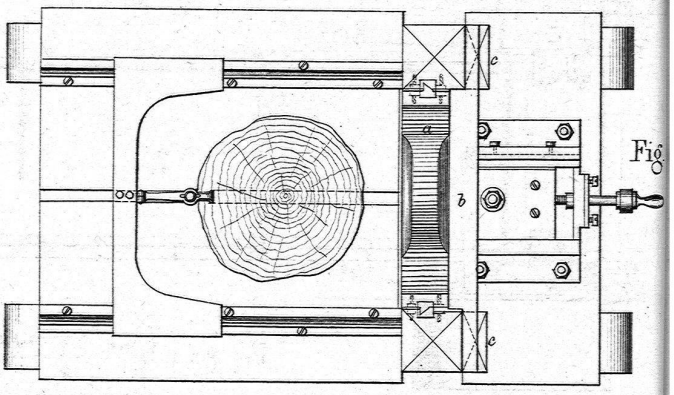

Fig.

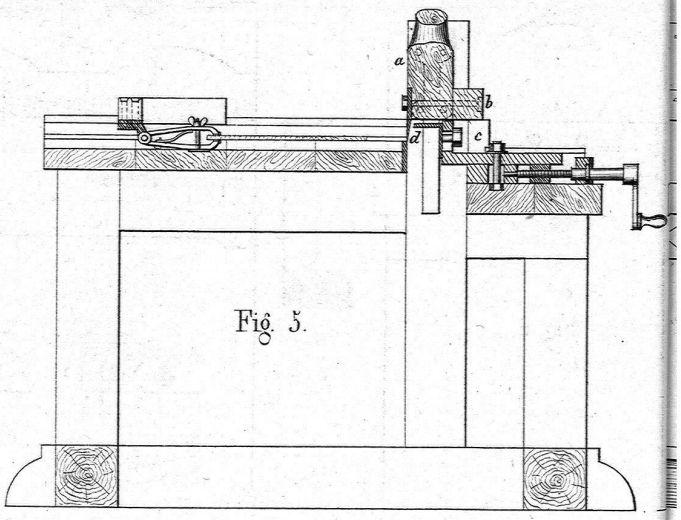

Fig. 5.

Fig. 14.

Fig. 15.

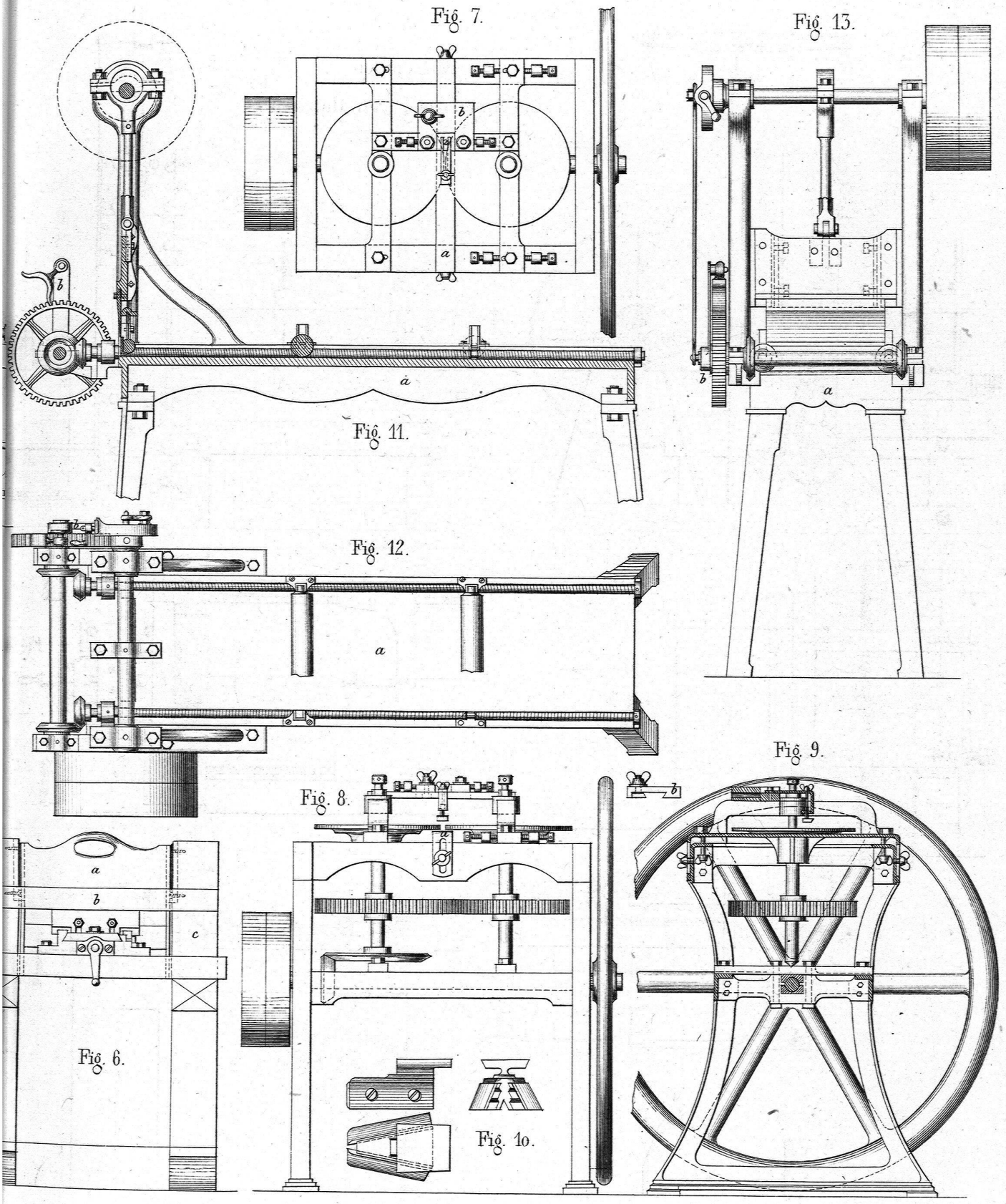

Lith. Anstalt v. J. Wurster u. Comp. in Winterthur.

Schlagmaschine für Amerikanische Holzstifte. 1/12

Fig. 21.

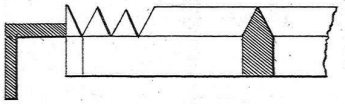

Fig. 20.

Fig. 19.

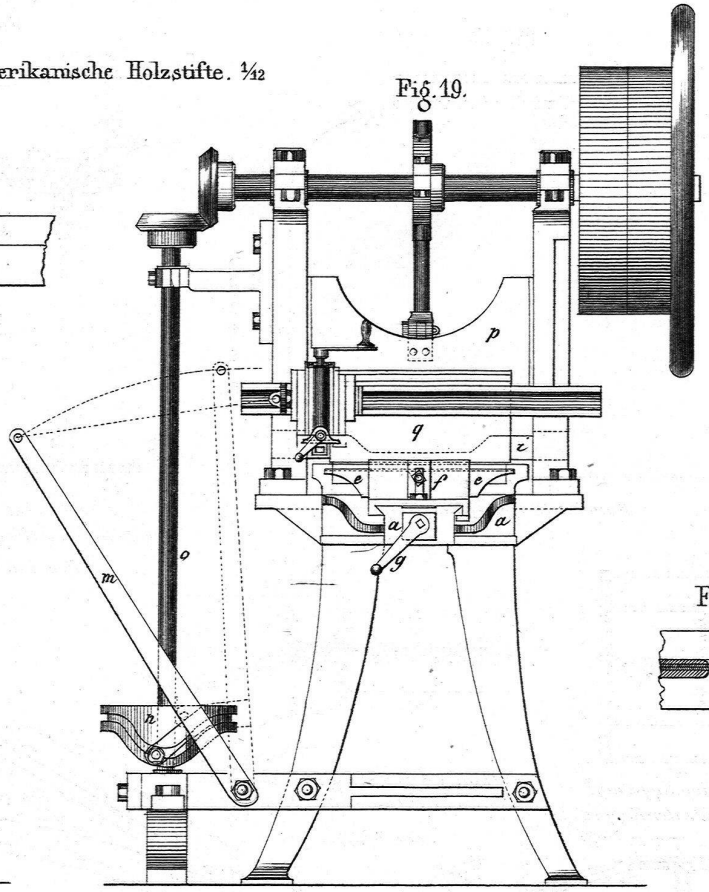

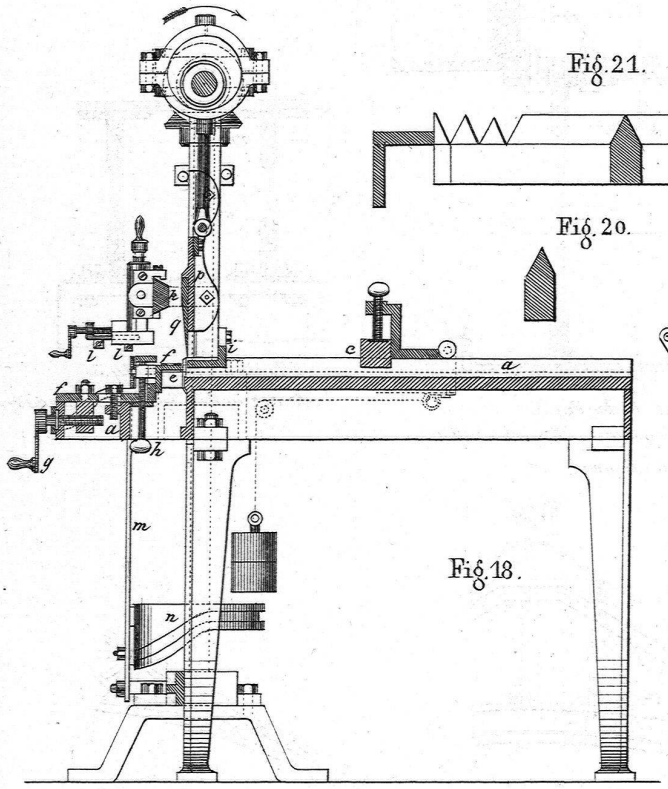

Fig. 18.

Fig. 6.

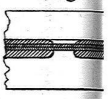

Stütz... der...

Das Gebaüde für die internationale Ausstellung von 1862 zu London.

Fig. 12. Schnitt des Lager...

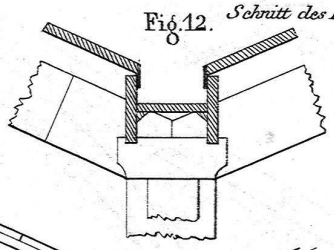

Fig. 10.

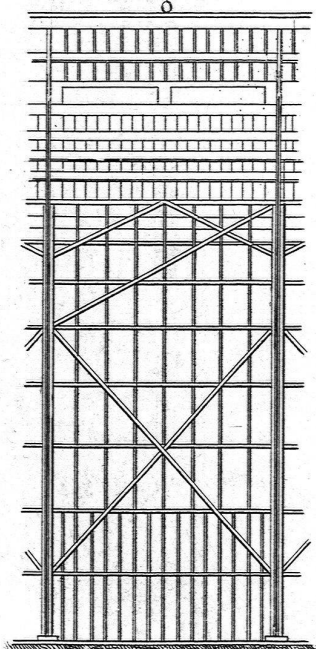

Innerer Höhenriss der Mauern zwischen den Rippen.

Fig. 9.

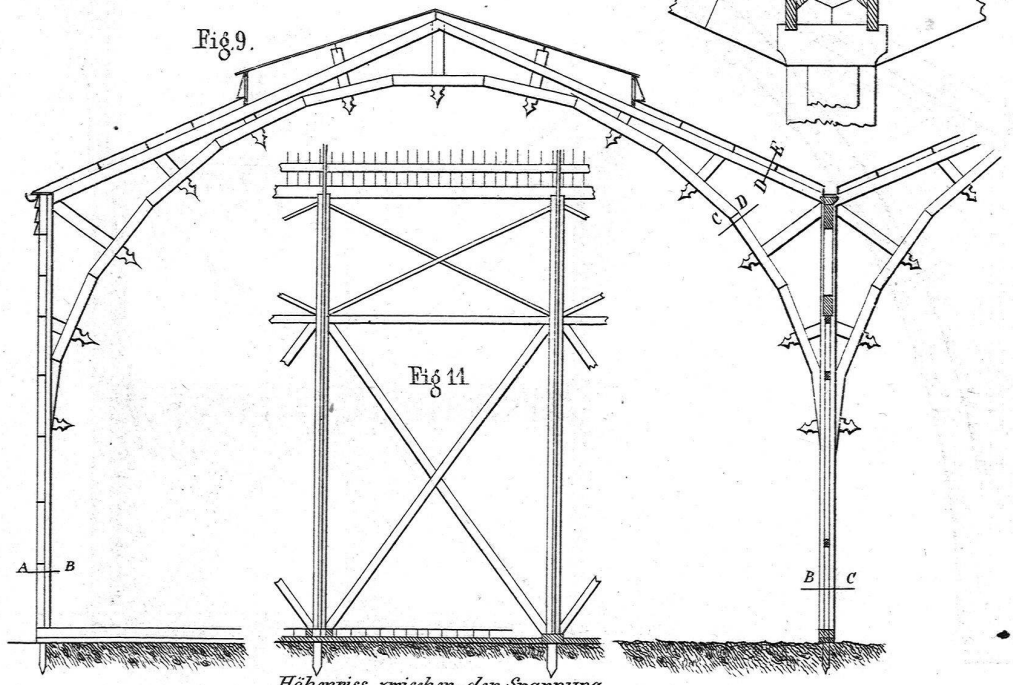

Fig. 11

Höhenriss zwischen der Spannung der Rippen.

Fig. 1.

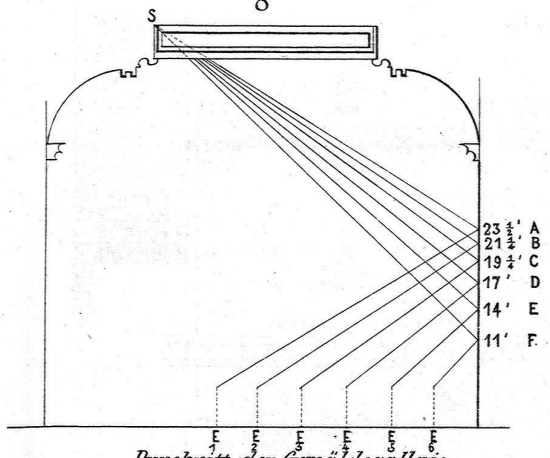

Durchschnitt der Gemäldegallerie.

Fig. 4.

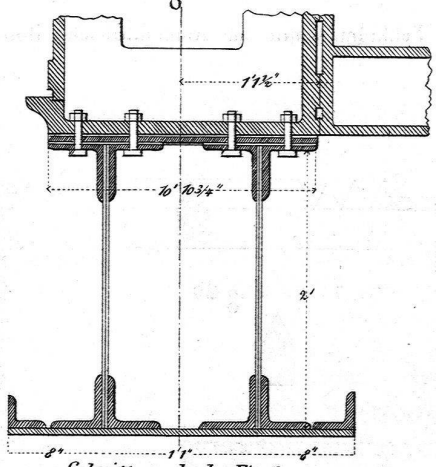

Schnitt a-b der Fig. 3.
Verbindung der diagonalen Rippen an der Krone des Bogens.

Fig. 5.

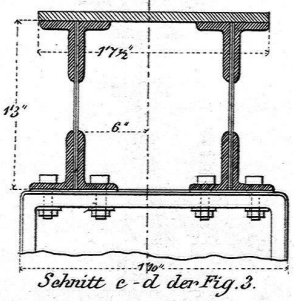

Schnitt c-d der Fig. 3.
Verbindung der Spitze der diag. Rippe.

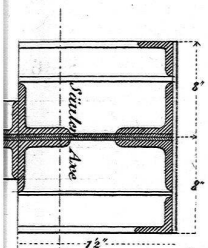

...ng der diag. Rippe auf ...Ecksäule der Kuppel.

Fig. 7.

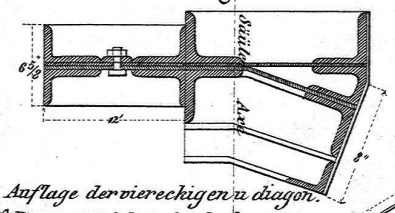

Auflage der viereckigen u. diagon. Rippen auf dem Saülenkapitäl des Schiffes.

...der diag. Rippe.

Fig 8

Fig. 3.

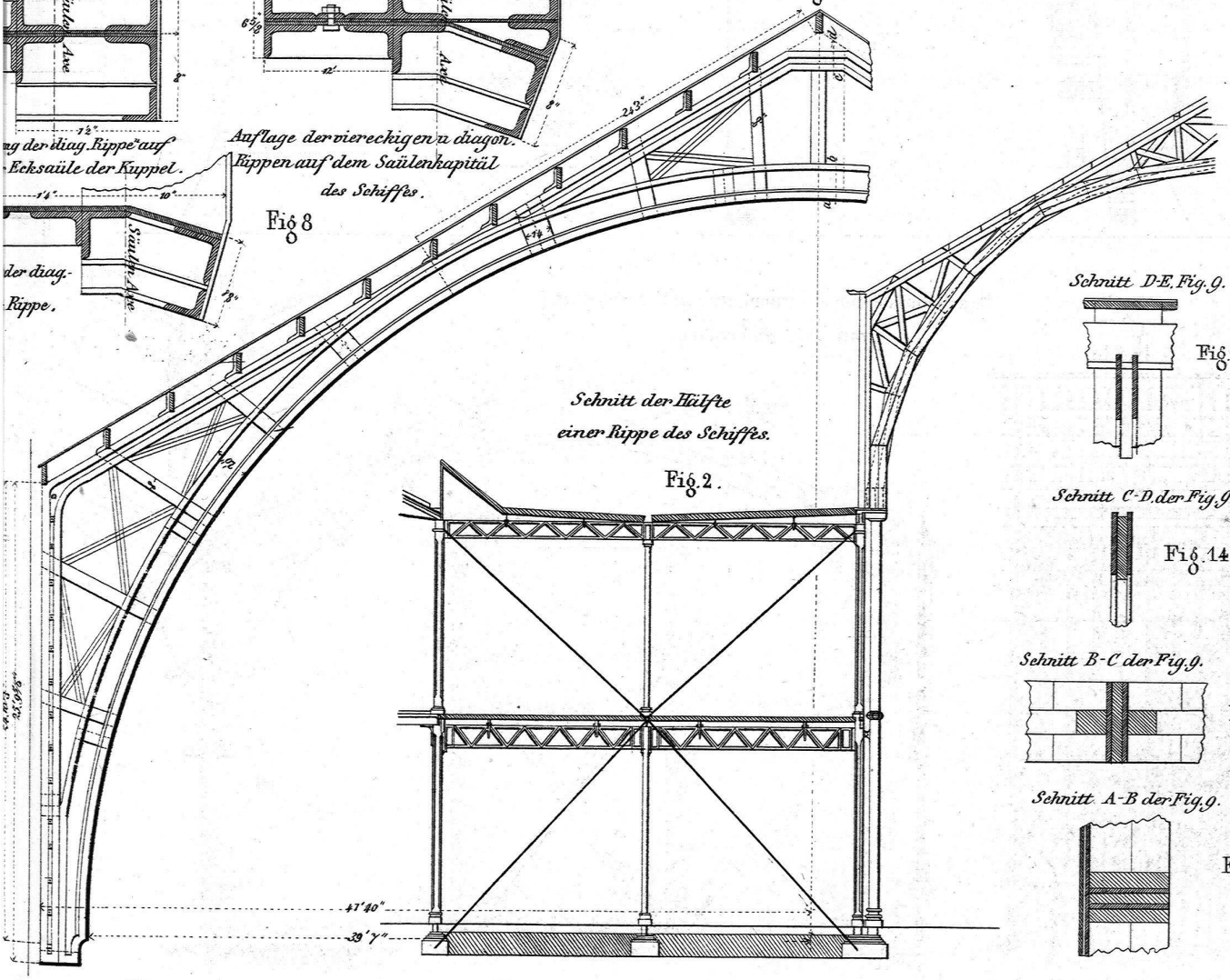

Schnitt der Hälfte einer Rippe des Schiffes.

Fig. 2.

Höhenriss diagon. Rippen der Kuppeln.

Schnitt D-E. Fig. 9.

Fig. 13.

Schnitt C-D. der Fig. 9.

Fig. 14.

Schnitt B-C der Fig. 9.

Fig. 15.

Schnitt A-B der Fig. 9.

Fig. 16.

Lith. Anstalt v. J. Wurster u. Comp. in Winterthur.