Objekttyp: **Advertising**

Zeitschrift: **Die Schweiz = Suisse = Svizzera = Switzerland : offizielle Reisezeitschrift der Schweiz. Verkehrszentrale, der Schweizerischen Bundesbahnen, Privatbahnen ... [et al.]**

Band (Jahr): **38 (1965)**

Heft 3

PDF erstellt am: **28.05.2024**

Nutzungsbedingungen

Die ETH-Bibliothek ist Anbieterin der digitalisierten Zeitschriften. Sie besitzt keine Urheberrechte an den Inhalten der Zeitschriften. Die Rechte liegen in der Regel bei den Herausgebern.
Die auf der Plattform e-periodica veröffentlichten Dokumente stehen für nicht-kommerzielle Zwecke in Lehre und Forschung sowie für die private Nutzung frei zur Verfügung. Einzelne Dateien oder Ausdrucke aus diesem Angebot können zusammen mit diesen Nutzungsbedingungen und den korrekten Herkunftsbezeichnungen weitergegeben werden.
Das Veröffentlichen von Bildern in Print- und Online-Publikationen ist nur mit vorheriger Genehmigung der Rechteinhaber erlaubt. Die systematische Speicherung von Teilen des elektronischen Angebots auf anderen Servern bedarf ebenfalls des schriftlichen Einverständnisses der Rechteinhaber.

Haftungsausschluss

Alle Angaben erfolgen ohne Gewähr für Vollständigkeit oder Richtigkeit. Es wird keine Haftung übernommen für Schäden durch die Verwendung von Informationen aus diesem Online-Angebot oder durch das Fehlen von Informationen. Dies gilt auch für Inhalte Dritter, die über dieses Angebot zugänglich sind.

Ein Dienst der *ETH-Bibliothek*
ETH Zürich, Rämistrasse 101, 8092 Zürich, Schweiz, www.library.ethz.ch

http://www.e-periodica.ch

SEVA-LOTTERIE

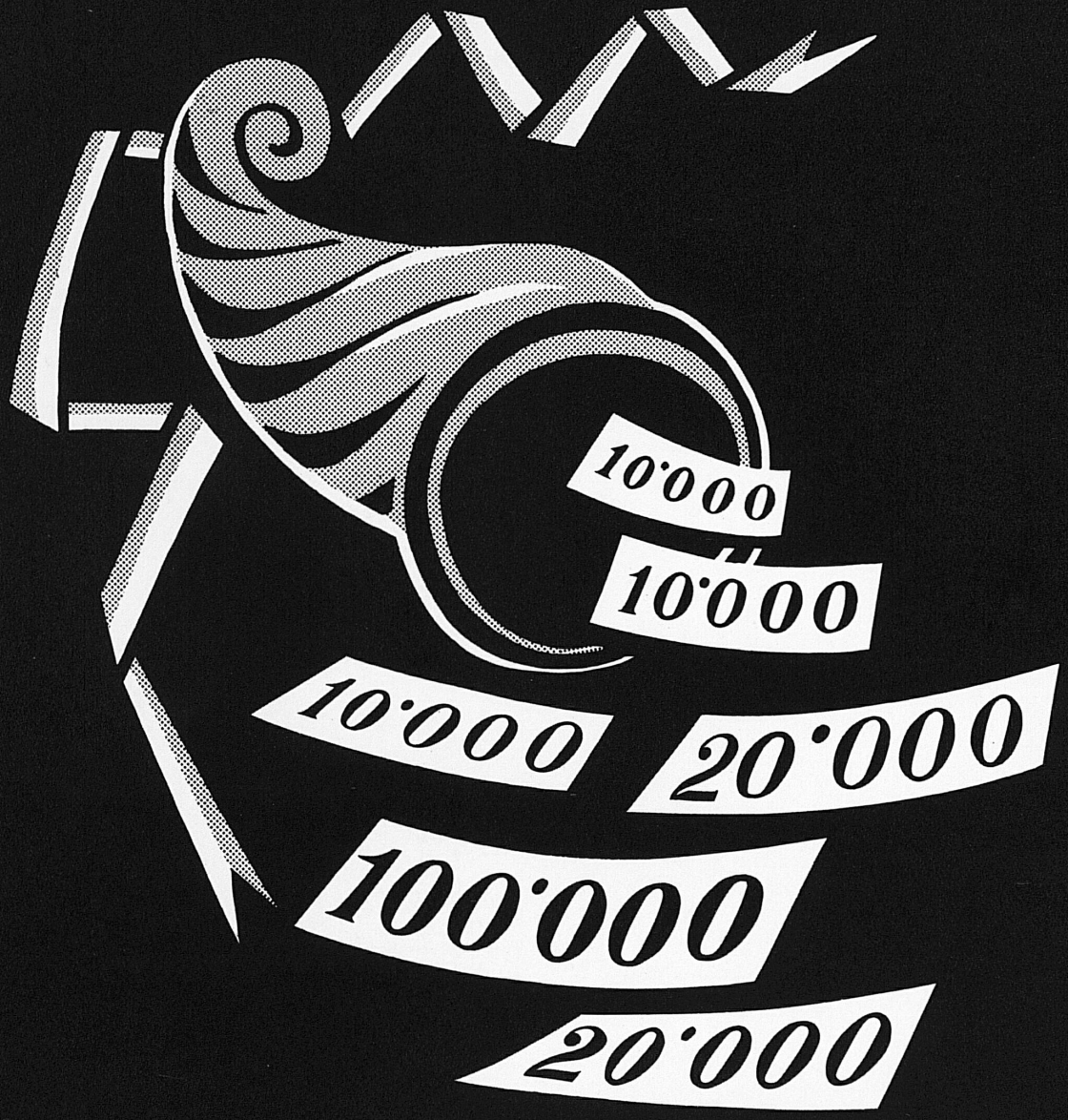

ferner: 10 x Fr. 1000.-, 20 x Fr. 500.- etc., etc.
34'596 Treffer im Gesamtwerte von Fr. 402'000.-

Serien besonders interessant
5 Lose Endzahlen **0-4** enthalten mindestens 1 Treffer
5 Lose Endzahlen **5-9** enthalten mindestens 1 Treffer
10 Lose Endzahlen **0-9** enthalten mindestens 2 Treffer

1 Los Fr. 5.- (die 5-Los-Serie Fr. 25.-, die 10-Los-Serie Fr. 50.-) plus 50 Rp. für Chargé-Porto auf Postcheckkonto 30-10026. Ziehungsliste in verschlossenem Brief 30 Rp.

Adresse: SEVA-Lotterie, 3001 Bern, Tel. 031 45 44 36. SEVA-Lose sind auch in Banken, an den Schaltern der Privatbahnstationen sowie in vielen Läden usw. zu haben.

en plus: 10 x Frs 1000.-, 20 x Frs 500.-, etc., etc.
34'596 lots d'une valeur globale de Frs 402'000.-

Séries particulièrement intéressantes
5 billets chiffres finals **0-4** contiennent au moins 1 lot
5 billets chiffres finals **5-9** contiennent au moins 1 lot
10 billets chiffres finals **0-9** contiennent au moins 2 lots

1 billet Frs 5.- (la série de 5 billets Frs 25.-, la série de 10 billets Frs 50.-) plus 50 cts de port pour envoi recommandé, au compte de chèques postaux 30-10026. Liste de tirage sous pli fermé 30 cts.

Adresse: Loterie SEVA, 3001 Berne, tél. 031 45 44 36. Les billets SEVA sont aussi en vente dans les banques, aux guichets des chemins de fer privés, ainsi que dans de nombreux magasins, etc.

ZIEHUNG 29. APRIL

TIRAGE 29 AVRIL

Technische Höchstleistung mit +GF+ Stahlguss

600 Tonnen oder 30 Güterwagen...

ziehen die Ae 6/6 Lokomotiven mit einer Geschwindigkeit von 75 km/Std. die Rampen des Gotthards (27‰ Steigung) hinauf. Die Rotoren dieser Lokomotiven, die höchsten Belastungen unterworfen sind, bestehen aus +GF+ Stahlguss.

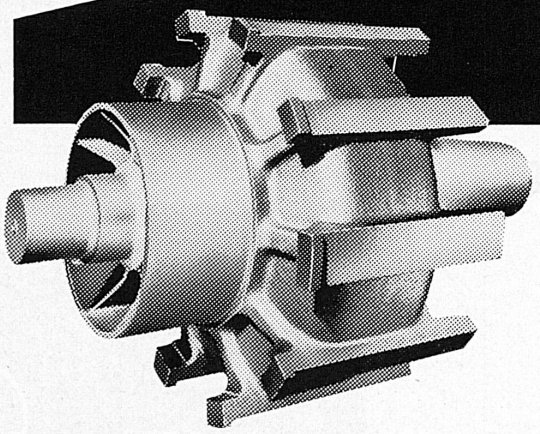

Rotor, in zwei Teilen gegossen und zusammengeschweisst, Gewicht 380 kg

Reiche Erfahrung, spezialisierte Arbeitskräfte, grosszügiges Forschungsprogramm, sowie ständige Verbesserung der Fabrikations- und Kontrolleinrichtungen bieten Gewähr für die hervorragende Qualität von +GF+ Stahlguss.

Sg 724/1

Georg Fischer Aktiengesellschaft, Schaffhausen
Telephon (053) 5 60 31 und (053) 5 70 31

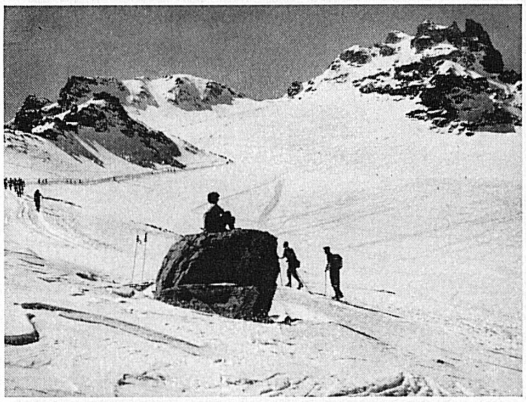

Pizol mit Gletscherabfahrt

Pizol

2847 m – schneesicher – sonnig – nebelfrei
Luftseilbahnen und Skilifte ab Wangs und Bad Ragaz bis Pizolhütte 2222 m
12 km rassige Abfahrten und Übungshänge für alle Ansprüche
Gute Unterkunftsmöglichkeiten – Grosse Parkplätze

Auskünfte und Prospekte durch die Verkehrsbüros:
Wangs, Telefon 085 8 04 97, oder Bad Ragaz, Telefon 085 9 10 61

Trinken Sie täglich
zu Hause, im Restaurant und in der Bar
den milden, guten Aperitif

Im Speisewagen und Bahnhofbuffet
für Sie bereit

2 Camenzind Spitzenprodukte

seit 1879 Qualität

Kirsch Camenzind

für Sie
im Speisewagen bereit

Alb. Camenzind's Wwe. A.G., Steinen (SZ)

AÉROPORT INTERCONTINENTAL GENÈVE

Au cœur de l'Europe, à une ou deux heures de vol des grandes capitales, à moins de deux heures de route des stations du Léman, des régions touristiques du Jura et des Alpes suisses et françaises, l'aéroport de Genève et les vingt-quatre compagnies de navigation aérienne qui le desservent vous offrent la possibilité de prolonger votre séjour en abrégeant la durée du voyage.

Relié au monde entier