Objekttyp: **Advertising**

Zeitschrift: **Die Schweiz = Suisse = Svizzera = Switzerland : offizielle Reisezeitschrift der Schweiz. Verkehrszentrale, der Schweizerischen Bundesbahnen, Privatbahnen ... [et al.]**

Band (Jahr): **39 (1966)**

Heft 3

PDF erstellt am: **28.05.2024**

Nutzungsbedingungen

Die ETH-Bibliothek ist Anbieterin der digitalisierten Zeitschriften. Sie besitzt keine Urheberrechte an den Inhalten der Zeitschriften. Die Rechte liegen in der Regel bei den Herausgebern.
Die auf der Plattform e-periodica veröffentlichten Dokumente stehen für nicht-kommerzielle Zwecke in Lehre und Forschung sowie für die private Nutzung frei zur Verfügung. Einzelne Dateien oder Ausdrucke aus diesem Angebot können zusammen mit diesen Nutzungsbedingungen und den korrekten Herkunftsbezeichnungen weitergegeben werden.
Das Veröffentlichen von Bildern in Print- und Online-Publikationen ist nur mit vorheriger Genehmigung der Rechteinhaber erlaubt. Die systematische Speicherung von Teilen des elektronischen Angebots auf anderen Servern bedarf ebenfalls des schriftlichen Einverständnisses der Rechteinhaber.

Haftungsausschluss

Alle Angaben erfolgen ohne Gewähr für Vollständigkeit oder Richtigkeit. Es wird keine Haftung übernommen für Schäden durch die Verwendung von Informationen aus diesem Online-Angebot oder durch das Fehlen von Informationen. Dies gilt auch für Inhalte Dritter, die über dieses Angebot zugänglich sind.

Ein Dienst der *ETH-Bibliothek*
ETH Zürich, Rämistrasse 101, 8092 Zürich, Schweiz, www.library.ethz.ch

http://www.e-periodica.ch

SEVA LOTTERIE

Haupttreffer Fr.100'000.-

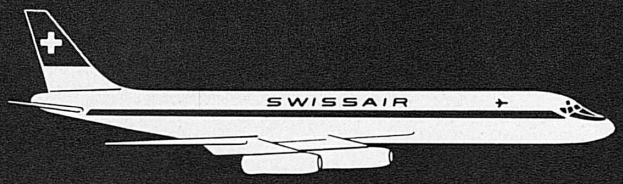

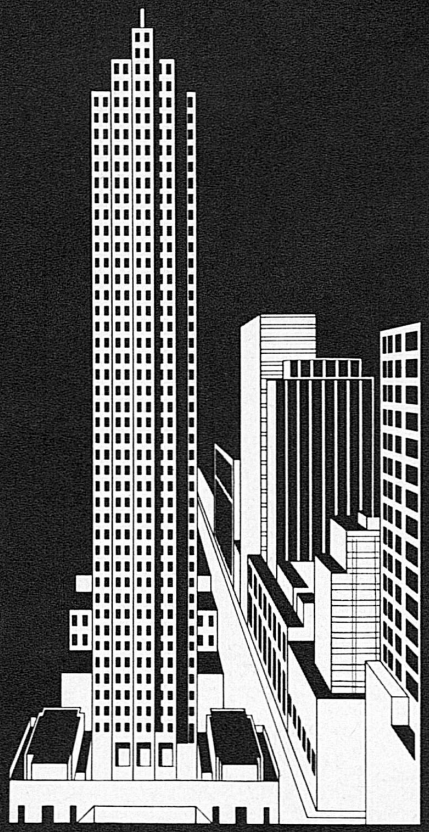

Erstmals 12 Ferienreisen 14 Tage USA/Kanada für je 2 Personen mit Swissair

ferner: 10 x Fr. 1000.—, 25 x Fr. 500.— etc., etc.
39'018 Treffer im Gesamtwerte von Fr. 450'000.—

Serien besonders interessant
5 Lose Endzahlen **0-4** enthalten mindestens 1 Treffer
5 Lose Endzahlen **5-9** enthalten mindestens 1 Treffer
10 Lose Endzahlen **0-9** enthalten mindestens 2 Treffer

1 Los Fr. 5.- (die 5-Los-Serie Fr. 25.-, die 10-Los-Serie Fr. 50.-) plus 50 Rp. für Chargé-Porto auf Postcheckkonto 30-10026. Ziehungsliste in verschlossenem Brief 30 Rp.

Adresse: SEVA-Lotterie, 3001 Bern, Tel. 031 45 44 36. SEVA-Lose sind auch in Banken, an den Schaltern der Privatbahnstationen sowie in vielen Läden und Kiosken usw. zu haben.

en plus: 10 x Frs 1000.—, 25 x Frs 500.— etc., etc.
39'018 lots d'une valeur globale de Frs 450'000.—

Séries particulièrement intéressantes
5 billets chiffres finals **0-4** contiennent au moins 1 lot
5 billets chiffres finals **5-9** contiennent au moins 1 lot
10 billets chiffres finals **0-9** contiennent au moins 2 lots

1 billet Frs 5.- (la série de 5 billets Frs 25.-, la série de 10 billets Frs 50.-) plus 50 cts de port pour envoi recommandé, au compte de chèques postaux 30-10026. Liste de tirage sous pli fermé 30 cts.

Adresse: Loterie SEVA, 3001 Berne, tél. 031 45 44 36. Les billets SEVA sont aussi en vente dans les banques, aux guichets des chemins de fer privés, ainsi que dans de nombreux magasins et kiosques, etc.

ZIEHUNG 28. APRIL TIRAGE 28 AVRIL

Technische Höchstleistung mit +GF+ Stahlguss

600 Tonnen oder 30 Güterwagen...

ziehen die Ae 6/6 Lokomotiven mit einer Geschwindigkeit von 75 km/Std. die Rampen des Gotthards (27‰ Steigung) hinauf. Die Rotoren dieser Lokomotiven, die höchsten Belastungen unterworfen sind, bestehen aus +GF+ Stahlguss.

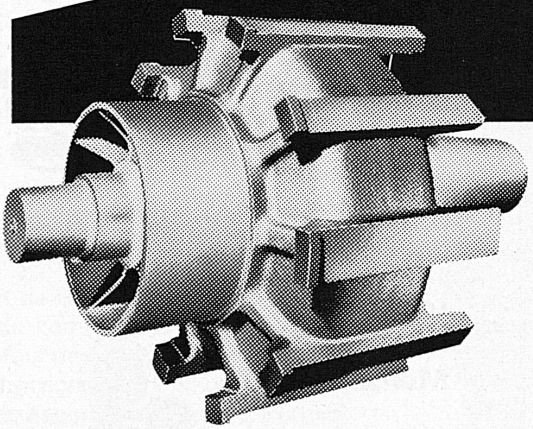

Rotor, in zwei Teilen gegossen und zusammengeschweisst, Gewicht 380 kg

Reiche Erfahrung, spezialisierte Arbeitskräfte, grosszügiges Forschungsprogramm, sowie ständige Verbesserung der Fabrikations- und Kontrolleinrichtungen bieten Gewähr für die hervorragende Qualität von +GF+ Stahlguss.

Sg 724/1

Georg Fischer Aktiengesellschaft, Schaffhausen
Telephon (053) 5 60 31 und (053) 5 70 31

Schweizer Mustermesse Basel, 16.—26. April 1966, Halle 5

2 Camenzind Spitzenprodukte

seit 1879 Qualität

Kirsch Camenzind

für Sie
im Speisewagen bereit

Alb. Camenzind's Wwe. A.G., Steinen (SZ)

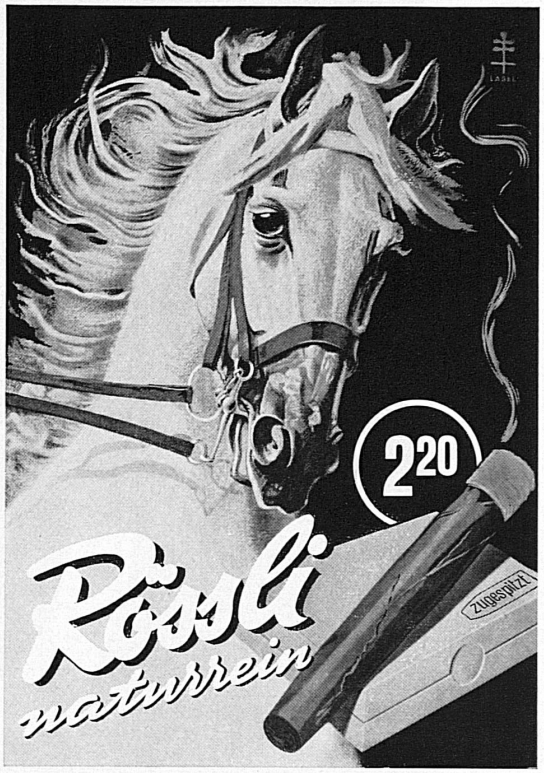

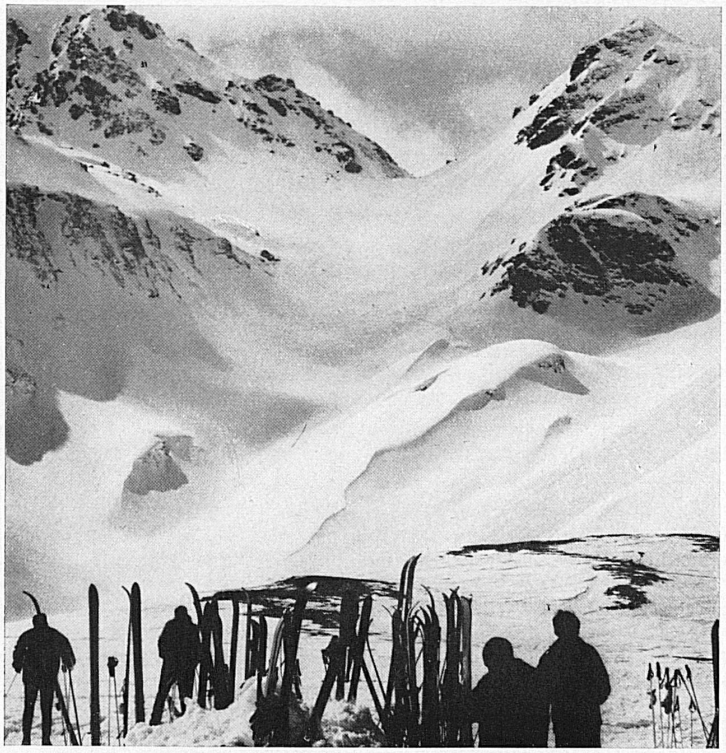

Pizol – eine grosse Abfahrt der Alpen

2300 m Höhendifferenz, 12 km Länge
Skilifte und Schweizer Skischule, Luftseilbahnen
ab Bad Ragaz und Wangs

Frisch, leicht und gut

Weisflog

Goldmedaille Expo 1964

Ideal
für tatkräftige
Menschen

Im Speisewagen
und Bahnhofbuffet
für Sie bereit

L'AÉROPORT DE GENÈVE-COINTRIN RELIÉ AU MONDE ENTIER

L'aéroport de Genève-Cointrin, situé à cinq minutes du centre de la ville, est un important carrefour des routes de l'air, desservi par plus de vingt parmi les plus importantes compagnies de navigation aérienne. Porte d'entrée naturelle d'une prestigieuse contrée, traditionnellement vouée au tourisme, Genève-Cointrin offre un accès rapide à toutes les renommées stations estivales et aux magnifiques champs de ski des Alpes suisses et françaises. De Genève-Cointrin, par le rail par la route ou par les airs, en deux heures au maximum, vous aurez rejoint votre lieu de séjour, qu'il soit situé sur la rive d'un de nos lacs ou dans les plus hautes vallées alpestres.