Zeitschrift: Die Schweiz = Suisse = Svizzera = Switzerland : offizielle Reisezeitschrift der Schweiz. Verkehrszentrale, der Schweizerischen Bundesbahnen, Privatbahnen ... [et al.]

Herausgeber: Schweizerische Verkehrszentrale

Band: 46 (1973)

Heft: 1

Rubrik: Veranstaltungen der kommenden Wochen = Manifestations des semaines prochaines

Nutzungsbedingungen

Die ETH-Bibliothek ist die Anbieterin der digitalisierten Zeitschriften auf E-Periodica. Sie besitzt keine Urheberrechte an den Zeitschriften und ist nicht verantwortlich für deren Inhalte. Die Rechte liegen in der Regel bei den Herausgebern beziehungsweise den externen Rechteinhabern. Das Veröffentlichen von Bildern in Print- und Online-Publikationen sowie auf Social Media-Kanälen oder Webseiten ist nur mit vorheriger Genehmigung der Rechteinhaber erlaubt. Mehr erfahren

Conditions d'utilisation

L'ETH Library est le fournisseur des revues numérisées. Elle ne détient aucun droit d'auteur sur les revues et n'est pas responsable de leur contenu. En règle générale, les droits sont détenus par les éditeurs ou les détenteurs de droits externes. La reproduction d'images dans des publications imprimées ou en ligne ainsi que sur des canaux de médias sociaux ou des sites web n'est autorisée qu'avec l'accord préalable des détenteurs des droits. En savoir plus

Terms of use

The ETH Library is the provider of the digitised journals. It does not own any copyrights to the journals and is not responsible for their content. The rights usually lie with the publishers or the external rights holders. Publishing images in print and online publications, as well as on social media channels or websites, is only permitted with the prior consent of the rights holders. Find out more

Download PDF: 14.07.2025

ETH-Bibliothek Zürich, E-Periodica, https://www.e-periodica.ch

HANS KASSER, MERCI!

Au début de la nouvelle année, notre ami Hans Kasser, le rédacteur de cette revue – la plus belle et la plus efficace des cartes de visite de l'Office national suisse du tourisme – a pris sa retraite. A ce Bernois de bonne souche succède un Zurichois: Ulrich Ziegler. On peut y voir comme une manifestation de la vocation de notre périodique: présenter la Suisse dans son ensemble et dans toutes les optiques.

C'est au lendemain de la dernière guerre que Hans Kasser a rejoint l'équipe d'individualistes à laquelle il incombait de réaffirmer la présence de la Suisse dans le monde et de réanimer le tourisme. Kasser s'était déjà acquis une large audience comme graphiste, écrivain, maquettiste de livres et publiciste, créateur original de symboles d'entreprises et de produits, d'objets d'exposition; sa participation à la «Landi» de 1939 avait été remarquée. Sa présentation des textiles du Palais Freuler, à Näfels, est tenue aujourd'hui encore pour exemplaire.

Dès 1952, l'ONST lui a confié la rédaction de la revue «Suisse», assumée jusqu'à ce moment par Erich Schwabe. Tout en maintenant la tradition de cette publication – lancée en 1927 par Siegfried Bittel – Kasser s'est employé, avec une imagination vive et un goût sûr, à la renouveler. Il entendait non plus la rédiger seulement, mais en faire une création permanente. D'emblée, il a eu l'ambition de réaliser autre chose qu'un beau livre d'images: celle de présenter, de fascicule en fascicule, un «panorama de la Suisse» (cette conception a d'ailleurs inspiré le titre d'un ouvrage ultérieur de Kasser), un panorama des aspects multiples de ce petit pays; de dresser avec amour et soin un inventaire vivant de ses richesses touristiques, artistiques, ethnographiques, architecturales, des créations originales de cultures diverses que leurs contrastes mêmes vivifient. Les éditions en plusieurs langues diffusées à l'étranger ont illustré de manière heureuse et efficace les appels de l'ONST: «Courez l'Europe – Détendez-vous en Suisse», «Retour à la nature – Retour à l'art du voyage», «Le temps des vacances – L'heure de la Suisse», «Vacances actives», «Soyez jeunes – restez jeunes en Suisse».

L'amour que Kasser a voué à sa tâche s'est exprimé jusque dans la moindre des légendes qui présentaient, de la manière la plus succincte et la plus frappante, photos et images. Kasser a voulu, et il y a pleinement réussi, non pas présenter une Suisse idéalisée à des fins touristiques, mais une Suisse «des travaux et des jours», une Suisse humaine, où la vision poétique de Kasser mettait, comme le dit Ramuz, «un rayonnement autour des choses», les reliait entre elles et les rendait vivantes et proches aux lecteurs de tous les horizons. Cette poésie renouvelait continuellement la revue. C'est pourquoi ni Kasser, ni l'ONST n'ont jamais ressenti le besoin d'en bouleverser la conception pour l'adapter aux modes passagères.

Hans Kasser s'est acquis non seulement la reconnaissance de l'éditeur, mais aussi celle d'un large public. Combien de voyageurs empochent son œuvre comme un précieux souvenir! Que disent-ils ces témoignages? Que Kasser, par un travail patient auquel il a voué le meilleur de lui-même, qu'il a poursuivi avec amour et esprit critique tout ensemble, a fait de la «présence de la Suisse» autre chose qu'un mot galvaudé: une réalité qui saisit et qui touche.

Werner Kämpfen
directeur de l'Office national suisse du tourisme

Veranstaltungen der kommenden Wochen

Angaben ohne Gewähr
Änderungen vorbehalten

Manifestations des semaines prochaines

Cette liste n'engage pas la responsabilité de l'ONST
Changements réservés

Aarau

Januar: Bis 14. Aargauer Kunsthaus: Aargauer Künstler 1972
25., 27. Stadtkirche: Oratorium «c-moll-Messe» von W. A. Mozart. Leitung: Urs Voegelin. Solisten
26. Jan./25. Febr. Aargauer Kunsthaus: Amerikanische Grafik
Februar: 2. Saalbau: Festival Strings Lucerne. Leitung: Rudolf Baumgartner

Adelboden

Jan./3. Febr. Spezialski- und -curlingwochen
Januar: 11. Silleren SC: Kuonisbergli- und Adelboden-Cup
13./14., 15./17. Curling: Schaffhauser-Kanne/Frey-Cup, Skip- und Curlingkurs
13., 21., 27. Eishockeyspiele
15. 17. Internationaler Adelbodner Skitag: 2 Riesenslaloms (Welt-Cup)
20., 27. Gästeriesenslaloms
25. Silleren SC: Gold- und Silberslalom
26./28. Curling: Beau-Site-Cup/Kurvereins-Preise
27. Jan./4. Febr. Bern-Gurten-Curlingwoche
Febr./März. Jeden Samstag Gästeriesenslalom
Februar: 1./3. Internationale PTT-Skimeisterschaften
3./4., 9./11. Curling: Nevada-Cup/Willen-Trophy, Wildstrubel-Trophy
3., 10. Eishockeyspiele
5. Silleren SC: Gurtner-Jossi- und President's Ladies' Cup
10./11. Jugendskitag

Alt St. Johann

Januar: 13. Silvia-Sutter-Gedenkslalom (Nachtslalom)
27. 15. Nachtskispringen
Februar. Jede Woche Gästerennen und Skichilbi

Amden

Januar: 7./27. Spezialskiwochen
28. Ski: 15. Bärenfell-Derby

Amriswil

Januar: 28. Evang. Kirchgemeindehaus: Junge Amriswiler musizieren

Andermatt

Januar: 22./27. Ski: British Interservice Championships

Anzère

7 janv./4 févr. «Semaines blanches»
Janvier: 18/21. Championnats suisses de ski-bob

Arenenberg

Das ganze Jahr. Napoleon-Museum

Arlesheim

Januar: 26./28. Regionale Curlingmeisterschaften Halle

Arolla

Janv./30 avril. «Semaines blanches»

Arosa

Jan./10. Febr. Ski-Pauschalen
Januar: 10./11. Curling: La-Perla-Cup
12./14., 16./17. Curling: Paradies-Trophy, Salami-Cup
12., 16., 19. Pferdeschlittenfahrten
13., 14. Eishockey-Meisterschaftsspiele
14., 21. Aroser Pferderennen auf dem Obersee
18. Gästeriesenslalom
19./21., 23./24. Curling: Aroser Meisterschaft des KVA, Ossendorp-Trophy
20. Eishockey-Freundschaftsspiel
23., 26., 30. Pferdeschlittenfahrten
24. Eisfest. – Kursaal: Coro Monti Verdi (canti alpini)
26./28., 29./30. Curling: Veteranentagung (National Open Air MS), Godiva-Cup
27., 28. Eishockey-Meisterschaftsspiele
28. 3. «Schneestern»-Modellflugwettbewerb
Februar: 2./3., 5./6. Curling: CC Arosa Village Trophy, Posthotel-Cup
2., 6., 9. Pferdeschlittenfahrten
3., 4., 10. Eishockey-Meisterschaftsspiele
4. Eisschaulaufen
7. Orgelkonzert Hannes Meyer
7./8., 10./11. Curling: Valsana Winter Trophy, «Sie und Er» -Cup
8. Ski: Gästekinderrennen

Ascona

Jan./Ende April. Centro del Bel Libro: Martin Jaegle
Januar: 20. Eishockey-Meisterschaftsspiel
Februar: 9./10. Curling: Ascona-Cup
10. Eishockey-Meisterschaftsspiel

Avenches

Toute l'année. Musée romain

Baden

Januar: 11./13., 17./20., 24./27. Theater im Kornhaus: «Was der Butler sah» von Jeo Orton
13. Kurtheater: Cabaret Walter Roderer
14. Alte Mühle, Boppelsen: Trioabend Zürcher-Speiser/Metzler
19. Kurtheater: «La Singla y sus gitanos»
20. Kursaal: Konzert der «Badenia»
21. Kurtheater «Pinocchio», Märchen
26. Musiksaal Margeläcker, Wettingen: Trioabend Brahn/Crawford/Brügger. – Aula der Kantonsschule: Jazz
27. Kursaal: Ungarn-Ball
28. Kurtheater: «Die Möve» von Anton Tschechow
Februar: 3. Kurtheater: Cabaret Rotstift
4. Kurtheater: «Unsere kleine Stadt» von Thornton Wilder
10. Kurtheater: «Endspurt», Komödie von Peter Ustinow
Das ganze Jahr. Kursaal: Nachmittags- und Abendkonzerte; Dancing, Bälle, Attraktionen, Boulespiel. – Garten-Thermalschwimmbad, täglich von 8–20 Uhr geöffnet

Bad Ragaz

Januar: 21. Ski: 1. Nationale JO-Abfahrt mit internationaler Beteiligung
28. Ski: Pardiel-Abfahrt

Basel

Konzerte und Theater

Jan./Mai. Basler Theater: Stadttheater und Komödie: Oper, Operette, Ballett, Schauspiel. – Théâtre «fauteuil». – Marionettentheater
Jan./14. Febr. Zehntenkeller: Jeden Mittwoch Marionettentheater
Januar. Komödie: «Frühere Verhältnisse» von J. Nestroy und «Die Kleinbürgerhochzeit» von B. Brecht. – Théâtre «fauteuil»: Cabaret Alfred Rasser
10./13., 17./20. Tabourettli, im Théâtre «fauteuil»: Hans Dieter Hüsch
11./12. Casino, Musiksaal: Basler Kammerorchester. Leitung: Paul Sacher. Solist: Mstislav Rostropovitch, Cello
14. Casino, Musiksaal: «Concentus musicus Wien». Leitung: Nikolaus Harnoncourt (Matinee)
15. Stadttheater: Premiere «Der Barbier von Sevilla», Oper von Rossini
16. Casino, Musiksaal: Volkssymphoniekonzert. Leitung: George Byrd. Solistin: Teiko Maehashi, Violine
17. Casino: «I Solisti Veneti». Leitung: Claudio Scimone
19. Musikakademie: Duo Eva Pedrazzi, Cello; Roger Brügger, Klavier
23. Casino: Guarneri-Quartett, New York
24. Konzert zu St. Peter
24./25. Casino, Musiksaal: Symphoniekonzerte der AMG. Leitung: Hans Münch
24./27. Tabourettli, im Théâtre «fauteuil»: Berner Studentencabaret
27. Martinskirche: Baroque Strings Zürich. Leitung: Frank Gassmann. Solistin: Regina Jauslin, Violoncello. – Hans-Huber-Saal: Klavierabend Jeffrey Swann. – Stadtcasino: Radio DRS – Kammermusikabend. – Stadtcasino: Gala-Show Ivan Rebroff
28. Martinskirche: Musica-viva-Konzert. Leitung: Radovan Lorkovic. – Leonhardskirche: Cantate-Orchester und -Chor. Leitung: Max Wehrli. Solist: Heiner Kühner, Orgel. – Casino: Duo Maurice André, Trompete; André Luy, Orgel
30. Casino: Stalder-Quintett
31. Casino, Musiksaal: Collegium Musicum. Leitung: Albert E. Kaiser. Solist: Jakob Gimpel, Klavier
31. Jan./3. Febr. Tabourettli, im Théâtre «fauteuil»: Die Aargauer Troubadours
Febr./2. März. Théâtre «fauteuil»: Walter Roderer
Februar: 1. Casino: Academy of St. Martin-in-the-Fields. Leitung: Neville Marriner. – Stadttheater: Premiere «König Ödipus», Schauspiel von Sophokles
2. Mustermesse: Weltstars helfen hungernden Kindern. – Musikakademie: Basler Bläserquintett. – Kunstmuseum: Kammermusik aus der DDR – «Die Kammermusiker»
4. Münster: Eduard Müller, Orgel; Joseph Bopp, Flöte
6. Kleines Klingental: Konzert der «Freunde alter Musik»
7. Casino, Musiksaal: Jugendkonzert der AMG. Leitung: Hans Löwlein. Solist: Gérard Wyss, Klavier
7./8. Casino, Musiksaal: Symphoniekonzerte der AMG. Leitung: Moshe Atzmon. Solistinnen: Birgit Finnilä, Alt; Elisabeth Speiser, Sopran. Mitwirkend: Konservatoriumschor Basel
7./10. Tabourettli, im Théâtre «fauteuil»: Dimitri und Roberto singen Tessinerlieder
9. Stadtcasino: Johann-Strauss-Ensemble der Wiener Symphoniker

Ausstellungen und Messen

Jan./März. Schweiz. Museum für Volkskunde: «Hochzeitsbräuche»
Jan./4. März. Kunstmuseum: René Auberjonois zum 100. Geburtstag – Gemälde aus einer Basler Privatsammlung
Januar: Bis 21. Kunsthalle: Weihnachtsausstellung der Basler Künstler
14. Jan./14. März. Schweiz. Turn- und Sportmuseum: «Sport an der Basler Fasnacht»
20. Jan./4. März. Kunstmuseum: «Diagrams and Drawings», amerikanische Bildhauer
10. Febr./25. März. Kunsthalle: Adolf Luther – Hans Glaube

Feste und Folklore

Januar: 20. «Vogel Gryff», Kleinbasler Volksfest

Sport

Januar: 11./13. Mustermesse: Catchturnier
27./28. Eistanzen: Internationaler Basler-Cup
Das ganze Jahr. Kunstmuseum: eine der bedeutendsten Kunstsammlungen der Welt. Alte Meister: Konrad Witz, Niklaus Manuel, Holbein-Familie, Urs Graf. Moderne Malerei: Braque, Léger, Gris, Chagall, Klee, Picasso- und Giacometti-Saal. Kupferstichkabinett. – Historisches Museum: Gotische Skulpturen und Wandteppiche, Münsterschatz. – Kirschgarten: Wohnkultur des 18. Jahrhunderts. – Augustinergasse: Museum für Völkerkunde (reichhaltige Sammlungen aus Ozeanien und Altamerika, Textiliensammlung), Schweizerisches Museum für Volkskunde, Naturhistorisches Museum, Schweizerische Papierhistorische Sammlung. – Stadt- und Münstermuseum (Kleines Klingental): Skulpturen des Basler Münsters, Stadtmodelle und -ansichten. – Antikenmuseum: Kunstwerke aus der griechischen und römischen Antike. – Schweizerisches Spielzeugmuseum im Wettsteinhaus in Riehen. – Schweizerisches Pharmazie-Historisches Museum: Historische Apotheken und Laboratorien, Medikamente, Amulette. – Jüdisches Museum der Schweiz: Gegenstände jüdischen Kults. – Schweizerisches Turn- und Sportmuseum: Geräte und Dokumente zur Geschichte der Leibesübungen. – Progressives Museum: Sammlung moderner Kunst. – Rheinhafen Kleinhüningen: «Unser Weg zum Meer», Ausstellung über schweizerische Rhein- und Seeschiffahrt. – Römerhaus und Museum in Augst bei Basel. – Wechselausstellungen in Kunsthalle, Gewerbemuseum und Universitätsbibliothek. – Zoologischer Garten mit Vivarium, grösster Tiergarten der Schweiz. – Botanischer Garten. – Tiergarten Lange Erlen

Beatenberg

Januar: 13. Hotel Jungfraublick: Münchner Bierfest
13., 20. Eishockey-Meisterschaftsspiele
14. 3. Nordischer Skitag Beatenberg
31. Humoristischer Eishockeymatch
Februar: 1. Ref. Kirche: Trio Dähler
1./4. Curling: Jungfraublick-Cup
3. Hotel Regina: Jägerball
7. Kongressaal: Folkloreabend

Beckenried

Jan./Febr. Ski-Pauschalen. – Jeden Samstag Skichilbi
Februar: 3./4. Ski: 20. Klewenrennen alpin

Bergün

Jan./März. Wöchentlich Gästeskirennen und Fackelabfahrten; geführte Skitouren, Pferdeschlittenfahrten
Januar: 13. Curling: Plozza-Cup, Nachtturnier
20. Mondschein-Schlittelfahrt Preda–Bergün
20., 27., 28. Eishockey-Meisterschaftsspiele
21., 28. Schlittelrennen Preda–Bergün
28. Curling: Sprecher-Cup
Februar: 4. Schülerskirennen. – Eishockey-Meisterschaftsspiel
10. Curling: Coppa Crusch alva

Bern

Konzerte und Theater

Jan./Juni. Spielzeit des Stadttheaters (Oper, Operette, Schauspiel, Ballett), des Atelier-Theaters, des Kleintheaters, des Theaters «Die Rampe», des Theaters am Zytglogge, des Theaters am Käfigturm, des Zähringer-Refugiums, der Pflegestätte für Musische Künste und des Marionettentheaters
Januar. Atelier-Theater: «Herminie», Schwank von Claude Magnier
Bis 15. Kleintheater: Berner Troubadours
11./12. Casino: Symphoniekonzerte. Leitung: Charles Dutoit. Solist: Stephan Bishop, Klavier
15. Stadttheater: «Typhos» von Walter Vogt. – Konservatorium: Liederabend Elisabeth Speiser, Sopran
15., 22. Zähringer-Refugium: «Iona» von Marin Sorescu
16. Burgerratssaal: Berner Kammerorchester. Leitung: Hermann Müller. Solisten
19. Konservatorium: Berner Streichquartett. – Rathaus: Kammerkonzert
21. Konservatorium: Sonntagsmatinee
22. Casino: Klavierabend Annie Fischer
25. Casino: Symphoniekonzert. Leitung: Armin Jordan. Solistin: Marie-Antoinette Pictet, Klavier
26. Konservatorium: Violinabend Hansheinz Schneeberger
27. Neue Kunstgewerbeschule: Ensemble Neue Horizonte
28. Konservatorium: Jugendkonzert
29. Französ. Kirche: Kammermusikabend
30. Stadttheater: Premiere «Mit List zum Ziele», Oper von G. Rossini. – Casino: Ivan Rebroff. – Konservatorium: Duoabend Luise Schlatter, Violine; Ernst Matter, Klavier
31. Konservatorium: Klavierabend Oscar Schmid
Februar: 1./2. Casino: Symphoniekonzerte. Leitung: Sylvia Caduff. Solist: Michael Studer, Klavier
5./6. Radio-Studio: Beaux-Arts-Trio
Ab 7. Atelier-Theater: «John Gabriel Borkman», Schauspiel von H. Ibsen
9. Französ. Kirche: Deller Consort and Stour Music London

Ausstellungen und Messen

Jan./15. Febr. Schweizerische Landesbibliothek: «Henri Ferrare»
Jan./4. Febr. Schweizerisches PTT-Museum: «60 Jahre Pro Juventute»
Januar: Bis 16. Kunstmuseum: Pablo Picasso, Druckgraphik
11./13. Kursaal: Automobilausstellung
15. Jan./11. März. Schweiz. Alpines Museum: «Prof. Eduard Imhof: Aus dem graphischen und kartographischen Werk»
20. Jan./25. Febr. Kunsthalle: 7 Künstler aus London
Februar: 2./14. Hotel Schweizerhof: Griechische Wochen

Sport

Januar: 13., 23. Eisstadion Allmend: Eishockey-Meisterschaftsspiele NLA
Februar: 4. Nationales Tischtennisturnier
10. Eisstadion Allmend: Eishockey-Meisterschaftsspiel NLA
Das ganze Jahr. Bernisches Historisches Museum: Kultur- und Kriegsgeschichte von Stadt und Kanton Bern. Wandteppiche der Burgunderbeute. – Kunstmuseum: Trecento, Berner und Schweizer Kunst seit dem 15. Jahrhundert. Europäische Meister des 19./20. Jahrhunderts. Grösste Klee-Sammlung der Welt. Rupf-Stiftung (Braque, Gris, Picasso u. a.). – Naturhistorisches Museum: Dioramenschau. – Schweizerisches Alpines Museum: u. a. Reliefs, Panoramen. – Schweizerisches Gutenbergmuseum: Geschichte des Buchdrucks. – Schweizerisches Museum für Buchbinderei. – Schweizerisches PTT-Museum: Markensammlungen. – Schweizerisches Schützenmuseum: Entwicklung der Feuerwaffen. – Schweizerische Theatersammlung (Landesbibliothek). – Baumesse Bern, Parkterrasse 16: Permanente Baufachausstellung. – Bärengraben. – Tierpark Dählhölzli. – Botanischer Garten. – Kursaal, Casino, Kornhauskeller: Täglich Nachmittags- und Abendkonzerte. – Kaffeebar Shalimar: Swiss Jazz School Club: Täglich Jazzkonzerte

Bettmeralp

Januar: Bis 28. 8. Januar-Skiwochen 1973

Biel / Bienne

Jan./April. Stadttheater: Opern, Operetten, Schauspiele
Januar: 17. Konzert OGB
25. Konzert MSKG
Februar: 7. Konzert MSKG
Das ganze Jahr. Eidgenössische Turn- und Sportschule Magglingen: Ausbildungskurse für Sportlehrer(innen), Instruktions- und Leiterkurse sowie Ausbildungskurse der schweizerischen Turn- und Sportverbände

Les Bois

Janvier: 20. Ski: Courses de fond 30 km/10 km

Le Brassus

Janvier: 13/14. Ski: Concours internationaux nordiques

Braunwald

Jan./März. Jeden Mittwoch Pferdeschlittenfahrt
Jan./Febr. Gästeschlittelrennen
Januar: Bis 28. «All in»-Skiwochen
13./14., 15./16. Curling: Netstal-Kanne, Hotel Alpenblick Challenge Plate
20./21. Curling: Hotel-Bellevue-Becher
21. Ski: «Sie und Er»-Abfahrtsrennen
23./25., 28./29. Curling: Pellison-Cup, Hotelier-Cup
31. Jan./2. Febr. Curling: Elmer-Citro-Cup
Februar. Wöchentlich Kinderskirennen und Kinderball
7./9. Curling: Inter-Hotel-Cup

Breiten

Januar: 25. Einweihung des ersten Meerwasserschwimmbades in den Alpen

Les Brenets

Février: 10. Salle communale: Soirée annuelle du Chœur catholique

Les Breuleux

Janvier: 14. Ski: Courses de fond 30 km/10 km
27. Slalom spécial OJ

Brugg

Das ganze Jahr. Täglich geöffnet: Vindonissa-Museum, Klosterkirche Königsfelden, Habsburg. – Stäbli-Stübli: Werke der Kunstmaler Stäbli, Anner, Müller, Giger

Les Bugnenets

Janvier: 14. Ski: Championnats du giron jurassien (alpin)

Bulle

Février: 10/11. La Chia: 5es Championnats suisses OJ de ski alpin
Toute l'année. Musée gruérien (fermé le dimanche matin et le lundi)

Buochs

15. Jan./7. März. Theatersaison
Januar: 19. Hotel Krone: Älplertanz
26. Hotel Krone: Sportball

Burgdorf

Januar: 11. Casino-Theater: «Die lustige Witwe», Operette von Franz Lehár (Städtebund-Theater)
25. Casino-Theater: «Herminie», Schwank von Claude Magnier (Atelier-Theater Bern)
Das ganze Jahr. Rathaus: Sammlung für Völkerkunde. – Museum im Schloss

Celerina

Januar: 12./14. Curling: Ostschweizer Regionalmeisterschaft Open Air, Herren
25., 30./31. Curling: Lindsay Scott Hornies, Cresta Palace Gold Cup
Februar: 3./4. Curling: Coppa Mersmann
7. Kinderskirennen
10./11. Curling: Drachslers Wilhelm-Tell-Cup

Champéry

6 janv./4 févr. «Semaines blanches»
Mi-janvier. Inauguration de la randonnée à ski de 32 km entre Planachaux–Les Crosets et Morgins
Février: 2/4. Championnat suisse de bridge
10. 32e Slalom géant de Planachaux

Château-d'Œx

Janvier: 11. Nocturne avec descente aux flambeaux
12/14. Curling: Grand Prix Montres Certina et Challenge Toupin
13, 18. Matches de hockey sur glace
14. Ski: Course de fond 15 km
18. Nocturne à ski-bob avec descente aux flambeaux
26. Soirée théâtrale (Artistes associés de Lausanne)
27. Hockey sur glace: Match de championnat suisse
28. Concours à ski pour enfants
Février: 3. Grand bal de Carnaval
8, 10. Curling: Challenge Peal, Coupe Carnaval
9/10. CCL: Michel Bühler
10. Soirée musicale et littéraire. – Match de hockey sur glace
10/11. Championnats romands de ski alpin
10, 17. Soirées de la Société de musique «La Montagnarde»
10/18. Exposition de peinture François Masson

LUNGERN SCHÖNBÜEL

Lungern–Schönbüel

700–2200 m ü. M.

Lungern am See, der vielseitige und beliebte Winter- und Sommerferienort
Heimelige Hotels und Restaurants, Ferienwohnungen, Wintercamping, Eisfeld

Mit der Luftseilbahn Lungern–Schönbüel erreichen Sie das Skiparadies auf der Sonnenterrasse Schönbüel mit dem grossartigen Panorama und den gemütlichen Gaststätten
Günstige Sportbillette, Abonnements und Tageskarten
Schweizer Skischule

Auskunft: Verkehrsbüro Lungern Telefon 041 69 14 55
Luftseilbahn Telefon 041 69 14 85
Wetterauskunft Telefon 041 69 14 65

BAHNHOF BUFFET BERN

FRITZ HALLER CH-3001 BERN
TEL. 031/22 34 21 031/22 88 22
TELEX 33 3 22 B BERN CH

Hotel Montana Luzern

Das ganze Jahr geöffnet!

Ideal gelegenes Erstklasshaus,
ruhig, sonnig, staubfrei
Restaurant, Bar, private Seilbahn gratis
Helle Konferenz- und Bankettsäle
Telefon 041 22 57 91, Telex 78 591, Privat-«P»
Ed. W. Gianella, Direktor

Bahnhofbuffet und Schiffsrestauration Romanshorn

Bekannt für gepflegte Küche
Neuer Gerant:
Familie R. Wieser-Wermelinger
Telefon 071 63 11 63

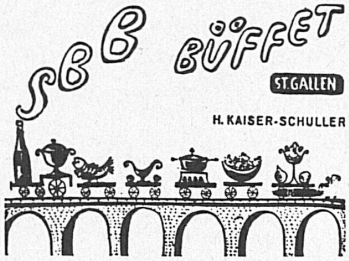

Thurgauerhof Weinfelden
Hotel
Kongresszentrum

Treffpunkt für geschäftliche und gesellschaftliche Anlässe **in der Ostschweiz.**

Telefon 072 5 28 93 – Telex 77 493

Hotel-Restaurant Telefon 01 42 52 40
100 Betten. Alle Zimmer mit Telefon. Zimmer mit Frühstück ab Fr. 25.–, alles inbegriffen.
Diverse Säle, Sitzungszimmer
Restaurant. Menü oder à la carte
Eigener Parkplatz Dir. Hausammann-Voney

Badenerstrasse 357
Telefon 01 52 65 00 Telex 53381

Das Haus der gehobenen Mittelklasse

200 Betten, moderne Zimmer mit TV, Radio, Telefon, Dusche und Privattoilette
Einzelzimmer Fr. 46.–, Doppelzimmer Fr. 75.–
Ohne TV und Privattoilette Einzelzimmer Fr. 35.–
Doppelzimmer Fr. 55.–
inkl. Bedienung und amerikanischen Frühstücks
Gediegener Aufenthaltsraum
Täglich frische Meeresspezialitäten im Restaurant
Grosser Parkplatz Garage gratis
4 Autominuten vom Hauptbahnhof entfernt

Verlangen Sie ihn im Speisewagen
Demandez-le au wagon-restaurant
Chiedetelo nella carrozza-ristorante

La Chaux-de-Fonds

Janvier: 13. Cappel: Concours de fond (ski jeunesse)
14. Tremplin de Cappel: Saut de jeunesse, 1re manche
16. Petite Salle TPR: Récital de clavecin Mady Bégert
16, 27. Hockey sur glace: Matches de championnat suisse LNA
17. Théâtre: «La Célestine», de Rojas
19/20. Théâtre: Centre dramatique de Lausanne
21. Conservatoire: Quatuor baroque de la Suisse romande
23. Salle de musique: Orchestre Radio-Berne. Direction: Théo Loosli. Soliste: Arthur Loosli, basse
25/27. Théâtre: «Les Branlefer», de H. Henkel (TPR)
31 janv./3 févr. Théâtre: Soirées théâtrales et musicales des écoles secondaires
Février: 6. Hockey sur glace: Match de championnat suisse LNA
9. Théâtre abc: «Le Serin muet» et «Médor»
10/11. Théâtre: Récitals Fernand Raynaud

Toute l'année. Musée d'histoire naturelle: Faune et flore du Haut-Jura et du Doubs; collections africaines; dioramas. – Musée des beaux-arts: Musée témoin de l'Art de la seconde moitié du XXe siècle. – Art haut-neuchâtelois de Léopold Robert à Le Corbusier. – Musée d'histoire: Médailler, armurier, les événements de l'histoire neuchâteloise: meubles XVIIIe siècle. – Musée international d'horlogerie (chaque dimanche): «Les trésors de l'horlogerie européenne». – Musée artisanal et paysan: Collections jurassiennes. – Vivarium de la Bonne-Fontaine

Chur

Jan./April. Spielzeit des Stadttheaters
Januar: 13., 23. Eishockey-Meisterschaftsspiele 1. Liga
24. Jan./24. Febr. Galerie zur Kupfergasse: René Gilsy, Aquarelle und Zeichnungen
25. Rätisches Volkshaus: Beethoven-Abend (Luise Schlatter/Ernst Matter)
Februar: 2. Hotel Marsöl: Tscheiver Romontsch (romanische Chöre)
2. Febr./Mitte März. Hotel Marsöl: Churer Schachmeisterschaft
3. Eishockey-Meisterschaftsspiel 1. Liga
10. Hotel Marsöl: Theateraufführungen

Das ganze Jahr. Bündner Kunsthaus: Werke von Angelica Kauffmann, Giovanni Segantini, Giovanni, Augusto und Alberto Giacometti, Ernst Ludwig Kirchner, Alois Carigiet usw. – Rathaus: Jeden 1. Freitag im Monat Mineralienbörse

Crans-sur-Sierre

Janv./10 févr. Semaines Ski-Soleil «Tout compris»
Janvier: Jusqu'au 31. Galerie de l'Etrier: Claude Mojonnet, peintures
13/14. Curling: Coupes Pastis 51, Au Caveau et Vieux-Valais
14. Ski: Grand prix OVO pour jeunes (région romande)
14/24. Congrès international des maîtres coiffeurs pour dames
20. Ski: Còncours de la TV romande
20., 27. Matches de hockey sur glace
27. Ski: Concours interne de Montecatini–Edison Italie
27/28. Curling: Tournoi international, Challenge Super-Crans
Février: 3. Match de hockey sur glace
5/6. Curling: Coupes Swissair et Whisky à Gogo
10. Skibob: Coupe Principessa Borghese (pour hôtes)

Crémines

Février: 3, 10. Théâtre des jodleurs

Davos

Januar: 7./21. ACS-Curlingwochen
7. Jan./11. Febr. «Ski-in» Gäste-Skikurse
10./11. Curling: Beefeater-Cup
10./14. 5. Internationaler Lawinenrettungskurs
12./14. Curling: Internationales Turnier um die Preise des CC Davos-Village (Franz-Schaad-Preise)
13. Englisch-schweizerisches Parlamentarierskirennen
13./14. Schweizerische Sprintmeisterschaft und internationales Eisschnellaufen
14. Internationaler Eisschubverein Davos: Vereinsmeisterschaft
14./24. 3. Internationale Pharmazeutische Fortbildungswoche der Deutschen Bundesapothekerkammer
16./18., 20./21. Curling: Bianchi-Cup, Flüela-Cup
19./20. Eisschnellaufen: Schweizer Meisterschaft und internationale Konkurrenz
22./23., 23./24. Curling: Veuve-Clicquot-Cup, Hans-Fopp-Preise
24. Kongresshaus: «Komödie der Irrungen» von W. Shakespeare
25./26. Curling: Schweizerhof-Kanne
27./28. 4. Fortbildungskurs der Schweizerischen Vereinigung technischer Röntgenassistentinnen und -assistenten
28. Kinderschlittenfahrt, alter Brauch. – Eisschieben: Calanda- und Sechsämtertropfen-Pokal. – Kongresshaus: Rezital Ivan Rebroff
29./30., 30./31. Curling: Kessler-Sekt-Preise, Black & White Cup
Februar: 1./9. 3rd European Management Symposium. Thema: «Shaping your future in Europe»
3./4. Schweizer Rennschlittenmeisterschaften
3./4., 6./7. Curling: Hennessy Bowl, Bellavista-Bock; Prix Champagne G. H. Mumm
8./9., 10./11. Curling: Bols-Preise, Henkell-Trocken-Preise

Les Diablerets

Janvier: 13/14. Curling: Challenge Noël-Béard
27/28. Curling: Challenge Cochon
Février: 3/4, 10/11. Festival «Musique et Neige»

Disentis

Jan./Febr. Ski: Nachtstafetten
Januar: 6./27. Sonderskiwochen
21. Caischavedra: Oberländer JO-Meisterschaft
Februar: 4. Ski: Schülerrennen

Dornach (Goetheanum)

Februar: 3. Konzert Adalbert Nauber, Violine; Annabel Seidler, Klavier
4. Eurythmie
10. Rezitationsabend Inge Matthesius

Eigenthal

Januar: 28. Langlauf: Jugend-Cup

Einsiedeln

Januar: 13. Einsiedler Slalom
27./28. Einsiedler Skitag
Februar: 10./11. Internationaler Biathlon

Engelberg

Jan./14. April. Ski- und Sportwochen – Langlaufwochen
Jan./Febr. Nächtliche Schlittenfahrten
Januar: 21. Ski: Eröffnungskonkurrenz der 12. Internationalen Springerwoche des SSV

Engi GL

Februar: 4. Skiball

Estavayer-le-Lac

Janvier: 21. St-Sébastien (les bons maris)

Toute l'année. Musée: Archéologie lacustre, art populaire régional, collections d'armes anciennes, grenouilles naturalisées

Fiesch

Jan./21. April. Schweizer Bergsteigerschule: Kombinierte Winterskiwochen

Flims Waldhaus

Januar: 10./12., 12./14. Curling: CO-HO-Damen-Cup, Cristal Trophy/Senioren-Cup
14./21. Pauschalskiwoche
16./17., 19./21. Curling: H. Huber Memorial Cup, Seniorenregionalmeisterschaft
19. Fackelabfahrt
20. ACS-Ball, Sektion Graubünden
23./25., 26./28. Curling: Vasen-Cup, 10. Goldene Basler-Nadel
26. Internationale Eisrevue
27./28. Nationales Wintermehrkampfturnier und Schweizerische Juniorenmeisterschaften im Dreikampf
30./31. Curling: Sie-und-Er-Cup
Februar: 1./2. Internationaler Biathlon im Staffel- und Einzellauf
2./4., 6./8. Curling: R. Sander Memorial Trophy, Teacher's Cup
3./4. Wintermeisterschaften der Geb.Div. 12
3./10. Pauschalskiwoche
9./11. Curling: Hotelier-Cup

Flumserberge

Jan./4. Febr. Spezialskiwochen

Frauenfeld

Januar: 12./13., 19./20. Eishockeyspiele
18. Casino: «Die Fledermaus»
Februar: 3. Eishockeyspiel
5. Casino: Tel-Aviv-Quartett
6. Casino: «Unsere kleine Stadt» von Thornton Wilder

Das ganze Jahr. Schloss: Museum des Kantons Thurgau. – Kunstsammlung Bernerhaus: Sonntags geöffnet

Fribourg/Freiburg

Janvier: Jusqu'au 14. Musée d'art et d'histoire: Salon 72, artistes fribourgeois
18. Théâtre Livio: «La Célestine», de Rojas
26 janv./4 mars. Musée d'art et d'histoire: Art tchèque contemporain (gravures, céramique, verrerie)
30. Théâtre Livio: «Ne réveillez pas Madame», d'Anouilh

Février: 6. Théâtre Livio: «Macbett», de Ionesco
Toute l'année. Musée d'histoire naturelle (sauf le samedi et le dimanche matin). – Musée d'art et d'histoire (sauf le lundi): Peintures et sculptures du Xe au XXe siècle; vitraux, orfèvrerie médiévale. – Cathédrale St-Nicolas: Tous les mercredis concert d'orgues. – Piscine couverte du Schönberg

Genève

Concerts et théâtres
Janv./mai. Saison du Grand-Théâtre, du Casino-Théâtre, du Théâtre de la Comédie, du Nouveau Théâtre de Poche, du Théâtre de Carouge, du Théâtre de l'Atelier et du Théâtre Pitoëff
Janvier: Jusqu'au 31. Casino-Théâtre: «Le Coucher de la Mariée», de Félix Gaudère
9/20. Théâtre de Carouge: «Holocaustum», de Manet
11. CERN: Quatuor Via Nova
11/31. Théâtre des Marionnettes: «Le Prince Aléodor»
12. Victoria-Hall: Orchestre symphonique de Vienne. Direction: Milan Horvat. – Salle Musica Antiqua: Trio avec harpe de Budapest
12, 13. Théâtre de la Comédie: «Véronique», d'André Messager
15. Conservatoire: Centre de Musique contemporaine
16 janv./10 mars. Nouveau Théâtre de Poche: «Le Roi Louis», de Pankowski
17. Victoria-Hall: Concert symphonique de l'OSR. Direction: Horst Stein. Soliste: Paul Badura-Skoda, pianiste.
17/22. Théâtre de la Comédie: «Ne réveillez pas Madame», de Jean Anouilh (Galas Karsenty-Herbert)
18. Cathédrale St-Pierre: Concert d'inauguration de l'orgue de chœur
19. Victoria-Hall: Orchestre symphonique du Westdeutscher Rundfunk
23. Bossy: Concert Anne Gallet – Marinette Extermann, clavecinistes
24. Victoria-Hall: Concert Croix-Rouge de l'OSR
25. Victoria-Hall: «Los Incas et Zamfir»
25, 27, 30. Grand-Théâtre: «Le Chevalier à la Rose»
26. Eglise du Petit-Saconnex: Trio Bellay
26/28. Théâtre de la Comédie: «Press in boots», pantomime
28. Grand-Théâtre: Ballets pour enfants
29. Musée d'art et d'histoire: Duo Herrera/Alvarez
30. Salle Centrale: Récital Jean Fonda, pianiste
30 janv./3 févr. Théâtre de Carouge: «Le Prix America», de Dino Buzzati
31. Studio Radio-Genève: Mercredi symphonique, OSR. Soliste: Marta Dejanova, pianiste
31 janv./5 févr. Théâtre de la Comédie: «Macbett», d'Eugène Ionesco
Février: 1er. Ecole de Commerce: Orchestre du Collège de Genève, Chœur du Collège Calvin. – Victoria-Hall: Récital Memphis Slim, piano et chant (blues)
1er, 3, 6. Grand-Théâtre: «Le Chevalier à la Rose»
2. Victoria-Hall: Academy of St. Martin-in-the-Fields. Direction: Neville Marriner. Soliste: George Malcolm, violoniste. – Bossy: Récital Alfred Deller/Desmond Dupré
3. Victoria-Hall: Orchestre Mikis Théodorakis
4, 7/8, 10/11. Grand-Théâtre: Ballets pour enfants
6. Victoria-Hall: Stan Kenton and his Big Band
6/17. Théâtre de Carouge: «Holocaustum», de Manet
7. Victoria-Hall: Concert symphonique de l'OSR. Direction: Wolfgang Sawallisch
7/9. Théâtre de la Comédie: Récitals Raymond Devos
8. Théâtre de Carouge: «Comment la Souris reçoit une Pierre sur la Tête et découvrit le Monde». – Lycéum-Club: Récital de piano Ricardo Zugaro. – CERN: Baroque Strings. Direction: Frank Gassmann. Soliste: Alexandre Magnin, flûtiste
10. Conservatoire: Deller Consort, London

Expositions et foires
Janv./17 févr. Cabinet des estampes: «Venise au XVIII siècle»
Janvier. Musée d'histoire naturelle: Dessins originaux: mammifères et oiseaux en voie de disparition; Photographies: paysages californiens
Jusqu'au 14. Petit-Palais: Peintres cubistes et cézanniens. – Cabinet des estampes: Acquisitions et dons récents
Jusqu'au 15. Musée Rath: Société des peintres, sculpteurs et architectes suisses
Jusqu'au 28. Musée d'art et d'histoire: Xylon
12/25. Athénée: «Le Molard à Genève» (Concours Calame)
31 janv./19 févr. Athénée: Narciso Bonomi, peintre
Févr./mars. Musée Rath: «Gemini», gravures d'objets contemporains américains
Février: 3/11. Palais des Expositions: Salon international du Nautisme et du Plein Air
8/27. Athénée: Marius Chambaz, œuvres récentes

Congrès internationaux
Janvier: 18/20. Assemblée de l'Union interparlementaire

Sports
Janvier: 16, 23. Hockey sur glace: Matches de championnat suisse LNA
20/21. Natation: 7e Championnat international de Genève
Février: 3, 10. Hockey sur glace: Matches de championnat suisse LNA
Toute l'année. Musée d'art et d'histoire. – Cabinet des estampes. – Salle de l'horlogerie. – Galerie Haute Epoque. – Musée d'Athénée. – Le Petit-Palais. – Bibliothèque publique et universitaire. – Musée Ariana. – Collections Baur. – Institut et Musée Voltaire. – Musée des instruments anciens de musique. – Musée d'histoire des sciences. – Musée d'ethnographie. – Muséum de l'histoire naturelle et Musée régional. – Conservatoire et Jardin botaniques. – Bibliothèques municipales. – Musée de Genève de l'automobile, de la motocyclette et du cycle

Glarus

Januar: 15. Gemeindehaus: Duoabend Claude Starck, Violoncello; Christoph Lieske, Klavier
21. Schützenhaus: Harmonie Glarus
28. Gemeindehaus: Duoabend Hans Brupbacher, Flöte; Niklaus Meyer, Klavier
Februar: 5. Theater: «Komödie der Irrungen» von Shakespeare

Göschenen

Das ganze Jahr. Verkehrsbüro: Bergkristallausstellung

Grächen

7. Jan./13. Febr. Spezialski- und Langlaufwochen
Januar: 13./14. 2. Nationales Skibobrennen

Grandval

Janvier: 20. Fanfare: Concert annuel
28. Slalom géant OJ

Gränichen

Februar: 4. Radquerfeldein: Schweizer Meisterschaft

Grenchen

20. Jan./15. Febr. Galerie Toni Brechbühl: Graphik, Accrochage
Januar: 22. Parktheater: «Herminie», Schwank von Claude Magnier (Atelier-Theater, Bern)

Grindelwald

Januar: Bis 20. 15. Quinzaine culinaire de Grindelwald
11., 12. Curling: Damen-Punktspiele, Goldtest
12., 19., 26. Nachtskispringen
13. Jan./3. Febr. Januar-Ski-/Curling-Paket
13./14., 16./17. Curling: Hektor-Bühler-Cup/Kurvereinspreise, Preise der Bergbahn Grindelwald-First AG
13., 20., 27. Eishockey-Meisterschaftsspiele
16./17. 35. Internationale Damenskirennen des SDS: Abfahrt/Slalom
19., 20./21. Curling: Punktspiele, Mutschli-Match
20. Ski: Aspen-Slalom (Regional-Cup)
21. Velogemmelrennen
23./24., 25./26. Curling: Walter-Cup, Kurvereinspreise
24. Theater für das Bernerland: «Duett im Zwielicht.» – JO-Skirennen
25. Ski: Gästerennen
27./28. Skitage der ANSA (Allianz norwegischer Studenten im Ausland): Riesenslalom, Slalom, Sprunglauf, Langlauf
27./28., 30./31. Curling: Sandeman Don, Damenmeisterschaft von Grindelwald
27. Jan./11. Febr. 29. Grindelwalder Curlingwochen
30. Schülerskirennen der Talschaft Grindelwald
Februar: 1./2., 3./4. Curling: Pulver-Kanne, Dimtza-Cup
2., 9. Nachtskispringen
3., 10. Eishockey-Meisterschaftsspiele
5., 7./8. Curling: Zürich–Grindelwald, Damen; Hauser-Cup
8. Grosses Kinderskirennen. – Gäste-Anfängerskirennen: Basil-Mitchell-Cup
8./10. Pfingstegg: Weltmeisterschaften im Schneebob
10./11. Curling: Newsum-Polhill-Cup

Gruyères

Toute l'année. Château de Gruyères

Gryon

Janvier: 28. Ski: Championnats romands OJ, aux Chaux
Février: 3. Bal masqué

Gstaad

Jan./4. Febr. Spezialskiwochen «Fix-Fertig»
Januar: 18./21. BOCA – Berner Oberländer Curlingmeisterschaft
20. Gstaader Jugendskirennen
26. Internationale Skispringerwoche SSV (Weltklasse)
30. Jan./1. Febr. Curling: Gold-Cup
Februar: 3./4. Curling: Schweizer Juniorenmeisterschaft
10. Kirche Saanen: Kammerkonzert. Leitung: Jörg-Ewald Dähler

Habkern

Januar: 28. Internationaler Biathlon

Hägendorf

Januar: 14. Nationales Radquerfeldein

Haute-Nendaz

Janv./14 avril. «Semaines blanches»

Herisau

Das ganze Jahr. Jeden Freitag Vieh- und Warenmarkt

Herzogenbuchsee

Januar: 21. Kammerensemble Radio-Bern. Leitung: Theo Loosli. Solist: Arthur Loosli, Bass

Interlaken

Jan./März. Skipauschalen
Januar: 14. Aula: Theater 58, Zürich
28. Aula: Lehrergesangverein
Februar: 4. Aula: Lehrergesangverein

Kandersteg

Jan./10. Febr. Skiwochen für Anfänger (Pauschalen)
Januar: 13. Ski: Oeschinen-Abfahrt
13./14. Eishockeyturnier: Edelweiss-Cup
14. Eröffnung der Einführungswoche in den Skiwandersport
21. Ski: Oberländisches Standardrennen
21./28. Kandersteger Curlingwoche: 23. Jan.: Frames Shield; 25. Jan.: Montbaro-Cup; 27./28. Jan.: Kandersteger Silver Stone
27./28. Militär-Mannschaftswettkämpfe Gz.Div. 5 und Mech.Div. 4
31. Klassisches Konzert
Februar: 3./4. Curling: Victoria-Adler und White Horse Cup
10./11. Curling: Hotelierverein-Cup

Kiental

Januar: 14. Militärischer Wintermehrkampf

Klosters

Jan./April. Klimastation: Fitnessaufbau und -tests
Jan./3. Febr. Winterferien nach Mass
Januar. Eishockey-Meisterschaftsspiele
13., 17., 20. Pferdeschlittenfahrten
14. Ski: Alpenrösli-Kombinationsrennen
14., 17. Curling: Henkell-Trocken-Preis, Carpano-Preise
14., 21. Eishockey: Junioren-Meisterschaftsspiele
20./21., 24. Curling: Albeina-Kanne, Elmer-Citron-Cup
24., 27., 31. Pferdeschlittenfahrten
28. Curling: Teacher's Curling Stone
Februar: 3. Eishockey-Meisterschaftsspiel
3., 7., 10. Pferdeschlittenfahrten
4. Schweizer Skimeisterschaft: Langlauf 50 km. – Curling: Champagne-Kanne Louis Roederer
5./28. Curling: Kleinere Turniere

Langenthal

Januar: 19./20. Theater: «Die lustigen Weiber von Windsor» (Aargauer Oper)
23. Theater: «Herminie», Schwank von Claude Magnier
Februar: 3. Theater: «Irma la Douce»
8. Gastspiel des Stadttheaters Luzern. – Hotel Bären: Kammermusik

Langnau i. E.

Jan./Ende Febr. Eishockey-Meisterschaftsspiele NLA
Januar: 14. Emmentalisches Skirennen
20., 21., 27. Konzerte und Theater
25. Kammermusikabend
Februar: 3., 4., 10. Konzerte und Theater

Lausanne

Concerts et théâtres
Janv./mars. Saison du Théâtre municipal, du Théâtre de Beaulieu, du Théâtre des Faux-Nez et du Théâtre de Vidy
Janvier: 11. Théâtre de Beaulieu: Symphonieorchester des Österreichischen Rundfunks Wien. Direction: Milan Horvat
11/13. Théâtre municipal: «Le Doux Oiseau de la Jeunesse», de Tennessee Williams (Galas Karsenty-Herbert)
14. Théâtre municipal: Concert populaire de l'OCL. Direction: Jean-François Monnard. Soliste: Jean Jaquerod, violoniste
16/20. Théâtre de Vidy: «Orlando Curioso» (Centre dramatique de Lausanne)
18. Théâtre de Beaulieu: Concert symphonique de l'OSR. Direction: Horst Stein. Soliste: Paul Badura-Skoda, pianiste. – Conservatoire: Trio Pro Musica
19. Eglise Notre-Dame-du-Valentin: Chœur de l'Elysée. Direction: René Falquet
22. Théâtre de Beaulieu: Concert symphonique de l'OCL. Direction: Victor Desarzens. Soliste: Shmuel Ashkenasi, violoniste
23 janv./3 févr. Théâtre de Vidy: «Thyeste», de Hugo Claus (Centre dramatique de Lausanne)
25. Maison pulliérane, Pully: Ensemble baroque
25/27. Théâtre municipal: «Ne réveillez pas Madame», de Jean Anouilh (Galas Karsenty-Herbert)
28. Théâtre municipal: Concert populaire de l'OCL. Direction: André Charlet. Soliste: Robert Virovaï, violoniste
30. Théâtre de Beaulieu: Academy of St. Martin-in-the-Fields. Direction: Neville Marriner. Soliste: George Malcolm, violoniste
31. Cathédrale: Chœur Faller et OCL. Direction: Robert Faller
Février: 1er. Grande Salle de Crissier: Musique de chambre
4. Théâtre municipal: Concert populaire de l'OCL
8. Théâtre de Beaulieu: Concert symphonique de l'OSR. Direction: Wolfgang Sawallisch
8/10. Théâtre municipal: «Macbett», de Ionesco (Galas Karsenty-Herbert)
9. Cathédrale: Récital Pierre Cochereau, orgue

Expositions et foires
Janvier: Jusqu'au 14. Musée historique de l'Ancien-Evêché: «700e anniversaire de la première mention de l'église Saint-François à Lausanne»
Février: 3/18. Musée historique de l'Ancien-Evêché: 13e «Photeurop», exposition de photographies

Divers
Janvier: 18/21. Théâtre de Beaulieu et Théâtre municipal: Concours international pour jeunes danseurs
20. Palais de Beaulieu: Bal de l'Entraide
Toute l'année. Musée cantonal des beaux-arts (Palais de Rumine). – Musée historique de l'Ancien-Evêché, place de la Cathédrale 2 (Collections de l'Association du Vieux-Lausanne). – Musée de Mon-Repos, parc Mon-Repos: Collections Benoist, Constant et Morel. – Musée olympique, parc de Mon-Repos. – Musée romain de Vidy, chemin du Bois-de-Vaux 20. – Musée du tapis ancien, rue du Bourg 29. – Vivarium, chemin de Boissonnet 82

Lauterbrunnen

Januar: 13., 27. Eishockeyspiele
21. Ski: 31. Infernorennen Schilthorn–Lauterbrunnen
Februar: 4. Volksskilauf

Lenk i. S.

Januar: 7./28. Spezialskiwochen
13./14. Curling: Vrenelis Preise
14. Adler-Skirennen
19./21. Curling: Westschweizerische Seniorenmeisterschaften
27./28. Curling: Bühlbergstein, Cynar-Cup 72
Februar: 2. Jugend-Symphonieorchester der deutschen Schweiz. Leitung: Claus Cornell
2./3. Skipatrouillenlauf Felddivision 3
3./4. Curling: Bols-Cup
10./11. Curling: Cynar-Cup 73. – Theateraufführungen

Lenzerheide-Valbella

Jan./Febr. Gäste- und Kinderskirennen, Fackelabfahrten und Skischaulaufen
Januar: 12./13. Curling: Lenzerheide Prize, Grischuna-Cup
13. Jan./10. Febr. Anti-Stress-Pauschalwochenarrangements
14. Ski: Langlauf
14./15., 17./18. Curling: Louis-Roederer-Trophy, Friendship Salver
16. Sie-und-Er-Tag der Rothornbahn
20./21., 22./23. Curling: Caselva-Inter-Cup, Lai-Trophy
21. Ski: Clubmeisterschaften SC Valbella
26./27., 28./29. Curling: President's Cup, Heliomalt-Cup
31. Jan./1. Febr. Curling: Leroi-Trophy
Februar: 3. Eishockey-Meisterschaftsspiel
7./8. Curling: Sportkommissions-Cup

Leukerbad

Januar: 13./14., 20./21. Curling: Cup Hotel Grichting, Cup Heliomalt
13., 27. Eishockeyspiele
21. Ski: Clubrennen (Langlauf)
27./28. Curling: Cup Hotel Alpina
28. Eishockey: Kellner–Köche
Februar: 3./4., 10./11. Curling: Cup Verkehrsverein, Cup Hotel Derby
4. Sportball
10./11. Eishockeyturnier

Leysin

Janvier: 14. Ski: Derby de la Berneuse (descente)
22. Semaine internationale de ski des Alpes vaudoises: Slalom géant
Février: 3/4. Grand gala au Manège
7. Temple: Récital Christ. Jacottet, claveciniste
10/11. Championnats romands de ski PTT

Liestal

Januar: 30. Martinshof: Kammermusikduo Christine Brodbeck, Violine; Annemarie Feigenwinter-Gysin, Klavier

Le Lieu

Janvier: 21. Quatuor Saint-Jean

Linthal

Januar: 27. Hotel Adler: Unterhaltungsabend
Februar: 3. Hotel Adler: Unterhaltungsabend

Locarno

8. Jan./3. Febr. Cardada: «Settimane bianche»
Januar: 17. Teatro Kursaal: Soirée-cabaret Jean Belliard, Paris
31. Teatro Kursaal: «Wie man Karriere macht», Komödie von Alexander N. Ostrowski. – Concerti invernali di Locarno: Schubert-Abend mit Isabella und Jürg von Vintschger

Das ganze Jahr. Casino-Kursaal: Konzerte, Theater, Dancing, Variété, Boule, Kunstausstellungen. – Museo Arp im Castello Visconti

Le Locle

Janvier: 18. Hockey sur glace: Match de championnat juniors
20. Combe-Girard: Championnat jurassien de saut à ski
23. Casino-Théâtre: «Mooney et ses Caravanes», de P. Terson (TPR)
27. Hockey sur glace: Match de championnat 1re ligue
27/28. Combe-Girard: 12e finale de la Semaine internationale de saut à ski
Février: 7. Théâtre: «Le Serin muet» et «Médor» (Compagnie Scaramouche)
9. Prés-de-la-Jaluse: Coupe nocturne de slalom
10, 14. Casino-Théâtre: «Double Feu», de Robert Thomas (Comoedia)

Toute l'année. Musée des beaux-arts. – Musée historique. – Musée d'horlogerie au Château des Monts: Histoire de la Mesure du Temps; Collection des automates Maurice Sandoz, etc. Horlogerie 1971. – Musée Alexandre Girod: Peintures, meubles, etc. du peintre loclois XIXe siècle

Lugano

Janv./mars. Piscines et tennis couverts. Patinoire
Janvier: 11. Auditoire RSI: Concert symphonique de l'Orchestre RSI. Direction: Marc Andreae. Solistes: Karl et Till Engel, pianistes
15. Auditoire RSI: «La Singla», flamencos gitanes
16, 23. Hockey sur glace: Matches de championnat suisse LNA
18. Auditoire RSI: Concert symphonique de l'Orchestre RSI. Direction: Alfred C. Morris. Solistes: Erika Rademacher, Urs-Peter Schneider, pianistes
Février: 1er. Auditoire RSI: Concert symphonique de l'Orchestre RSI. Direction: Marc Andreae. Solistes: Fausto Teni, ténor; Irene Oliver, soprano
3, 6. Hockey sur glace: Matches de championnat suisse LNA
8. Auditoire RSI: Concert symphonique de l'Orchestre RSI. Direction: Bruno Amaducci. Soliste: John Ogdon, pianiste

Toute l'année. Casino-Kursaal: Théâtre, dancing, variété, jeux

Lungern

Jan./14. April. Pauschalskiwochen

Lutry

Janvier: 28. Temple: Récital George Malcolm, clavecin

Luzern

Konzerte und Theater
Jan./Mai. Spielzeit des Stadttheaters: Oper, Operette, Schauspiel
Januar: 11. Stadttheater: AML-Jugendkonzert. Leitung: Ernst-Hans Beer. Solist: Patrizio Mazzola, Klavier
18. Kunsthaus: AML-Symphoniekonzert. Leitung: Sylvia Caduff. Solist: Rudolf Bamert, Violine
25. Kunsthaus: Kammermusikabend. – Stadttheater: «Volpone» (Schauspielhaus Zürich)
26. Stadttheater: Premiere «Der Barbier von Sevilla». – Antoniuskirche, Tribschen: Waiblinger Kammerorchester Stuttgart
27. Kunsthaus: Konzert der Stadtmusik
Februar: 5. Kunsthaus: Johann-Strauss-Ensemble der Wiener Symphoniker
7. Stadttheater: Premiere «Ein Feind des Volkes» von H. Ibsen
8. Kunsthaus: AML-Symphoniekonzert. Leitung: Ulrich Meyer. Solist: Bernhard Billeter, Klavier

Ausstellungen
21. Jan./25. Febr. Kunstmuseum: Gerhard Richter. Sonderausstellung: Ernst Maass/Max von Moos

Feste und Folklore
Januar: 13. Abholung des Fritschi-Vaters zum Bärteli-Essen

Diverses
Januar: 19./30. Konservatorium: Meisterkurs für Violine. Leitung: Wolfgang Schneiderhan

Das ganze Jahr. Kunstmuseum: «Schweizer Kunst» (15. bis 20. Jahrhundert) und europäische Malerei. Luzerner Ikonensammlung. – Landhaus Tribschen: Richard-Wagner-Museum. – Schweiz. Museum für Brot und Gebäck, Rigistr. 28. – Verkehrshaus der Schweiz – Europas grösstes Verkehrsmuseum mit modernstem Planetarium: Täglich geöffnet (ausgenommen Montag)

Les Marécottes

Janv./9 avril. «Semaines blanches»

Montana-Vermala

Janv./10 févr. Semaines Ski-Soleil «Tout compris»
Janvier: 14, 20, 27. Matches de hockey sur glace
18. Slalom géant pour hôtes
20/21, 27/28. Curling: Challenge Pierre d'Argent, Tournoi international et Challenge Super-Crans
Février: 2/4, 7/8. Curling: Challenge Me A. Dussoix, coupe Me Désert
3. Match de hockey sur glace
8. Slalom géant pour hôtes
10/11. Curling: Championnat de Montana

Montreux

Janvier: Jusqu'au 31. Galerie David.-H. Leresche: Collections privées
22 janv./16 févr. Centre d'Art: Zadkine Adami, lithographies
1er févr./3 mars. Galerie Picpus: Teleki, huiles; Gorodines, aquarelles

Toute l'année. Château de Chillon

Morges

Janv./avril. Saison du Théâtre des Trois P'tits Tours
Février: 8. Concorde: Trio Schneeberger/Molnar/Perret

Toute l'année. Musée Alexis Forel: Mobilier du XVIe au XVIIIe siècle, gravures, verrerie, procelaines, poupées et jouets (ouvert les après-midi, sauf le lundi). – Château de Morges: Musée militaire vaudois (fermé jusqu'au 14 avril 1973)

Moutier

Janvier: 19. Théâtre: «La Condition féminine» (TPR)
26. Théâtre: «Eisenwichser» (TPR)
Février: 2. Théâtre: «Mooney et ses Caravanes» (TPR)

Mühlehorn

Februar: 10. Gasthof Mühle: Chorkonzert

Münster

Januar: 21./28. Ski: Langlaufkurs
Februar: 4./11. Ski: Langlaufkurs

Mürren

Jan./März. Wöchentlich vier Gästeskirennen. – Fuchsjagden, Fackelslaloms
Januar: 10./11. 1. Internationale FIS-Europa-Cup-Damenskirennen: Riesenslalom/Slalom
13. Gästeschlittelrennen Mürren–Gimmelwald. – Folkloreabend
13./14. Curling: Tächi-Trophy
16./17. Curling: Rudolf-Cup, Verkehrsvereins-Kanne, Dill-Cup
19./20. Curling: Mürren-Bär
21. Ski: 31. Internationales Infernorennen Schilthorn–Lauterbrunnen, offen
22., 23. Ski: Mackintosh Experimental Slalom, Bracken No-Fall
23./24. Curling: British Lion
27./28., 30./31. Curling: Kandahar-Curlingstein, Silberbesen
Februar: 1./2., 3./4. Curling: Seagram's Trophy, Jungfrau-Cup
7. Skidemonstration
7./8. Curling: Fondue-Match
9. Ski: Strange Watkins
10./11. Curling: CCD-61-Trophy

Murten

Januar: 13. Fastnachtsgesellschaft: Hilaritag
27. Konzert der Stadtmusik

Muttenz

Januar: 13. Jazzabend
Februar: 7. Klavierabend Markus Schneider

Neuchâtel

Janvier: 13. Théâtre: «Le Serin muet» et «Médor» (Compagnie de Scaramouche)
14. Lyceum-Club: Récital Guy Fallot, violoncelliste; Emmanuelle Jamasse, pianiste
15. Théâtre: «La Célestine»
16/20. CCN: Galas de magie
17/18. Théâtre: «Le Doux Oiseau de la Jeunesse», de Tennessee Williams
19. Salle des conférences: Concert symphonique de l'OSR. Direction: Horst Stein. Soliste: Paul Badura-Skoda, pianiste
26/27. Théâtre: «Macbett», de Ionesco (Galas Karsenty-Herbert)
28. Temple de Cortaillod: Récital d'orgue François Altermath
Février: 1er. Salle de la cité: «Branlefer et Cie» (TPR)
4. Lyceum-Club: Récital Arthur Loosli, basse; Georges-H. Pantillon, pianiste
6. Salle des conférences: Orchestre de chambre de Neuchâtel. Direction: Ettore Brero. Solistes: Philippe Huttenlocher, baryton; Karin Rosat, soprano
9/10. Théâtre: «Pauvre France!», de Clarke et Borrich (Galas Karsenty-Herbert)

Toute l'année. Musée d'art et d'histoire (le premier dimanche de chaque mois): Démonstration du fonctionnement des automates Jaquet-Droz

Nyon

Toute l'année. Musée de cires et Palais de mirages

Olten

Januar: 12./14. Rennwagenausstellung
16. Städtebundtheater: «Der Floh im Ohr»
21. St.-Sebastians-Feier der Stadtschützen
27. Heimatabend
30. Tourneetheater: «Endspurt»
Februar: 7. Stadttheater Bern: «Can-Can»

Orbe

Janvier: 20. Théâtre des Jeunes: Chansons de Roger Cunéo

Ovronnaz

Janv./10 avril. «Semaines blanches»

Payerne

Janvier: 21. Cross national

Pontresina

Januar: Bis 28. Pauschalskiwochen Diavolezza-Lagalb
12., 26. Skischulrennen und Skischulabende
13./14., 15./16. Curling: Noris-Isar-Preise, Black & White Trophy
17./18. Curling: Röntgen-Platte
17., 31. Fackelabfahrten und Skischaulaufen
18. Mondschein-Schlittenfahrt
19./21. Curling: 6. Pontresiner Inter Stone und Broom Trophy, Doppelcup
23./24. Curling: Schweizerhof- und Gianotti-Cup, Doppelcup
27./28. Jubiläumscup 50 Jahre CC Village Pontresina mit Curlerabend und Curlertaufe
28. Risenslalom: «Weisses Wiesel der Alp Languard»
30./31. Curling: Rado-Watch-Cup
Februar: 1./2., 3./4. Curling: Frauenfelder-Trophy, Rhein-Düssel-Gold-Cup
4. Sie-und-Er-Riesenslalom: Louis-Pieters-Wanderpreis
6./7., 8./9. Curling: Jova-Pendüle, Merry-Film-Trophy
9. Skischulrennen und Skischulabend
10./11. Curling: Schlosshotel-Trophy

Les Ponts-de-Martel

Janvier: 20. Hôtel du Cerf: Soirée musicale et théâtrale

Poschiavo

28. Jan./4. Febr. Ski: «Settimana bianca»

Rapperswil

Das ganze Jahr. Schloss: Ausstellung des Schweizerischen Burgenvereins und Polen-Gedenkausstellung. – Heimatmuseum Breny-Haus

Rheinfelden

Februar: 3. Kirchenkonzert der Stadtmusik
10. Salmensaal: 75 Jahre Schweiz. Werkmeisterverband

Riederalp

7. Jan./3. Febr. Januar-Skiwochen
Januar: 14./27. Skiakrobatikkurs Art Furrer

Riehen

Januar: 18. Dorfkirche: Kammermusikensemble Zürich. Leitung: Heribert Lauer

Rigi

Januar: 13./21. Kaltbad: Curlingwoche: 13./14. Jan.: Carpano-Cup; 16./17. Jan.: Royal-Sport-Kanne; 19. Jan.: Bols-Cup; 20./21. Jan.: Britt-Vase/Theo-Klopfe-Preis
20./21. Alpine Zentralschweizerische Skimeisterschaften: Slalom/Riesenslalom
28. Rigi Staffelhöhe: Rot-Blau-Riesenslalom
Februar: 3./4., 10./11. Kaltbad: Curling: Memorial Trophy, Clubmeisterschaft
4. Kaltbad: Rigi-Derby der Eisenbahner

Romanshorn

Januar: 14. Grosser Bodansaal: Europäische Madrigale aus dem 16./17. Jahrhundert
20. Grosser Bodansaal: Jahreskonzert des Musikvereins
23. Grosser Bodansaal: «Rien pour rien» von C. M. Maître (Stadttheater Konstanz)

Das ganze Jahr. Zoo-Garten mit Raubtier-Dressurschule

Rorschach

Januar: 15. Aula auf Mariaberg: Trio Stocker/Lutz/Schmalz

Saanen

Februar: 4. 23. Eggli-Riesenslalom
10. 13. Saanen-Nachtslalom. – Kirche: Kammerkonzert. Leitung: Jörg-Ewald Dähler

Saanenmöser

Januar: 15./30. Spezialskiwochen

Saas Fee

Jan./März. Gästeskirennen – Fackelabfahrten
Januar: 13./31. Spezialskiwochen
16./17. Katholisches Jugendskitreffen
24./30. Ski: Schülermeisterschaften
31. Curling: Grümpelturnier
Februar: 3. Hotel Dom: Curlerabend
3./4. Curling: Kurverein-Kanne

Saignelégier

Février: 4. Ski: Courses de fond OJ 30 km/10 km

Samedan

Januar: 14. Ski: Militäreinzellauf
27./28. Curling: Muntarütsch-Cup
Februar: 3./4., 10./11. Curling: Schleypens Kölner-Trophy, Venzi-Trophy/Padella-Cup

San Bernardino

Gennaio: 28. Corsa nazionale di sci dei 30 km
Febbraio: 1/26. Settimane sportive di sci per le scuole

Savognin

Januar: Ab 10. Jeden zweiten Mittwoch Automobil-Eisslalom
20./21. Curling: Bündner Kanne
Februar: 10./11., 14. Curling: Clubturnier, Gästeturnier

Schaffhausen

Januar: 12. Musikschule: Beethoven-Abend Luise Schlatter/Ernst Matter
13., 27. Handball-Meisterschaftsspiele NLB
14., 28. Eishockey-Meisterschaftsspiele 1. Liga
16. Stadttheater: Koeckert-Quartett, München
19. St.-Johann-Kirche: Stadtorchester Winterthur. Leitung: Milan Horvat. Solistin: Nell Gotkovsky, Violine. – Cabaret Walter Roderer
20. Schaffhauserhof: Appenzellerabend
21. Münster: Orgelkonzert Jean-Claude Zehnder
22./23. Stadttheater: «Die Trauung» von Witold Gombrowicz
26. Aula der Kantonsschule: Liederabend Willy Spitz, Bariton. Am Flügel: Rita Wolfensberger
30. Stadttheater: «Der Bettelstudent», Operette von Karl Millöcker
Februar: 10. Handball-Meisterschaftsspiel NLB

Schötz

Januar: 28. Pfarrkirche: Harmonie Oerlikon-Seebach. Leitung: Eduard Muri

Schwändi

Januar: 13./14. Ostschweizerische Verbandsskirennen: Langlauf/Staffellauf

Schwyz

Das ganze Jahr. Bundesbriefarchiv: Sammlung der ältesten Bundesbriefe und Banner der alten Eidgenossenschaft. – Turmmuseum (Kantonalschwyzerisches Historisches Heimatmuseum)

Scuol-Tarasp-Vulpera

Jan./Febr. Schlittenfahrten – Eishockeyspiele
7. Jan./4. Febr. Spezialskikurse
Januar: 10./11., 13./14. Curling: Scarler Bär, Nationalpark-Trophy
15./21., 20./21. Curling: St.-Galler Woche, Preis des Hoteliervereins
22./23., 24./25. Curling: Gästematch, Hotel-Traube-Cup
27./28., 29./30. Curling: Nebelspalter-Cup, Gästematch
31. Jan./1. Febr. Curling: Foba-Cup
Februar: 3./4. Skitage von Scuol. – Curling: Westfalen-Cup
5./6., 7./8. Curling: Gästematch, Vulpera-Cup
10./11. Internationales Curlingturnier: «Trofea da Scuol»

Sierre

Toute l'année. Manoir de Villa, centre de dégustation des vins valaisans. – Musée R.-M. Rilke. – Musée des tireurs

Sils i. E.

21. Jan./3. Febr. Alpine und nordische Skiwochen

Silvaplana

Januar: 16./18., 20./21. Curling: Coppa Romana, Arlas-Stone
Februar: 4./17. Skiakrobatikkurs Art Furrer
10./11. Curling: Sonne-Stromer

Sion

Janvier: 16. «La Gueule dans les Etoiles», spectacle poétique
21. Eglise de la Trinité: Orchestre de chambre romand de Berne. Direction: Eric Bauer
Février: 6. «Amiel», spectacle de mime
Toute l'année. Musée de Valère: Archéologie, histoire et folklore du Valais. Eglise fortifiée. Orgues 1430. Musée de la Majorie: Beaux-arts, collections cantonales. Maison Supersaxo: Célèbre plafond de Jacques de Malacridis 1505

Sissach

Januar: 16. Schloss Ebenrain: Philharmonische Solisten, Berlin
Februar: 4. Schloss Ebenrain: Beaux-Arts-Trio

Solothurn

Jan./April. Stadttheater: Opern, Operetten, Schauspiele
Januar: 14. Grosser Konzertsaal: Stuttgarter Philharmoniker
25. Grosser Konzertsaal: Solothurnisches Kammerorchester. Leitung: Urs Joseph Flury. Solist: Philippe Racine, Flöte
Februar: 1./4. Solothurner Filmtage
Das ganze Jahr. Städtisches Museum: Kunstsammlung (Madonna von Holbein, altdeutsche Madonna in den Erdbeeren, neue Schweizer Kunst). Historisches Museum Schloss Blumenstein: Permanente Ausstellung «Wohnkultur des solothurnischen Patriziates im 18. Jahrhundert»

Splügen

Januar: 27. Curling: Lapidaria-Cup
31. Unterhaltungsabend
31. Jan./1. Febr. Schweizerische Nordische Skimeisterschaften: 31. Jan.: 15-km-Einzellauf; 1. Febr.: 10-km-Staffellauf

St-Cergue

Janvier. Tous les samedis: Soirée «Bien de chez nous»
13, 27. Hockey sur glace: Matches de championnat
20. Bal de la Société de tir
Février: 3. Hockey sur glace: Match amical
10. Bal de Carnaval

St. Gallen

Konzerte und Theater
Jan./Mai. Spielzeit des Stadttheaters: Oper, Operette, Schauspiel, Ballett
Januar: 12. Tonhalle: Symphoniekonzert. Leitung: Max Lang. Solisten: Adelhait Schaer, Alt; Günter Neubert, Tenor
18. Tonhalle: Concerto St. Gallen
25./26. Tonhalle: Symphoniekonzerte. Leitung: Serge Baudo. Solist: Günter Rumpel, Flöte
Februar: 2. Tonhalle: Beaux-Arts-Trio, New York

Ausstellungen
20. Jan./4. März. Historisches Museum: Gedächtnisausstellung August Wanner (1886–1970)
Das ganze Jahr. Jeden ersten Sonntag im Monat: Führungen im Botanischen Garten. – Industrie- und Gewerbemuseum: Ausstellung der Sammlung Iklé (wertvolle Spitzen und Stickereien). – Stiftsbibliothek: Seltene Handschriften. – Jeden Mittwoch: Textilbörse im Restaurant Dufour. – Hotel Hecht: Jeden Freitag St.-Galler Party

St-Luc

8 janv./5 févr. «Semaines blanches»

St. Moritz

Januar: Bis 28. Ski Packages
10./11. Curling: Bobby-Cup
12./13. Cresta-Run: Curzon-Cup
13./14. Schweizer Meisterschaft im Viererbob. – Cresta-Run: Auction, Fairchild's McCarthy Handicap. – Curling: Steffani-Kanne
13., 17., 27. Eishockey-Meisterschaftsspiele
14. Ski: Suvretta-Abfahrt. – «Schlitteda da Puntraschigna»
15./19. Bobschule II
16./21. Concours hippique auf Schnee
16./26. Internationale Bridgewoche
17. Jan./11. Febr. Open International Sunshine Curling Tournament
17./18., 20./21. Curling: Jubilee Trophy/Kessler-Sekt-Preise, Carlton-Cup
20./21. Boblet-Derby (Heaton-Cup)
20. Jan./3. Febr. Schweizerische Polizei-Wintersportwochen 1973, Kurse A und B
23. 12. Internationale Skisprungkonkurrenz (Springerwoche des SSV)
23./24., 25. Curling: Sie-und-Er-Cup, Punktspiele
24./25. Bob: Bernhard-Cup
26./28. St. Moritz Curling Derby
27./28. Bob: Boblet Grand Prix. – Cresta-Run: Bfabazon-Trophy
27./28., 30./31. Curling: Henkell-Trocken-Preise, Remy-Martin-VSOP-Cup
28. Internationale Pferderennen auf Schnee, 1. Renntag
31. Bob: Winterberg-Cup. – Cresta-Run: Inter-Services Events
Februar: 1./2., 3./4. Curling: Suvretta House Cup, Bucherer-Cup
2., 3. Cresta-Run: Coppa d'Italia, Morgan-Cup
3. Eishockey-Meisterschaftsspiel. – Skispringen: Schweizer Juniorenmeisterschaften
3./4. Bob: Martineau-Cup
4. Internationale Pferderennen auf Schnee, 2. Renntag. – Cresta-Run: Günter-Sachs-«Buttons»
5./9. Ski: Weltcup-Rennen im Rahmen der Vorweltmeisterschaften 1973 (9. Febr.: Abfahrt Damen; 11. Febr.: Abfahrt Herren). – Bobschule III
6./7., 10./11. Curling: Fein-Kaller-Cup, Gautschis Hauser-Cup
9. Cresta-Run: Bott-Cup-Handicap, Johannes-Badrutt-Handicap
10. Cresta-Run: Grand National
10./11. Palace-Hotel: Cresta-Ball
Das ganze Jahr. Internationales Höhentrainings- und Wettkampfzentrum

Stoos

Januar: Bis 27. Ski- und Sportwochen
13./14., 27./28. Curling: Queen Anne Run, Stoos-Kanne
14. Ski: Ovo-Rennen
Februar: 3./4. Curling: Fox-Trophy

Thun

Januar: 12., 13., 17., 19., 20. Keller-Theater: 10 Jahre Lehrercabaret «Zapfenzieher»
14. Stadtkirche: Kammerensemble Radio Bern. Leitung: Theo Loosli. Solist: Arthur Loosli, Bass
24., 26., 27., 31. Keller-Theater: Lehrercabaret «Zapfenzieher»
Februar: 2./3. Keller-Theater: «Ein Phoenix zuviel» (Theater 58)
Das ganze Jahr. Galerie René Steiner: Permanente Ausstellung alter Meister des 16.–19. Jahrhunderts

Thyon

Janvier: 20/21. Coupe d'Europe de ski alpin, hommes

Tramelan

Janvier: 21. Ski: Championnat jurassien OJ (alpin)

Ulrichen

Januar: 13./28. Ferienlager Ägina: Langlaufwochen
Februar: 10./17. Ferienlager Ägina: Langlaufwoche

Unterwasser

Jan./März. Jede Woche Kinderskirennen und Skichilbi
Januar: 13. Ski: 38. Chäserrugg-Abfahrtsrennen

Urnäsch

Januar: 13. Silvesterklausen

Verbier

Janv./4 févr. «Semaines blanches»
Janvier. Matches de hockey sur glace
13/14, 20/21. Curling Coupe Chirat, Challenge Farinet
25. Slalom géant des hôtes
27/28. Curling: Coupe Guanzi
28. Ski: Concours OJ de la vallée
31 janv./1er févr. Curling: Coupe Filippini
31 janv./3 févr. Championnats suisses de ski de police

Vevey

Janvier: 17. Théâtre: «Et moi j'te dis qu'elle t'a fait de l'Œil», de G. Feydeau (Artistes associés)
19. Théâtre: Récital Nikita Magaloff, pianiste. – Théâtre du Château: Folk songs
20, 27, 28. St-Légier: Soirées de la Société de musique
21. Les Pléiades: Concours des Pléiades, slalom géant
23, 25. Atelier de Grandi, Corsier: Récitals Miguel Rubio, guitariste
26. Théâtre: «Scènes de Chasse en Bavière», de Speer (Théâtre national de Strasbourg)
Février: 2. Théâtre: Concert Henryk Szeryng, violoniste; Edith Picht-Axenseld, claveciniste. – Théâtre du Château, La Tour-de-Peilz: Récital de chansons Bernard Montangero
3. Théâtre: Concert de jazz
6, 8. Atelier de Grandi, Corsier: Concerts Edgar Fischer, violoncelle; Edith Fischer, piano

Villars-sur-Ollon

Janv./févr. Matches de hockey sur glace. – Galas de patinage artistique. – Tournois de bowling. – Skibob: Promenades et descentes accompagnées – concours
Janvier: 12/14. Curling: Championnat suisse messieurs – éliminatoires région Ouest
13/14. Les 48 Heures de Villars – 5e Festival international de la neige des pilotes de grands prix automobiles
27/28. Concours international de ski FIS B, Coupe d'Europe. – Descente des bouquetins
Février: 3/4. Curling: Coupe Suisse – région romande
10/11. Curling: Teacher's Cup

Visp

Januar: 13. KTV: Visp–Urania
20. Turnerabend
26. «Alte Post»: Bunter Abend
Februar: 3. KTV: Visp–Amis-Gyms
5. St. Agatha: Prozession und Feier
10. Unterhaltungsabend

Waldenburg

Februar: 9. Turnhalle: Präsentationskonzert

Wallisellen

Januar: 26./28. Regionale Curlingmeisterschaften Halle
Februar: 9./11. Curling: Schweizer Meisterschaft Damen

Weinfelden

Januar: 27. Konzertsaal: Bodensee-Symphonieorchester. Leitung: Tamas Sulyok. Solisten: Wolfgang Schneiderhan, Rudolf Bamert, Violinen

Wengen

Januar: 13./14. Ski: 43. Internationale Lauberhornrennen (Weltcup)
13./14., 16./17. Curling: Jungfrau-Cup, Hotel- und Chalet-Cup
19./21. Curling: Regionalmeisterschaft
21. Ski: Byron-Trophy, Abfahrt
23./24., 26. Curling: President's Prizes, Ladies' Competition
24., 31. Eishockey-Meisterschaftsspiele
27./28., 30./31. Curling: Angus-McDonald-Trophy, Wengen-Cup
Febr./März. Diverse Eishockey-Freundschaftsspiele
Februar: 3./4., 5. Curling: Otto-Lehmann-Bonspiel, Muni-Cup
6./7., 10./11. Curling: Whyllie Shield, Molitor-Cup

Wetzikon

Januar: 19. Aula der Kantonsschule: Liederabend Kurt Widmer, Bariton. Am Flügel: Konrad Richter

Wil

Das ganze Jahr. Ortsmuseum im Hof: Täglich geöffnet

Wildhaus

Jan./März. Jede Woche Kinderskirennen, Kinderball und Skichilbi
Januar: 13./14., 20./21. Curling: Preis vom Toggenburg, Acker-Trophy
27./28. Ski: 1. Volkslanglauf Wildhaus

Wintersingen

Das ganze Jahr. Am Rehfels: Freilicht-Kunstausstellung

Winterthur

Konzerte und Theater
Januar: 12. Stadthaussaal: Liederabend Elisabeth Speiser
13. Volkshaus: Freikonzert. Leitung: Paul Burkhard. Solistin: Ina Dressel, Sopran. – Stadttheater: «Die Fledermaus» (Wiener Operettentheater)
14. Waaghaus: Puppentheater
15. Stadttheater: «Gräfin Mariza»
16./18. Stadttheater: «Volpone», Komödie von Stefan Zweig (Schauspielhaus Zürich)
17. Stadthaussaal: Symphoniekonzert. Leitung: Milan Horvat. Solistin: Nell Gotkovsky, Violine
19./20. Kellertheater: «Mummenschanz»
20. Stadttheater: Cabaret Walter Roderer. – Volkshaus: Jahreskonzert der Stadtmusik
23. Kirchgemeindehaus Wülflingen: Freikonzert. Leitung: Clemens Dahinden. Solist: René Mens, Violine
23., 25., 26. Stadttheater: «Die lustigen Weiber von Windsor» (Aargauer Oper)
24. Stadttheater: «Les Parents terribles» von J. Cocteau
25. Stadthaussaal: Symphoniekonzert. Leitung und Solist: Géza Anda
27. Stadttheater: Cabaret Rotstift. – Kellerheater: «Country Ramblers»
31. Neue Musikschule: Kammerchor Winterthur, Hintermüller-Streichquartett. Leitung: Carlos Ehrensperger. Solistin: Judith Winkler, Klavier. – Waaghaus: Marionettentheater. – Eulachhalle: Gastkonzert Ivan Rebroff
Februar: 1., 2. Stadttheater: «Wie man Karriere macht»
1., 2., 3., 6., 7. Waaghaus: Marionettentheater
3. Stadthaussaal: Beaux-Arts-Trio. – Stadttheater: Cabaret Rotstift

Ausstellungen
Jan./Febr. Stiftung Oskar Reinhart: Fünf Malerfreunde von Dr. Oskar Reinhart
13. Jan./17. Febr. Kunsthalle im Waaghaus: Olivier Charles
14. Jan./11. Febr. Gewerbemuseum: Originalgrafik
21. Jan./4. März. Kunstmuseum: Alfred Hofkunst, Arbeiten 1968–1972
Das ganze Jahr. Museum der Stiftung Oskar Reinhart: Sammlung von Bildern schweizerischer, deutscher und österreichischer Maler des 19. und 20. Jahrhunderts. – «Am Römerholz»: Sammlung Dr. Oskar Reinhart. – Kunstmuseum: Gemäldesammlung des Kunstvereins Winterthur. – Heimatmuseum im «Lindengut». – Kleinmeistersammlung Jakob Briner. – Uhrensammlung Konrad Kellenberger

Yverdon

Janvier: 16. Théâtre municipal: «I Solisti Veneti»
23. Théâtre municipal: «Ne réveillez pas Madame», de Jean Anouilh (Galas Karsenty)
31. Théâtre municipal: Concert de jazz Memphis Slim

Zermatt

Januar: Bis 20. Wedelskikurse
7./13. Skiakrobatikkurs Art Furrer
12./14. Ski-Skal-Cup
13./14., 16./17. Curling: Kurverein-Kanne, Veuve-Clicquot-Cup
20./21. Curling: Dr.-Zimmermann-Kanne, Louis-Blanchod-Cup
23. Eishockeymatch
23./25. Curling: Dundee Kettle, Noël-Béard-Cup
27./29. Curling: Monte Rosa Bowl, Hans-Giger-Cup
30. Jan./1. Febr. Curling: Hugh-Robinson-Bonspiel, Felix-Bonvin-Cup
Februar: 3./4. Swiss Silver Curling Stone
5. Curling: Zermatt–Thun
6. Eisschaulaufen
7./8. Curling: Omega-Zbinden-Cup
10./11. Curling: Sam Waterman Trophy Amsterdam

Zug

Januar: 15. Casino: «Liliom» (Schweizer Tourneetheater)
26./27. Burgbachkeller: «Der Kellner» (Kaspar Fischer)
29. Casino: «Volpone» (Schauspielhaus Zürich)

Zuoz

Jan./7. Febr. Pauschalski- und -curlingwochen
Januar: 13./21. 2. Zuozer Curlingwoche: 13./14. Jan.: Chaunta da Zuoz; 17./18. Jan.: Püf nair da la Crusch Alva; 20./21. Jan.: Berliner Bär/Imber-Fässle
16. Hotel Engiadina: Curlerabend
28. Albanas-Riesenslalom
Februar: 5./15. 3. Zuozer Curlingwoche: Steinbock-Trophy, CC-Zuoz-Preis, Coppa Colani-Romedi

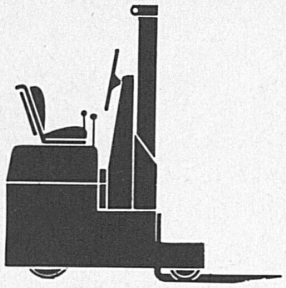

SAXBY-MINIWAR
Kleinster Elektro-Vorschub-Gabelstapler
Tragkraft 1 t
Hub 2600–3400 mm
ab Fr. 15 800.–
+ elektr. Ausrüstung

SAXBY-PALIWAR
Elektro-Gabelstapler
Tragkraft 1 t
Hub 3000–4500 mm
ab Fr. 15 000.–
+ elektr. Ausrüstung

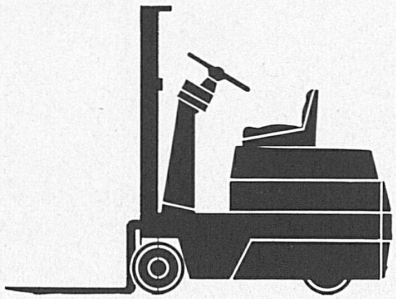

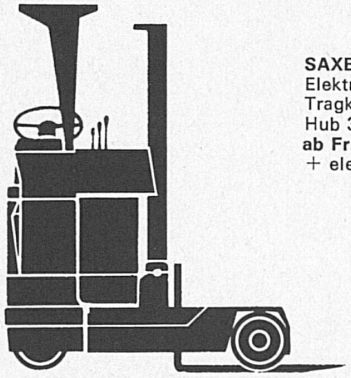

SAXBY-MAXIWAR
Elektro-Vorschub-Gabelstapler
Tragkraft 1–2 t
Hub 3000–6500 mm
ab Fr. 20 500.–
+ elektr. Ausrüstung

SAXBY-MASTER
Benzin-, Treibgas- oder Diesel-Gabelstapler mit Drehmomentwandler und Lenkhilfe
Tragkraft 1,5–3 t
Hub 3000–6500 mm
ab Fr. 25 000.–

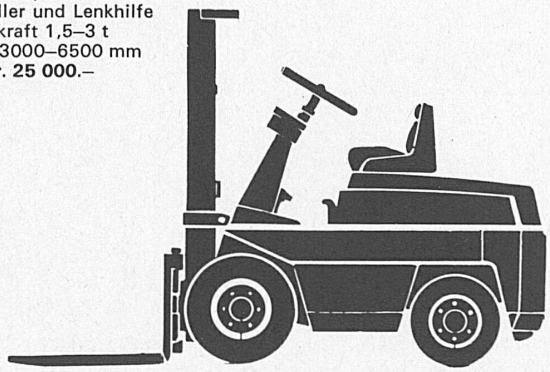

MAPO AG – ZÜRICH

Hauptsitz 8008 Zürich Falkenstrasse 14 Telefon 01 47 50 70

MAPO AG
8152 GLATTBRUGG
Kanalstrasse 12
Telefon 01 83 92 76

MAPO AG
4000 BASEL 5
Feldbergstrasse 140
Telefon 061 33 83 42

MAPO SA
1024 ECUBLENS VD
Route de la Pierre
tél. 021 35 66 06

Zürich

Konzerte und Theater

Jan./Mai. Spielzeit des Opernhauses, des Schauspielhauses, des Bernhard-Theaters, des Theaters am Hechtplatz, des Theaters am Neumarkt, des Theaters an der Winkelwiese, des Zimmertheaters Heddy-Maria Wettstein, Winkelwiese 4, und Zbigniew Stok's Kammertheater, Hirschengraben 42

Jan./März. Theater am Hechtplatz: «Viva Banana», Musical. – Theater am Neumarkt: «Der Stallerhof»

Jan./Febr. Theater am Hechtplatz: «Der Froschkönig», Märchen. – Theater Heddy-Maria Wettstein: Heddy-Maria Wettstein spielt Monodramen

Januar. Theater am Neumarkt: «Wie dem Herrn Mockinpott das Leiden ausgetrieben wird» von Peter Weiss. – Bernhard-Theater: «Rotkäppchen», Märchen

Bis 14. Bernhard-Theater: Clown Charlie Rivel

Bis 19. Kaufleuten: Cabaret «Rotstift» (Mi/Fr)

Bis 21. Kindertheater Rosmarie Metzenthin, Aula Neue Kantonsschule Rämibühl: «Die Schneekönigin», Märchen (Sa/So)

Bis Ende. Theater an der Winkelwiese 4: «Paracelsus – der Stadtarzt zu Basel» von Victor Jevan

11. Tonhalle: Symphoniekonzert. Leitung: Lawrence Foster. Solistin: Ingrid Haebler, Klavier

12. Tonhalle: Vivaldi Players. Solistin: Madeleine Baer, Sopran

14. Tonhalle: Symphoniekonzert. Leitung: Dr. H. Meng. Solist: Shura Cherkassky, Klavier

14., 21., 28. Kirche St. Jakob: Orgelkonzerte Emil Bächtold

15. Schauspielhaus: «Le Doux Oiseau de la Jeunesse», von Tennessee Williams (Galas Karsenty). – Kammermusiksaal: Duo Filgate/Bosworth, Konzert für Klaviere

15., 22. Theater am Hechtplatz: Popcabaret Tabouret

15., 29. Musiksaal des Stadthauses: Podiumskonzerte

16. Tonhalle: Swiss Festival Trio. – Volkshaus: La Singla und ihr Flamencoensemble

16., 18., 19. Tonhalle: Jugendkonzerte. Leitung: Willi Gohl

16. Jan./Febr. Bernhard-Theater: Emil

17. Tonhalle: Camerata Zürich. Leitung: Räto Tschupp. Solist: Hansheinz Schneeberger, Violine

18. Tonhalle: Liederabend Agnes Giebel. Am Flügel: Felix de Nobel

19. Tonhalle: Collegium Musicum Zürich. Leitung: Paul Sacher. Solistin: Brigitte Fassbaender, Alt. – Kunsthaus (Sammlung): Konzert Heinz Holliger

20. Opernhaus: Premiere «Der Zigeunerbaron», Operette von Johann Strauss

21. Tonhalle: Klavierabend Annie Fischer

22. Schauspielhaus: Bernard Haller, Chansons. – Tonhalle: «Die Kammermusiker»

23. Tonhalle: Symphoniekonzert. Leitung: Arpad Gerecz. Solist: Willi Burger, Fagott

24. Tonhalle: Zürcher Kammerorchester. Leitung: Edmond de Stoutz. Solisten: Shmuel Ashkenasi, Violine; Nicolas Chumachenco, Viola

25. Kongresshaus: Jugoslawisches Nationalballett

26. Tonhalle: Klavierabend Rudolf am Bach

27. Theater 11: Galakonzert der Harmonie Oerlikon-Seebach. Leitung: Eduard Muri

28. Kirche Enge: Orgelabend Erich Vollenwyder

29. Schauspielhaus: «Ne réveillez pas Madame» von Jean Anouilh (Galas Karsenty)

29. Jan., 5. Febr. Theater am Hechtplatz: Gaby Marchand, Chansons

30. Kammermusiksaal: Klavierabend Rita Sloan. – Volkshaus: Memphis Slim, Blues-Pianist

30. Jan., 1. Febr. Tonhalle: «Requiem» von G. Verdi. Tonhalleorchester. Leitung: Hans Erismann

31. Tonhalle: Academy of St. Martin-in-the-Fields. Leitung: Neville Marriner. Solist: George Malcolm, Violine

Ende. Theater am Neumarkt: «Fegefeuer in Ingolstadt» von M. Fleisser

Febr./März. Theater am Neumarkt: Kindertheater mit Puppen

Februar. Theater am Neumarkt: «Der Kellner» mit Kaspar Fischer. – Kleine Bühne am Bucheggplatz: Cabaret (Fr/Sa)

4. Tonhalle: Kammermusikmatinee

5. Schauspielhaus: «Unsere kleine Stadt» von Thornton Wilder (Bühne 64). – Tonhalle, Kammermusiksaal: Klavierabend Donald Walker. – Kongresshaus: Stan Kenton, Big Band Jazz

6. Kongresshaus: Johann-Strauss-Ensemble der Wiener Symphoniker

6., 8. Tonhalle: Symphoniekonzerte. Leitung: Rudolf Kempe

7. Tonhalle: Klavierabend John Ogdon. – Kongresshaus: Oberkrainer Quartett

8. Kongresshaus: Jazzkonzert Chris Barber. – Volkshaus: «Los Calchakis», südamerikanische Folklore

9. Tonhalle: Klavierabend Zsuzanna Sirokay. – Kongresshaus: Mikis Theodorakis, griechischer Folkloresänger

Ausstellungen und Messen

Jan./Febr. Kunsthaus: Ad Reinhardt

Jan./18. Febr. Kunstgewerbemuseum: Tschechische Plakate

Jan./3. Febr. Zentralbibliothek: Johann Jakob Scheuchzer, Ausstellung zum 300. Geburtstag

Januar: Bis 28. Museum Bellerive: Hinterglasmalerei, Krippen und Klosterarbeiten – naive Hinterglasmalerei aus den Karpaten – venezianische Möbel und Spiegel des 18. Jahrhunderts

9. Jan./10. Febr. Städt. Kunstkammer zum Strauhof: Kleinplastiken

13./14. Züspa: Europäische Kaninchenschau

14. Jan./18. Febr. Helmhaus: Israelische Künstler

Mitte Jan./Anf. März. Graph. Sammlung der ETH: Italienische Meister des 15. und 16. Jahrhunderts

Mitte Jan./Ende Febr. Stadthaus: «Mostra del tempo libero» (künstlerische Freizeitgestaltung ausländischer Gastarbeiter)

18./25. Hotel Nova Park: Schweizerische Ausstellung für Wohnungseigentum

21./25. Zürichtor, Spreitenbach: FBK, Fachmesse für Bäckerei- und Konditoreibedarf

25./31. Züspa: «Microtecnic 73», Internationale Fachmesse für dimensionelles Messen und Prüfen

Folklore

Januar: 20. Kongresshaus: 12. Volkstanzball

Internationale Kongresse und Seminare

Januar: 18./19. Hotel International: Internationaler Güterverteilungskongress 1973

Sport

Januar: 28. Internationales Radquerfeldein

Februar: 4. Nationales Tischtennisturnier

Diverses

Januar: 10./21. Hallenstadion: «Disney on Parade», amerikanische Show

Das ganze Jahr. Kunsthaus (Alberto Giacometti, Plastiken, Bilder, Zeichnungen). – Kunstgewerbemuseum der Stadt Zürich (nur geöffnet während Wechselausstellungen). – Kunstgewerbemuseum Sammlung: Museum Bellerive, Höschgasse 3 (Montag geschlossen). – Centre Le Corbusier. – Museum Rietberg (Sammlung von der Heydt): Ständige Ausstellung von Werken aussereuropäischer Kunst. – Heimethuus (Rudolf-Brun-Brücke) und Nationalbankgebäude (Bahnhofstrasse): Schweizer Volkskunst und ländliches Handwerk. – Schweizer Baumusterzentrale: Permanente Baufachausstellung. – Schweizerisches Landesmuseum. – Zunfthaus zur Meise: Schweizerische Porzellane und Fayencen. – Zoologisches Museum der Universität (Die Vögel der Erde). – Paläontologisches Museum der Universität (Fische und Saurier aus der Trias des Monte San Giorgio TI). – Beim Zoo: Schweizer Alpenbahnmodell. – Zoologischer Garten

Zweisimmen

Januar: Bis 28. Rinderberg-Skiwochen 73

20./21. 3. Winter-Mehrkampfturnier

25./28. Ski: Berner-Oberländische Verbandsmeisterschaften, alpin

Liechtenstein

Januar: 19./20. Theater am Kirchplatz, Schaan: «Leonce und Lena» (Basler Theater)

27./28. Theater am Kirchplatz, Schaan: «Mummenschanz» (Bernie Schürch/Andres Bossard)

Für vollständige Programme und nähere Angaben wende man sich an die lokalen Verkehrsvereine

Prière de demander les listes complètes des manifestations, ainsi que toutes informations complémentaires aux offices de tourisme locaux