Die Schlagvorrichtung an den Seidenwebstühlen von Hatt & Cie.

Autor(en): **E.O.**

Objekttyp: **Article**

Zeitschrift: **Mitteilungen über Textilindustrie : schweizerische Fachschrift für die gesamte Textilindustrie**

Band (Jahr): **3 (1896)**

Heft 12

PDF erstellt am: **28.05.2024**

Persistenter Link: https://doi.org/10.5169/seals-628979

Nutzungsbedingungen

Die ETH-Bibliothek ist Anbieterin der digitalisierten Zeitschriften. Sie besitzt keine Urheberrechte an den Inhalten der Zeitschriften. Die Rechte liegen in der Regel bei den Herausgebern.
Die auf der Plattform e-periodica veröffentlichten Dokumente stehen für nicht-kommerzielle Zwecke in Lehre und Forschung sowie für die private Nutzung frei zur Verfügung. Einzelne Dateien oder Ausdrucke aus diesem Angebot können zusammen mit diesen Nutzungsbedingungen und den korrekten Herkunftsbezeichnungen weitergegeben werden.
Das Veröffentlichen von Bildern in Print- und Online-Publikationen ist nur mit vorheriger Genehmigung der Rechteinhaber erlaubt. Die systematische Speicherung von Teilen des elektronischen Angebots auf anderen Servern bedarf ebenfalls des schriftlichen Einverständnisses der Rechteinhaber.

Haftungsausschluss

Alle Angaben erfolgen ohne Gewähr für Vollständigkeit oder Richtigkeit. Es wird keine Haftung übernommen für Schäden durch die Verwendung von Informationen aus diesem Online-Angebot oder durch das Fehlen von Informationen. Dies gilt auch für Inhalte Dritter, die über dieses Angebot zugänglich sind.

Ein Dienst der *ETH-Bibliothek*
ETH Zürich, Rämistrasse 101, 8092 Zürich, Schweiz, www.library.ethz.ch

http://www.e-periodica.ch

das Fach rasch und doch sanft geöffnet wird und für den sichern, ungehinderten Durchgang des Schiffchens möglichst lange offen bleibt. Diese Maschine eignet sich in Folge dessen eben so gut zur Anfertigung von leichten, als auch von schweren Stoffen.

Soll das Tieffach nicht in Anwendung kommen, wie beim Weben von leichten Surah- und Satin-Geweben, so ist das betreffende Herzexcenter ausser Funktion zu setzen.

Die Verbindung der Schäfte oder Flügel mit den Schwingen oder Hebeln der Schaftmaschine ist durch Drähte bewerkstelligt, was in manchen Beziehungen sehr vortheilhaft ist. Die Anschnürung des Geschirrs resp. die Stellung desselben bleibt nämlich eher und längere Zeit konstant, als wie bei der Anschnürung mittelst Schnüren, welche dem Temperaturwechsel unterworfen sind, so dass der Webermeister oder Anrüster sich wenig damit zu befassen hat. E. O.

Die Schlagvorrichtung an den Seidenwebstühlen von Hatt & Cie.

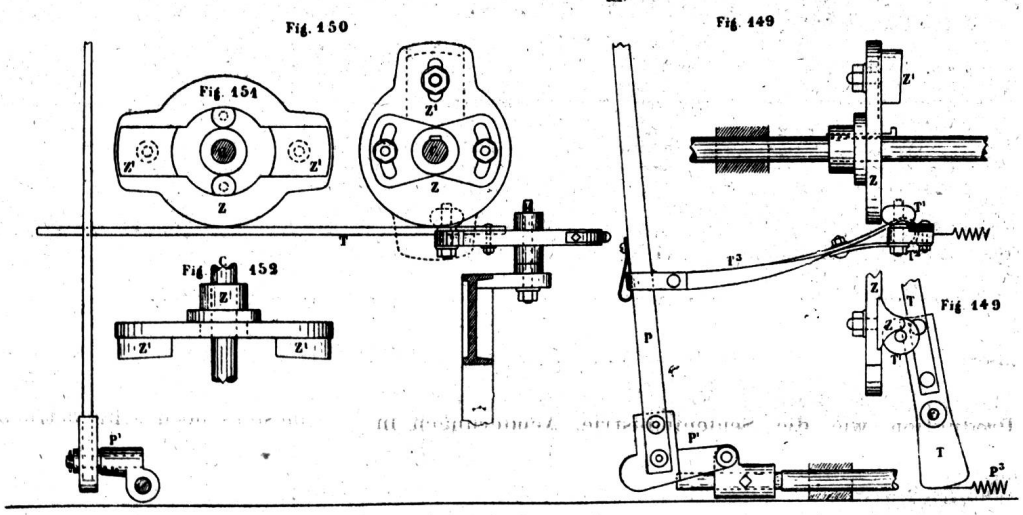

Der schlagwirkende Theil bei diesen Webstühlen ist die, auf die Excenterwelle gekeilte, mit der verstellbaren Schlagnase Z^1 versehene Schlagscheibe Z. Sie besteht aus dem befestigten Schlagherzkopf und der auf diesem verstellbaren Scheibe. Durch eine Verstellung in der Schlagrichtung wird der Schlag früher erfolgen, findet dieselbe in der andern Richtung statt, so wird später geschlagen. Die Schlagnase Z^1 schlägt gegen die Schlagrolle T^1, welche am Drehgelenk oder Doppelhebeltheil T^2 des Schlaghebels T angebracht ist. Der Zugriemen T^3 verbindet diesen mit der Peitsche P; er kann kürzer oder länger gefasst werden, wodurch auch die Schlagwirkung stärker oder schwächer wird. Hat die Peitsche P geschlagen, so wird sie durch die unten am Peitschenhalter P^1 angebrachte Feder P^3 in ihre Anfangsstellung zurückgezogen.

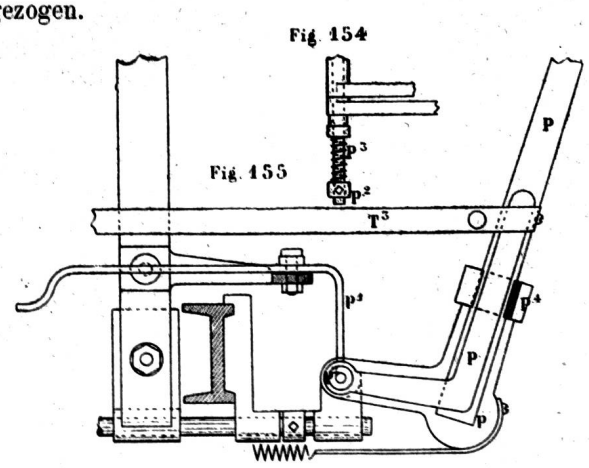

Bei den Lancirstühlen werden Doppelschlagscheiben verwendet. Damit aber die beiden Peitschen nicht gleichzeitig schlagen, ist der Peitschenriemen P^3 nicht mit der langen Peitsche P, sondern mit einer vor dieser angebrachten, für sich drehbaren kleinen Peitsche p verbunden. Diese wird, wenn die grosse Peitsche das Schiffchen zu werfen hat, durch die auf den Stift P^2 gesetzte Feder p^3 in die Verbindungsschlaufe P^5 des Peitschenhalters P^1 gedrückt. Hat dagegen die betreffende Peitsche nicht zu schlagen, so ist von der Jacquardmaschine oder von irgend einer Geschirrbewegungsvorrichtung aus der Doppelhebel p^4 zu bewegen. Dieser zieht dann die kleine Peitsche p aus der Verbindungsschlaufe P^1, wodurch p, bis der Zughebel p^4 wieder losgelassen wird, die Bewegung von der Schlagscheibe aus allein macht. E. O.

Die Seidenindustrie 1895/96

im Vergleich zum Durchschnittsergebniss der 5 letzten Jahre.

Mit dem fünften Jahrgang der Statistik der zürcherischen Seidenindustrie-Gesellschaft, welcher die