Objekttyp: **Advertising**

Zeitschrift: **Mitteilungen über Textilindustrie : schweizerische Fachschrift für die gesamte Textilindustrie**

Band (Jahr): **14 (1907)**

Heft 3

PDF erstellt am: **30.05.2024**

Nutzungsbedingungen

Die ETH-Bibliothek ist Anbieterin der digitalisierten Zeitschriften. Sie besitzt keine Urheberrechte an den Inhalten der Zeitschriften. Die Rechte liegen in der Regel bei den Herausgebern.
Die auf der Plattform e-periodica veröffentlichten Dokumente stehen für nicht-kommerzielle Zwecke in Lehre und Forschung sowie für die private Nutzung frei zur Verfügung. Einzelne Dateien oder Ausdrucke aus diesem Angebot können zusammen mit diesen Nutzungsbedingungen und den korrekten Herkunftsbezeichnungen weitergegeben werden.
Das Veröffentlichen von Bildern in Print- und Online-Publikationen ist nur mit vorheriger Genehmigung der Rechteinhaber erlaubt. Die systematische Speicherung von Teilen des elektronischen Angebots auf anderen Servern bedarf ebenfalls des schriftlichen Einverständnisses der Rechteinhaber.

Haftungsausschluss

Alle Angaben erfolgen ohne Gewähr für Vollständigkeit oder Richtigkeit. Es wird keine Haftung übernommen für Schäden durch die Verwendung von Informationen aus diesem Online-Angebot oder durch das Fehlen von Informationen. Dies gilt auch für Inhalte Dritter, die über dieses Angebot zugänglich sind.

Ein Dienst der *ETH-Bibliothek*
ETH Zürich, Rämistrasse 101, 8092 Zürich, Schweiz, www.library.ethz.ch

http://www.e-periodica.ch

OBERHOLZER & BUSCH, ZÜRICH

Spezialgeschäft
für alle Branchen der Textil-Industrie.

Telegramme: „Textilium". Telephon Nr. 7020.

Schlagpeitschen mit Ledereinlage

SABRES INCASSABLES. — ✠ Pat. Nr. 39632.
Unzerbrechlich, sind sehr empfehlenswert für alle Webstuhlsysteme.
Anfertigung in belieb. Dimensionen nach Vorschrift.
Prospekte zu Diensten.

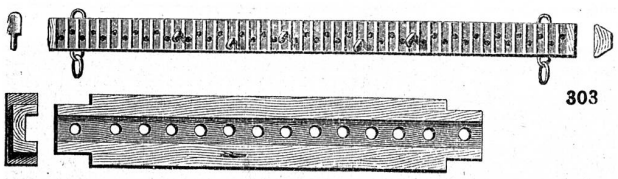

303

Seidenwarenfabrik-Vertretung.

Früherer tüchtiger Fabrikant sucht die Alleinvertretung für erstklassige, leistungsfähige Fabrik für Oesterreich-Ungarn.

Zuschriften unter **W. J. 9102** befördert **Rudolf Mosse, Wien I,** Seilerstätte 2. 555

Gesucht:

Ein tüchtiger 556

Webermeister.

Eintritt per sofort. Offerten an **Honegger-Weber,** Seidenweberei, **Wald.**

Webermeister.

Tüchtiger **Webermeister,** mit **Jacquard- und Wechselstühlen durchaus vertraut, findet** sofort dauernde, gutbezahlte **Stelle** in grosser **Seidenstoffweberei.** — Offerten mit Zeugnisabschriften und Gehaltsansprüchen unter Chiffre **Z. G. 907** befördert die Annoncenexped. **Rudolf Mosse, Zürich.** (Z à 4763) 554

Stelle-Gesuch.

Junger Mann mit Webschulbildung u. Kenntnissen der deutschen, französischen, englischen und italienischen Sprache, der **mehrere Jahre auf der Ferggstube einer grösseren Seidenstofffabrik** betätigt war und nachher **zu weiterer Ausbildung auf textilem Gebiet** verschiedenerorts im Ausland weilte, sucht Stelle auf

Ferggstube oder Bureau

eines Fabrikationshauses. Gute Zeugnisse stehen zu Diensten. Offerten unter Chiffre G. D. 553 an die Expedition dieses Blattes.

Man bittet, im Bedarfsfalle unsere Inserenten zu berücksichtigen!

Firmen-Anzeiger.

Insertionspreis: pro Jahr Fr. 20.—; pro Halbjahr Fr. 12.—.

Fritz Kaeser, Zürich
Telephon 6397
Neueste Entwürfe für Seide. Patronieranstalt.
Lieferung von Karten für alle Stichteilungen
Prompter Versand nach auswärts.

Webgeschirre
Lyoner- und Zürcherfassung, glatt und Lucken.
Maillons und Gazegeschirre.
Gebr. Suter, Aesch
b. Birmensdorf.

J. Baumann & Dr. A. Müller
ZÜRICH II
Seidenfärberei.

Weberschnüre
für Hand- u. Maschinenstühle
Kartenbindschnüre
aus Baumwolle, imprägniert
Spannseile
für Webstühle
etc.
D. Denzler, Seiler, Zürich
Sonnenquai 12 — Schweizergasse 4
Für mechan. Betriebe:
Draht- und Hanfseile
für Transmissionen etc.
Selfactorleinen jeder Art.
Bindschnüre und Seilerwaren.

A. Jucker
Nachf. v. Jucker-Wegmann
Zürich
Papierhandlung en gros.
Spezialität in sämtl. Papieren u. Cartons für die Seidenstoff-Fabrikation
Bestassortiertes Lager in
Chemisen-, Weber-, Zettel- und Einlage-Cartons, Umschlag
Einleg- und Seidenpapieren u. s. w.
Muster und Preise zu Diensten.

Anfertigung aller Arten * Webeblätter *
Robert RICHTER, Zürich V.
Gegründet 1881.

Johannes Meyer, Zürich
Bestrenommirtes Etablissement
für Seiden-Färberei.

Hch. Blank, Uster
Maschinenfabrik
Transmissionen

Internationales Patentbureau
CARL MÜLLER
Bleicherweg 13 Zürich II Bleicherweg 13
Telephon Nr. 2955. — Telegramm-Adresse: Patentschutz.
Registrierung von Fabrikmarken, Mustern u. Modellen.
Referenzen zu Diensten.

E. Steiner-Erzinger, Zürich V
Agenturen für Rohseiden-, Seiden- und Baumwollfärberei
Vertretung des Stickereiapparates Système Veyron und sämmtlicher Hülfs- und Vorbereitungsmaschinen für mech. Weberei von Gerh. Herbst, Krefeld.

J. Jäggli, Optiker, Zürich
Poststrasse 1 * Fraumünsterstr. 29
Telephon 1587.

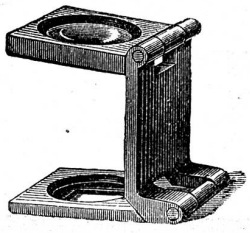

Fadenzähler
Maassstäbe
Bandmaasse
Zählnadeln
in allen Maassen.
Nur prima Qualität.

Gebr. Stäubli, Horgen-Zürich

vormals SCHELLING & STAEUBLI

Filialen: ***Lyon, Sandau*** *(Böhm. Leipa) und* ***Augsburg.***

Goldene Medaillen auf allen beschickten Ausstellungen.

Letzte Auszeichnung: **Ehrendiplom mit goldener Medaille an der internationalen Ausstellung in Mailand 1906.**

Goldener Preis der Handels- und Gewerbekammer der Deutsch-Böhmischen Ausstellung in Reichenberg i. B. 1906.

Spezialität: Schaftmaschinen

für alle Gewebegattungen.

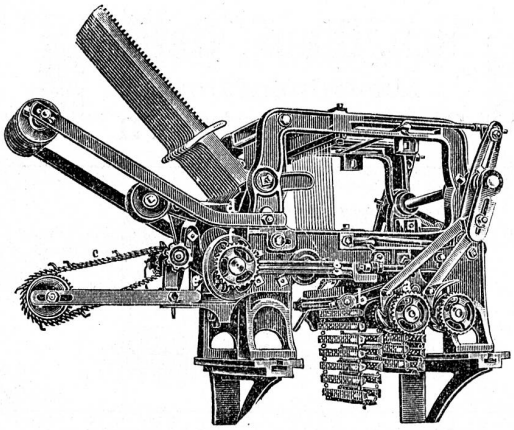

2 cylindrige Schaftmaschine

mit automatischem Bindungswechsel für abgepasste Gewebe. — Bedeutende Kartenersparnis, grosse Einfachheit und bequeme Handhabung. — Möglichkeit, nach beliebigen, geraden oder ungeraden Schusszahlen die Figuren abzubinden. — Je nach den Bindungen drehen die Cylinder zusammen oder unabhängig von einander.

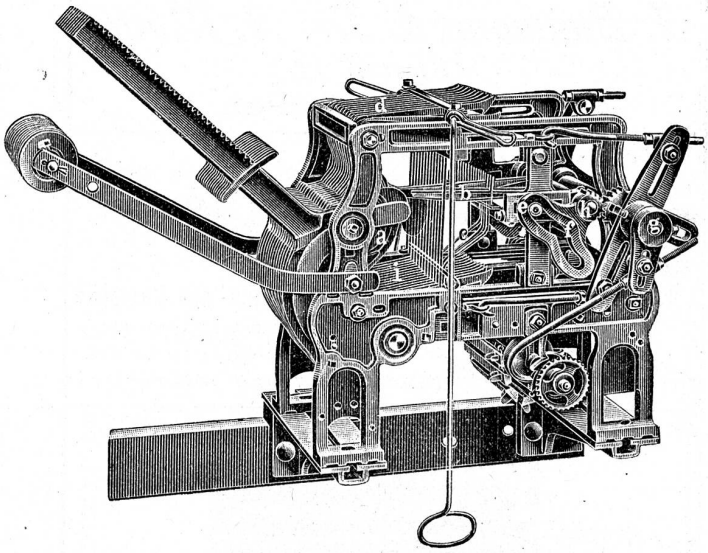

Zweckmässigste Maschine für sämtliche Dreherstoffe und carrierte Gewebe mit Taffet- (Leinwand) Grund.

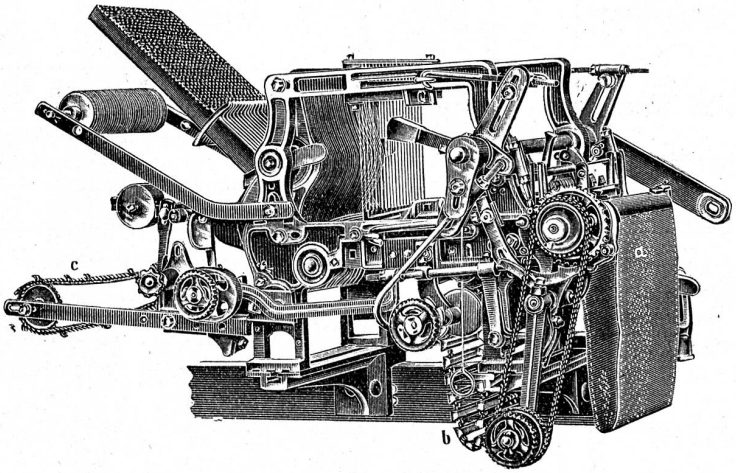

Schaftmaschine mit Papierdessin-Cylinder und Holzkarten-Cylinder, utomatische Umschaltung beider Cylinder, zweckmässig für **Servietten-** und **Foulardfabrikation** etc.

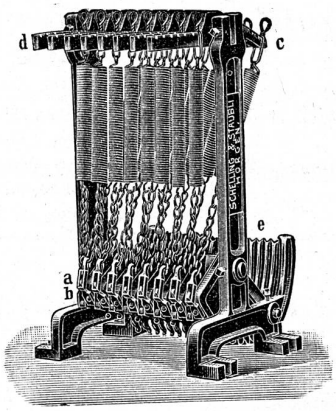

Federzugregister

von 8 bis 32 Flügel. — Grosse Kraftersparnis. — Regelmässige, stossfreie Bewegung des Webstuhles. — Keine Abnützung.

Kataloge franko und gratis.

Druck von Jean Frank, Waldmannstrasse 8.