Objekttyp: **Advertising**

Zeitschrift: **Mitteilungen über Textilindustrie : schweizerische Fachschrift für die gesamte Textilindustrie**

Band (Jahr): **14 (1907)**

Heft 10

PDF erstellt am: **29.05.2024**

Nutzungsbedingungen

Die ETH-Bibliothek ist Anbieterin der digitalisierten Zeitschriften. Sie besitzt keine Urheberrechte an den Inhalten der Zeitschriften. Die Rechte liegen in der Regel bei den Herausgebern.
Die auf der Plattform e-periodica veröffentlichten Dokumente stehen für nicht-kommerzielle Zwecke in Lehre und Forschung sowie für die private Nutzung frei zur Verfügung. Einzelne Dateien oder Ausdrucke aus diesem Angebot können zusammen mit diesen Nutzungsbedingungen und den korrekten Herkunftsbezeichnungen weitergegeben werden.
Das Veröffentlichen von Bildern in Print- und Online-Publikationen ist nur mit vorheriger Genehmigung der Rechteinhaber erlaubt. Die systematische Speicherung von Teilen des elektronischen Angebots auf anderen Servern bedarf ebenfalls des schriftlichen Einverständnisses der Rechteinhaber.

Haftungsausschluss

Alle Angaben erfolgen ohne Gewähr für Vollständigkeit oder Richtigkeit. Es wird keine Haftung übernommen für Schäden durch die Verwendung von Informationen aus diesem Online-Angebot oder durch das Fehlen von Informationen. Dies gilt auch für Inhalte Dritter, die über dieses Angebot zugänglich sind.

Ein Dienst der *ETH-Bibliothek*
ETH Zürich, Rämistrasse 101, 8092 Zürich, Schweiz, www.library.ethz.ch

http://www.e-periodica.ch

Schweiz. Kaufmännischer Verein,
Central-Bureau für
Stellenvermittlung, Zürich.

Sihlstrasse 20. Telephon 3235.

Für die Herren Prinzipale sind die Dienste des Bureau kostenfrei.

Vermittlung von Stellen jeder Art für technisches Personal aus der Seidenbranche: Webereidirektoren, Disponenten, Webermeister, Ferggstuben-Angestellte, Anrüster, Dessinateure etc.

Die Mitglieder des Vereins ehemaliger Seidenwebschüler können sich beim **Zentralbureau für Stellenvermittlung in Zürich gratis** einschreiben, indem die **Einschreibegebühr** von **Fr. 2.— aus der Vereinskasse bezahlt wird.** Anmeldeformulare werden gratis abgegeben. Der Anmeldung ist jeweilen die **letzte Vereins-Beitragquittung** beizufügen. Für ausgeschriebene Stellen werden Spezialofferten entgegengenommen, die direkt an den Schweizer. Kaufm. Verein, Stellenvermittlung. Sihlstrasse 20 einzusenden sind.

Offene Stellen.

F 8 Frankreich. — Nouveautés. — Tüchtiger Korrespondent für Deutsch, Französisch und wenn möglich Englisch.
F 11 Deutschland. — Seide. — Junger, tüchtiger Mann, der mit den Ferggstubenarbeiten vertraut ist.
F 30 D. Schw. — Seidenzwirnerei. — Jüngerer, tüchtiger Commis für allgemeine Bureauarbeiten.
F 46 D. Schw. — Spinnerei. — Tüchtiger Angestellter, der womöglich schon auf einem Fabrikbureau tätig war und etwas vom Lohnwesen und der Kontrolle versteht. Ein Fergger dürfte auch gut passen.
F 54 Frankreich. — Seide. — Jüngerer, tüchtiger Commis für allgemeine Bureauarbeiten. Bewerber muss Deutsch stenographieren und Maschinenschreiben können.
F 60 D. Schw. — Seidenwaren. — Tüchtiger, branchekundiger Mann für Ein- und Verkauf. Gute Präsentation. Deutsch und Französisch.

Fabrikation von Kartonspulen
Ia. Qualität, lackiert und unlackiert
In allen Grössen, für Verpackung von Bändern, Litzen etc.
Billige Preise, prompte und schnelle Bedienung.
Samuel Tschumi, Spulenfabrikant
Herzogenbuchsee (Bern). 574

Seidenbranche.
Grosse Weberei sucht durchaus tüchtigen
Obermeister
der mit sämtlichen Stuhlsystemen vertraut. Kenntnisse der Jacquard-Weberei unerlässlich. Für tüchtigen, soliden Mann Lebensstellung. Meldungen ohne prima Zeugnisse und Referenzen unnütz.

Offerten mit Angabe bisheriger Tätigkeit unter Chiffre Z. O. 4639 an die Annoncen-Expedition **Rudolf Mosse in Zürich.** (Za. 8184) 573

Tüchtiger Webermeister
mit Webschulbildung, auf Gazeartikel in Glatt, Wechsel und Jacquard eingearbeitet und mit allen Stuhlsystemen bestens vertraut, **sucht per sofort Stellung** zu ändern. Prima Referenzen.

Gefl. Offerten unter Chiffre A. H. 572 an die Exped. dieses Blattes.

Stelle-Gesuch.
Jüngerer Mann, welcher seit fünf Jahren in grossem Seidenstoff-Fabrikationshause als Fergger tätig war und mit sämtlichen Bureauarbeiten betraut ist, sucht Stelle auf
Bureau oder Ferggstube
unter bescheidenen Ansprüchen.

Offerten unter Chiffre J. B. 575 an die Expedition dieses Blattes.

Man bittet, im Bedarfsfalle unsere Inserenten zu berücksichtigen!

Firmen-Anzeiger.

Insertionspreis: pro Jahr Fr. 20.—; pro Halbjahr Fr. 12.—.

Telephon 6397

Fritz Kaeser, Zürich
Neueste Entwürfe für Seide. Patronieranstalt.
Lieferung von Karten für alle Stichteilungen
Prompter Versand nach auswärts.

Anfertigung aller Arten * Webeblätter *
Robert RICHTER, Zürich V.
Gegründet 1881.

Webgeschirre
Lyoner- und Zürcherfassung, glatt und Lucken.
Maillons und Gazegeschirre.
Gebr. Suter, Aesch
b. Birmensdorf.

Johannes Meyer, Zürich
Bestrenommirtes Etablissement
für Seiden-Färberei.

J. Baumann & Dr. A. Müller
ZÜRICH II
Seidenfärberei.

Hch. Blank, Uster
Maschinenfabrik
Transmissionen

Weberschnüre
für Hand- u. Maschinenstühle
Kartenbindschnüre
aus Baumwolle, imprägniert
Spannseile
für Webstühle
etc.
D. Denzler, Seiler, Zürich
Sonnenquai 12 — Schweizergasse 4
Für mechan. Betriebe:
Draht- und Hanfseile
für Transmissionen etc.
Selfactorleinen jeder Art.
Bindschnüre und Seilerwaren

Erfindungs-Patente
Marken-Muster- & Modell-Schutz im In- u. Ausland
H. KIRCHHOFER vormals
Bourry-Séquin & Co., ZÜRICH
·1880· Gegründet.

PATENT-BUREAU
E. BLUM & Co DIPL. INGENIEURE
GEGRÜNDET 1878 · ZÜRICH · LINTHESCHERG. 17

Internationales Patentbureau
CARL MÜLLER
Bleicherweg 13 **Zürich II** Bleicherweg 13
Telephon Nr. **2955.** — Telegramm-Adresse: Patentschutz.
Registrierung von **Fabrikmarken, Mustern** u. **Modellen.**
Referenzen zu Diensten.

A. Jucker
Nachf. v. Jucker-Wegmann
Zürich
Papierhandlung en gros.
Spezialität in sämtl. Papieren u. Cartons für die Seidenstoff-Fabrikation
Bestassortiertes Lager in
Chemisen-, Weber-, Zettel- und Einlage-Cartons, Umschlag Einleg- und Seidenpapieren u. s. w.
Muster und Preise zu Diensten.

E. Steiner-Erzinger, Zürich V
Agenturen für Rohseiden-, Seiden- und Baumwollfärberei
Vertretung des Stickereiapparates Système **Veyron** und sämmtlicher Hülfs- und Vorbereitungsmaschinen für mech. Weberei von **Gerh. Herbst, Krefeld.**

J. Jäggli, Optiker, Zürich
Poststrasse 1 * Fraumünsterstr. 29
Telephon 1587.
Fadenzähler
Maassstäbe
Bandmaasse
Zählnadeln
Nur prima Qualität.

GROB'S PATENT SYSTEM
KEINE STAHL-DRAHTLITZE
eignet sich für dichte Seidengewebe so vorzüglich wie **Grob's** pat. System in seiner jetzigen Vollkommenheit.
EINZIGE FABRIKANTEN GROB & Co HORGEN · SCHWEIZ

Gebr. Stäubli, Horgen-Zürich

vormals SCHELLING & STAEUBLI

Filialen: ***Lyon, Sandau*** *(Böhm. Leipa) und* ***Augsburg.***

Goldene Medaillen auf allen beschickten Ausstellungen.

Letzte Auszeichnung: **Ehrendiplom mit goldener Medaille an der internationalen Ausstellung in Mailand 1906.**

Goldener Preis der Handels- und Gewerbekammer der Deutsch-Böhmischen Ausstellung in Reichenberg i. B. 1906.

Spezialität: Schaftmaschinen

für alle Gewebegattungen.

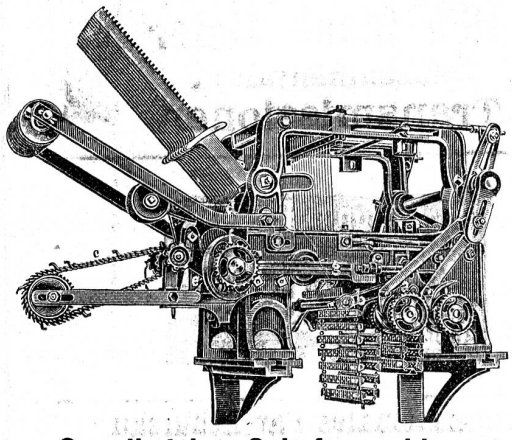

2 cylindrige Schaftmaschine

mit automatischem Bindungswechsel für abgepasste Gewebe. — Bedeutende Kartenersparnis, grosse Einfachheit und bequeme Handhabung. — Möglichkeit, nach beliebigen, geraden oder ungeraden Schusszahlen die Figuren abzubinden. — Je nach den Bindungen drehen die Cylinder zusammen oder unabhängig von einander.

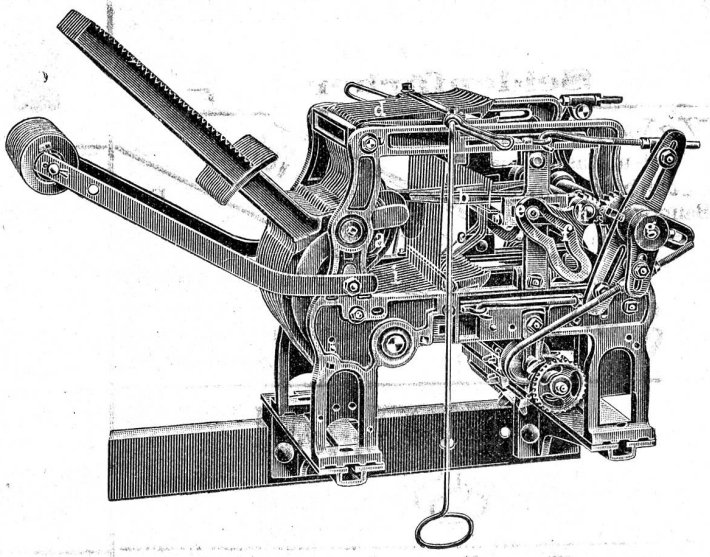

Zweckmässigste Maschine für sämtliche Dreherstoffe und carrierte Gewebe mit Taffet- (Leinwand) Grund.

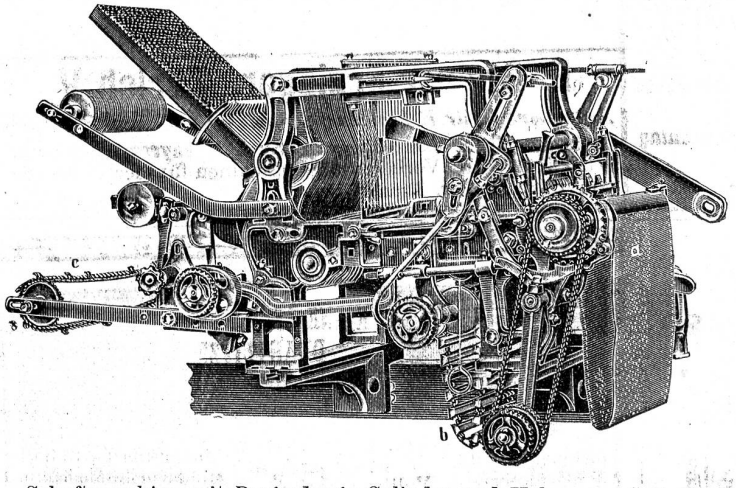

Schaftmaschine mit Papierdessin-Cylinder und Holzkarten-Cylinder, utomatische Umschaltung beider Cylinder, zweckmässig für **Servietten-** und **Foulardfabrikation** etc.

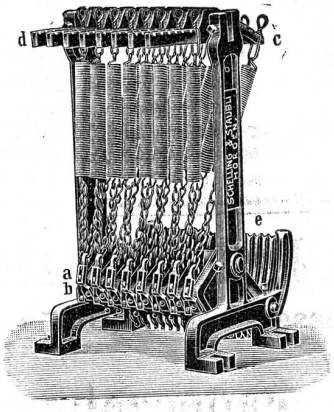

Federzugregister

von 8 bis 32 Flügel. — Grosse Krafterspar nis. — Regelmässige, stossfreie Bewegung des Webstuhles. — Keine Abnützung.

Kataloge franko und gratis.

Druck von Jean Frank, Waldmannstrasse 8.