Objekttyp: **Advertising**

Zeitschrift: **Mitteilungen über Textilindustrie : schweizerische Fachschrift für die gesamte Textilindustrie**

Band (Jahr): **17 (1910)**

Heft 1

PDF erstellt am: **28.05.2024**

Nutzungsbedingungen

Die ETH-Bibliothek ist Anbieterin der digitalisierten Zeitschriften. Sie besitzt keine Urheberrechte an den Inhalten der Zeitschriften. Die Rechte liegen in der Regel bei den Herausgebern.
Die auf der Plattform e-periodica veröffentlichten Dokumente stehen für nicht-kommerzielle Zwecke in Lehre und Forschung sowie für die private Nutzung frei zur Verfügung. Einzelne Dateien oder Ausdrucke aus diesem Angebot können zusammen mit diesen Nutzungsbedingungen und den korrekten Herkunftsbezeichnungen weitergegeben werden.
Das Veröffentlichen von Bildern in Print- und Online-Publikationen ist nur mit vorheriger Genehmigung der Rechteinhaber erlaubt. Die systematische Speicherung von Teilen des elektronischen Angebots auf anderen Servern bedarf ebenfalls des schriftlichen Einverständnisses der Rechteinhaber.

Haftungsausschluss

Alle Angaben erfolgen ohne Gewähr für Vollständigkeit oder Richtigkeit. Es wird keine Haftung übernommen für Schäden durch die Verwendung von Informationen aus diesem Online-Angebot oder durch das Fehlen von Informationen. Dies gilt auch für Inhalte Dritter, die über dieses Angebot zugänglich sind.

Ein Dienst der *ETH-Bibliothek*
ETH Zürich, Rämistrasse 101, 8092 Zürich, Schweiz, www.library.ethz.ch

http://www.e-periodica.ch

Gebr. Stäubli, Horgen-Zürich

vormals SCHELLING & STAEUBLI

Filialen: *Faverges* *(Haute-Savoie, France)*, ***Sandau*** *(Böhm. Leipa)*.

Goldene Medaillen auf allen beschickten Ausstellungen.

Spezialität: Schaftmaschinen

für alle Gewebegattungen.

Schaftmaschinen
mit
Papierdessin-Cylinder
und
Holzkarten-Cylinder,
automatische Umschaltung
beider Cylinder.

Letzte Auszeichnung:
Ehrendiplom
mit goldener Medaille an der internationalen Ausstellung in Mailand 1906.

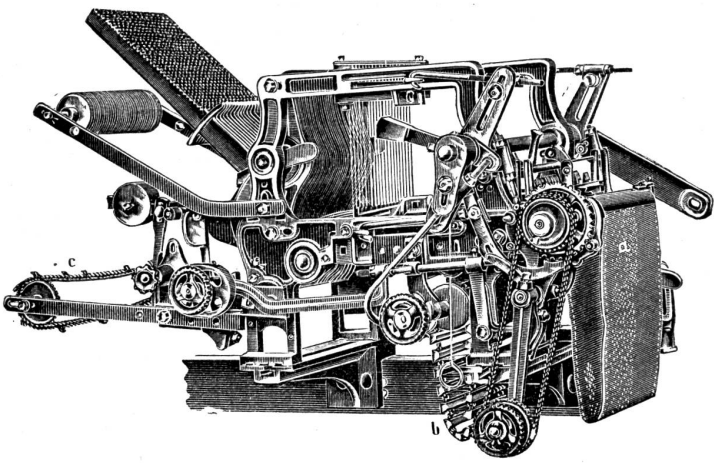

Zweckmässig für
Foulards
und
Fabrikation reich façonnierter und abgepasster Stoffe,
sowie für
Servietten etc.
von 16 bis 32 Schäfte.

Goldener Preis der Handels- u. Gewerbekammer der Deutsch-Böhmischen Ausstellung in Reichenberg i. B. 1906.

Jacquardmaschinen „Verdol"

Société anonyme des
Mécaniques Verdol
LYON
Capital social: 1,200,000 Fr.
Siège social et Ateliers de construction
16, rue Dumont-d'Urville.

Goldene Medaille: Anvers 1885.
Goldene Medaille: Brüssel 1897.
Hors Concours-Jury-Lyon 1904.

Grand Prix
Paris 1900. — Mailand 1906.

Diese Maschinen mit reduziertem Cylinder werden gebaut mit 112, 224, 336, 448, 672, **896**, 1008, **1344**, **1792** Platinen und höher.
Die Uebertragung und spezielle Bauart gestatten ihre Anwendung auf mechan. Stühlen mit grösster Tourenzahl. Das System ermöglicht auf leichtem, freischwebendem Kartengang mehr als 20,000 Karten einzuhängen.

D. R.-Pat. 81519.

Ersatz der Pappkarten durch endloses Papier.

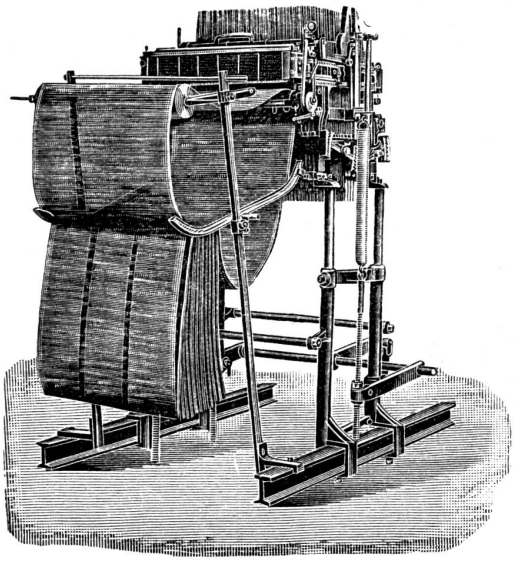

Automatische
Kartenschlagmaschinen
mit 1344 Stempel. **D. R.-Pat. No. 103233.**

Kopiermaschinen

Jacquardmaschinen
für Papp- und endlose Papierkarten.
System: **Vincenzi Jacquard** und **Verdol.**

Doppelhub- und
Zweicylinder-Jacquardmaschine

Hochfach-,
Hoch- und Tieffach-Maschine
mit separaten Borduren-Dessin
für Foulardfabrikation sehr geeignet.

Ausführl. Catalog und Preisliste
gratis.

Kartenschlägerei u. Vertretung für die Schweiz: Fritz Kaeser, Zürich (Telephon 6397)

Lieferung von Spezial-Verdolpapier beste Qualität, gegen Witterungseinflüsse unempfindlich, für Jacquardmaschinen und für Ratieren aller Systeme.

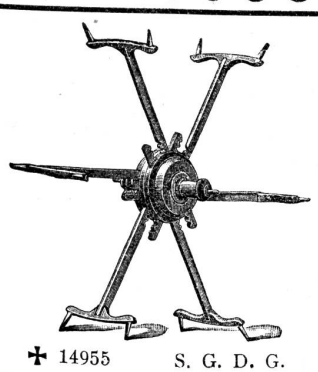

✠ 14955 S. G. D. G.

Schwarzenbach & Ott, Langnau-Zürich.

Vormals HEINRICH SCHWARZENBACH.

Telegramm-Adr.: DREHEREI LANGNAU-ZÜRICH ∘ TELEPHON

Spezialität: REFORMHASPEL

mit selbsttätiger Spannung für alle Strangengrössen

Ueber 50,000 Stück im Betrieb. — Patentiert in den meisten Staaten.

Spulen und Spindeln

Fabrikation sämtlicher Bedarfsartikel aus Holz für die Textil-Industrie.

OBERHOLZER & BUSCH :: ZURICH

Telephon Nr. 7020 — 1 Schoffelgasse 1 — Telegramme: „Textilium"

FILIALEN: Bregenz, Como, Waldshut.

Technisches Bureau für Textil-Industrie :: Agentur :: Kommission :: Fabrikation

Lager in Weberei- und andern techn. Artikeln.

Litzen und Geschirre von Grob & Co., Horgen.

Metall-Litzen, div. Sorten, **Dreherlitzen** etc.
Harnischschnüre, Harnischlitzen
Harnischbretter, Harnischgewichte
Colletschnüre, Kartenbindschnüre
Leinen- und Baumwollgarne zum Fassen von Maillons
Glas- und Metall-Maillons

Glasringe, Glas- u. Porzellanaugen (Schiffliocsen)
Fadenführer aus Glas, Porzellan und emailliertem Stahl
Teilflügelfaden, extra Qualitäten
Patent-Fadenteiler, mit Metall-Teilstäbchen
Schaffelle, Hasen- u. Katzenpelze

Webutensilien aller Art, als: **Scheeren, Klüppli, Einziehhaken etc.**
Knotenscheeren, Sampo's Pat. u. andere
Jacquardkarten, Loch- u. Plombierzangen
Dessinzangen für Ratierenkarten
Leerli aus Holz oder Hartgummi
Fadenrollen u. **Spindellager** a. Vulcanfibre
Schützenkastenzungen, Stoffbreithalter.

Verbindendeapparate — Rückzugapparate für Dreherfaden — Wippenapparate — Rispeschienenjuckapparate — Schützenfänger — Blatteinzieh- bezw. Riethstechmaschinen.

Andrehmaschinen u. Kreuzeinlesemaschinen

Schlagpeitschen mit Einlagen, unzerbrechlich

Ia. Ledervögel

Webschützen eigener Fabrikation

für mech., Hand- u. Bandweberei

Fleckensalbe — Fleckenmittel — Löschcarton

Ia. Kettenwachs, Marke O B in Stücken u. Walzen

Ia. Lagerweissmetalle

Babbit-, Modell- und Stoffbüchsen-Packungsmetall

Löthzinn etc.

Gummi- u. Asbestwaren für technische Zwecke

Dichtungsplatten, Mannlochringe, Packungen, Schläuche

Treibriemen

Spezialität: **Perforierte Riemen** f. schwere Transmissionen

Farbstöcke - Trockenstangen - Toggen

Seidene Bilder in grosser Auswahl.

Heinr. Hüni im Hof in Horgen

Gerberei ✠ Gegründet 1728 ✠ Riemenfabrik

Alt bewährte Ia. Qualität **Treibriemen** mit Eichen-Grubengerbung

Einzige Gerberei mit Riemenfabrik in Horgen.

J. Schweiter Weberei-Maschinenfabrik Horgen (Schweiz)

Filialfabrik in Sternberg (Mähren).

Spezialität in Maschinen, Apparaten und Utensilien für die Verarbeitung von Seide, Baumwolle, Wolle, Leinen etc.

I. Für Seide:

Schuss-Spuhlmaschinen für ein- u. mehrfachen Eintrag u. schwache u. starke **Kreuzwicklung**; versehen mit dem bewährten **Kugellagerfühler abgelaufenes** ✠ **Pat. No. 8974.**

Windemaschinen für Parallel- u. Kreuzwindung, **komb. Zettel- u. Aufbäummaschinen, Endefaden-Zwirnmaschinen, Verbindende-Apparate** (System „Leutert"), **Aufhaspelmaschinen** für Seidenresten, **Tramepulzmaschinen, Aufrollmaschinen, Scheuermaschinen, diverse Ausbreitwalzen** etc. etc. ::

☆☆☆☆☆☆☆☆

Patent-
Häspel „Elastic"
für
Seide, Baumwolle,
Leinen etc.

☆☆☆☆☆☆☆☆

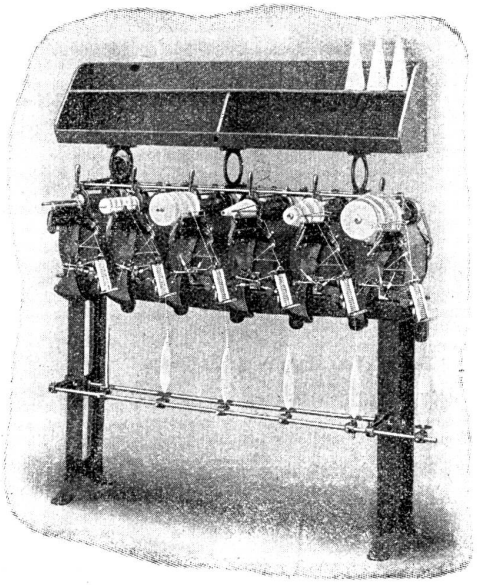

„Reform"-Kreuzspuhlmaschine für Baumwolle.

☆☆☆☆☆☆☆☆

Patent-
Fadendämmungen mit
Porzellanzähnen.
Bester Fadenbremsapparat der Gegenwart
für Baumwolle, Leinen,
Seide, Eisengarn etc.

☆☆☆☆☆☆☆☆

II. Für Baumwolle, Wolle, Leinen etc.:

Präzisions-Kreuzspuhlmaschinen für zylindrische u. konische Spuhlen in Musterlegung, für ein- und mehrfache Spuhlung, **Kreuzschuss-Spuhlmaschine** ab Haspel oder Cops, neueste u. beste Spuhlmaschine der Gegenwart, **Kreuzkett-Spuhlmaschinen** ab Haspel oder Cops für zylindrische und konische Spuhlen, **Konus-Scher- und Bäummaschinen,** neueste Konstruktion, **Falten-, Lege- und Messmaschinen.** ::

Neu! **Spuhlengitter** zum **Abziehen** ab konischen Kreuzspuhlen. Bis 300 Prozent Mehrproduktion per Zettelmaschine als mit dem jetzigen System des Abrollens! **Neu!**

Muster- und Endefaden-Zwirnmaschinen, bis 6fach ab Cops oder Spuhlen für Trocken- oder Nasszwirn etc. etc.

Verlangen Sie gefl. ausführliche Prospekte und Preise!