Objekttyp: **Advertising**

Zeitschrift: **Mitteilungen über Textilindustrie : schweizerische Fachschrift für die gesamte Textilindustrie**

Band (Jahr): **75 (1968)**

Heft 12

PDF erstellt am: **28.05.2024**

Nutzungsbedingungen

Die ETH-Bibliothek ist Anbieterin der digitalisierten Zeitschriften. Sie besitzt keine Urheberrechte an den Inhalten der Zeitschriften. Die Rechte liegen in der Regel bei den Herausgebern.
Die auf der Plattform e-periodica veröffentlichten Dokumente stehen für nicht-kommerzielle Zwecke in Lehre und Forschung sowie für die private Nutzung frei zur Verfügung. Einzelne Dateien oder Ausdrucke aus diesem Angebot können zusammen mit diesen Nutzungsbedingungen und den korrekten Herkunftsbezeichnungen weitergegeben werden.
Das Veröffentlichen von Bildern in Print- und Online-Publikationen ist nur mit vorheriger Genehmigung der Rechteinhaber erlaubt. Die systematische Speicherung von Teilen des elektronischen Angebots auf anderen Servern bedarf ebenfalls des schriftlichen Einverständnisses der Rechteinhaber.

Haftungsausschluss

Alle Angaben erfolgen ohne Gewähr für Vollständigkeit oder Richtigkeit. Es wird keine Haftung übernommen für Schäden durch die Verwendung von Informationen aus diesem Online-Angebot oder durch das Fehlen von Informationen. Dies gilt auch für Inhalte Dritter, die über dieses Angebot zugänglich sind.

Ein Dienst der *ETH-Bibliothek*
ETH Zürich, Rämistrasse 101, 8092 Zürich, Schweiz, www.library.ethz.ch

http://www.e-periodica.ch

SPEZIALISTEN FÜR WALZENBEZÜGE

100 JAHRE

HCH. KÜNDIG + CIE.
CH-8620 Wetzikon ZH

Postfach 57 Telex 54124
Telephon 051 / 77 09 34

KÜNDIG

Nahtlose Filzschläuche als Walzenbezug (Putzwalzen, Preßwalzen, Mitnehmerwalzen usw.) stellen wir seit Jahrzehnten als Spezialität her.

Tausende von Kilometern haben im Laufe der Zeit unsere Fabrik verlassen. – Unser Programm umfaßt auch anderes Textilzubehör in den verschiedensten Materialien und Ausführungen.

Schärer

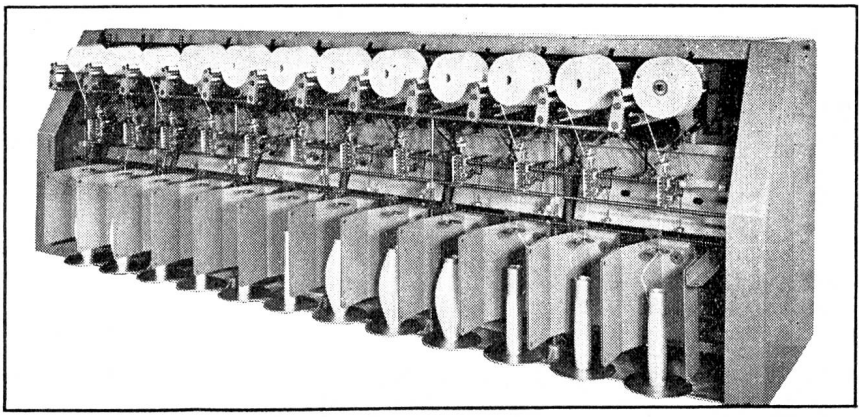

zisions-Kreuzspulmaschine für Reyon und synthetische Fäden
n 100 - 2000 den., Hublängen von 150 oder 200 mm,
konische oder zylindrische Kreuzspulen mit geraden Stirnflächen und
ssem Garninhalt, raumsparende Maschinenteilung von 300 mm.

Maschinenfabrik Schärer, 8703 Erlenbach-Zürich/Schweiz

Wartungsfreie Rollenkette durch Kunststoff-Gleitlager

Diese unsere Entwicklung im Kettenbau macht es möglich, nunmehr viele Antriebs- und Förderprobleme ideal zu lösen: die Rüberg-Rollenkette mit Kunststoff-Gleitlager. In der herkömmlichen Bauweise bilden Bolzen und Hülse aus Stahl das Kettengelenk. Bei mangelnder oder schlechter Schmierung, bei starken Schmutz- und Witterungseinflüssen war das Kettengelenk immer schnellem Verschleiß ausgesetzt. Dem begegnet die von uns entwickelte Kette, indem Hülse und Bolzen durch eine Büchse aus Kunststoff einfach voneinander getrennt werden. Und damit hat die Rollenkette eine Weiterentwicklung erfahren, die es erlaubt, jetzt auch jene Forderungen der Industrie zu erfüllen, für die es bisher noch keine ausreichenden Lösungen gab.

Für Textilmaschinen besonders geeignet!

Keine durch Fett- u. Oelspritzer verunreinigten Gewebe mehr

- Arbeitet ohne Schmiermittel
- Ist gegen Verschleiß weniger anfällig
- Schmutz, Fasern, Sand und Witterungseinflüsse sind nahezu wirkungslos
- Kein Zusammenrosten der Kettengelenke
- Wasser und Feuchtigkeit wirken als Schmierstoff
- Mehrfach längere Lebensdauer

Bitte, fordern Sie das Informationsblatt VB-2 über Rüberg-Rollenketten mit Kunststoff-Gleitlagern an.

Für Ihre Antriebs- und Förderprobleme steht Ihnen außerdem unser technischer Beratungsdienst zur Verfügung

Rüberg & Renner

KETTENWERKE · HAGEN IN WESTFALEN

Fernsprecher-Sa.-Nr. 25055 Fernschreiber: 0823849

ALLEINVERKAUF FÜR DIE SCHWEIZ

Willy Gutmann · Interlaken

Postfach Telefon 036/24121

Dessins -CRÉATION

E. Kappeler

Telephon 051 / 56 77 91
Rütihofstr. 19, CH-8049 Zürich

Bureaux und Technik:
Patronage und Jacquardkarten
FRITZ FUCHS, Tel. 051 / 60 02 15
Weinbergstr. 85, CH-8006 Zürich

Selbstschmierende Glissa-Lager

Einige Dimensionen aus unserem reichhaltigen Vorrat. Nach Möglichkeit genormte Grössen verwenden, da kurze Lieferfristen und vorteilhafte Preise.

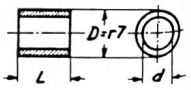

Gehäusebohrung=H7

d	D	L
16 E7	22	20
17 H7	24	30
18 E7	24	25
20 E7	28	20
25 E7	30	30
25 F7	35	40
26 E8	32	35
30 E7	40	25
35 E8	45	50
40 F7	50	65

Nr. e 340

Aladin AG. Zürich

Claridenstr. 36 Tel. (051) 23 66 42

Automatisches Schussdichten-Kontrollgerät

ASKO 201

Ueberwacht die Gewebeschussdichte am Webstuhl und verhindert unzulässige Längenfehler

Zahn Worb

Werkstätte für Elektro- und Feinmechanik

3076 Worb 031 / 83 08 98

Wie und was Sie auch weben

- einfarbig (mit oder ohne Schussmischen)
- mehrfarbig
- gesponnene Garne
- Filamente

. . . Ihre vielfältigen Ansprüche an eine überlegene Produktionsanlage erfüllen die RÜTI-Webmaschinen Typ C.

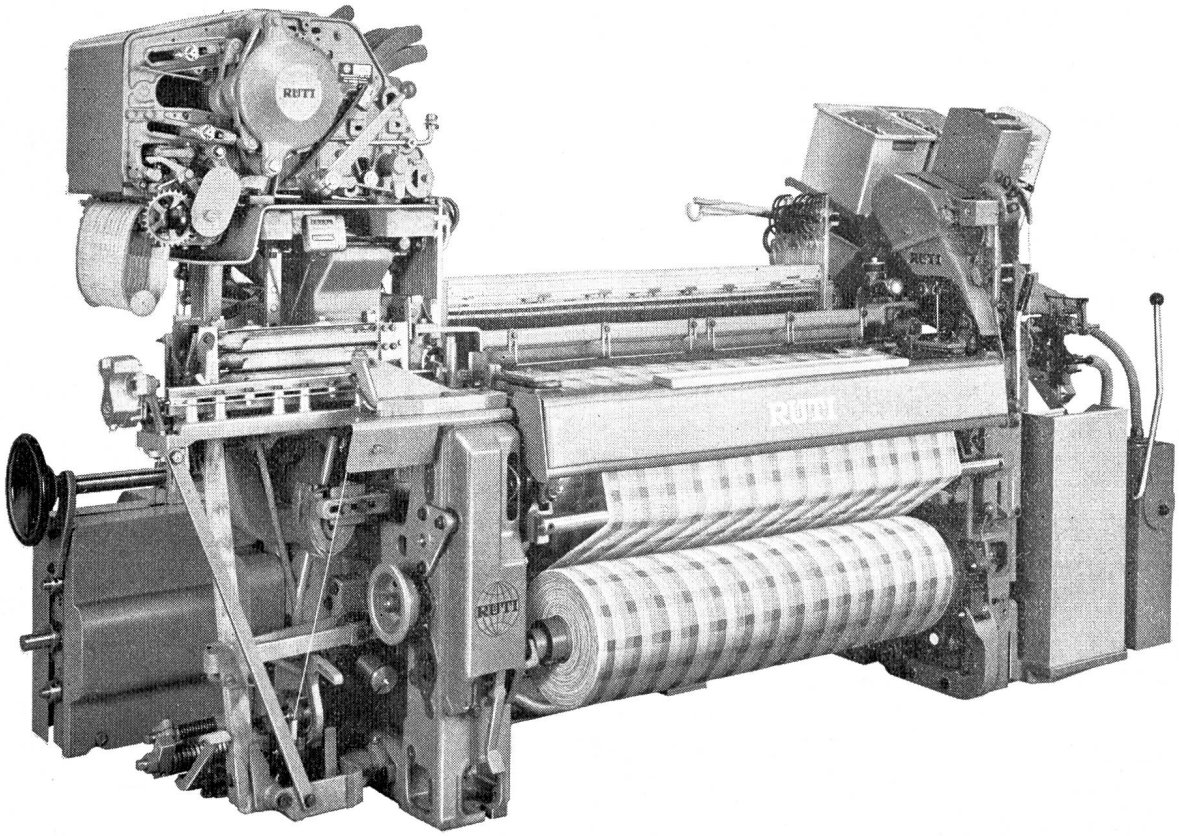

Typ CP4N für gesponnene Garne; Typ CP4NS für synthetische Garne; vierschützig, Arbeitsbreiten 100–350 cm (mit Trittvorrichtungen, Schaft- und Jacquardmaschinen).

RÜTI Typ C

der erfolgreiche, in der Praxis bewährte neue Basistyp!

Vernünftige Investitionskosten – Sehr hohe effektive Webleistung – Wirtschaftlichste Produktion – Höchste Gewebequalität – Grosser Anwendungsbereich – RÜTI-Betriebssicherheit – Weniger Maschinenunterhalt – Einfache Bedienung – Leichte Einstellbarkeit.

RÜTI

Maschinenfabrik Rüti AG
Webmaschinen, Schaft- und Jacquardmaschinen
CH-8630 Rüti (Zürich) Schweiz

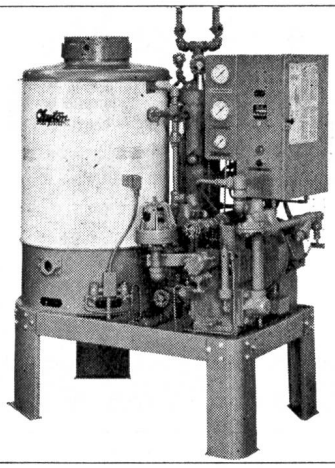

Clayton

Schnelldampferzeuger

bewähren sich seit mehr als 30 Jahren. Ihre besonderen Merkmale sind:

- Wirtschaftlichkeit
- Betriebssicherheit
- Dampffeuchtigkeit unter 1 %
- Vollautom. Betrieb

Verlangen Sie unsere Dokumentation oder den Besuch unseres Spezialisten

IndustrieMaschinenAG
Regensdorf

Althardstrasse 185 8105 Regensdorf Tel. 051 / 71 33 48

Stromlose Permanent-Magnete

(Patent Greenwood)

von außergewöhnlicher Stärke, rostfrei
Mindestgarantie 20 Jahre

Auskünfte und Offerten durch die Generalvertreter

Heinzelmann, Metzger + Co.
4002 Basel

Webeblätter

für sämtliche Webmaschinen in Zinnguss fabriziert

Walter Bickel
Webeblattfabrik
8800 THALWIL
Telephon 051 / 92 10 11

BOSCH

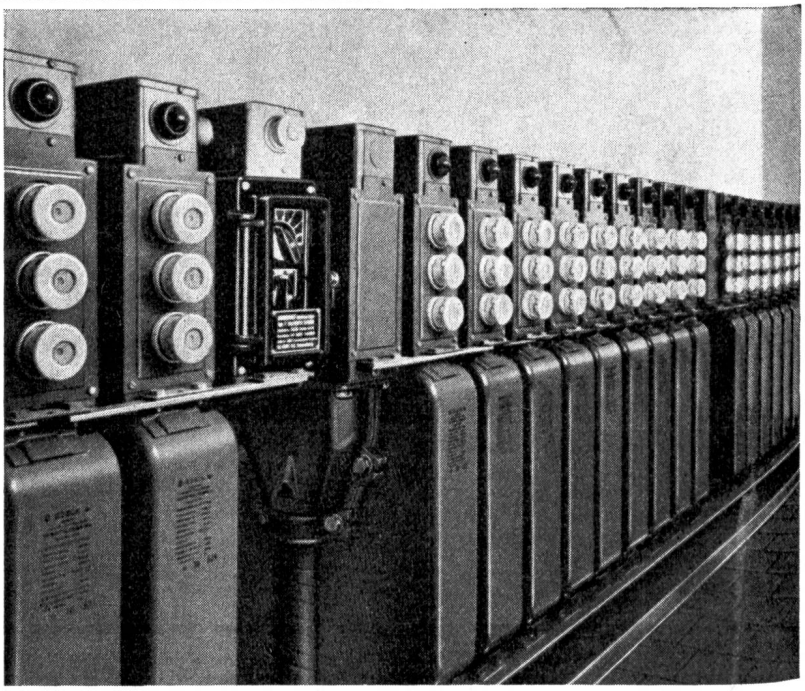

BOSCH-MP-Schaltkondensatoren-Batterien

für die Blindstromkompensation

selbstheilend
kurzschlussicher
Bausteinsystem
preisgünstig

Wir projektieren Ihre Anlagen und beraten Sie gerne.

FABRIMEX

Fabrimex AG. Zürich 8
Kirchenweg 5
Telephon 051 / 47 06 70

Neu

Sifrag Luft-Befeuchter

Kanalbefeuchter
Typen KB und DKB

Das preisgünstige Befeuchtungsaggregat für Warmluftheizung, Lüftungen und Klimaanlagen

garantierte Befeuchtungsleistung (nicht nur Zerstäuberleistung)

Frischwasserbetrieb hygienisch einwandfrei

nicht anfällig gegen Kalkansatz

kann fertig als Kanalstück eingebaut werden

vielseitige Kombinationsmöglichkeiten für verschiedene Leistungen und Platzverhältnisse

Raumbefeuchter
Typ RB

für Druckereien

Textilbetriebe

Tabak- Nahrungs- und Genussmittelindustrie

Papierverarbeitung

Lassen Sie sich durch unsere Fachleute beraten

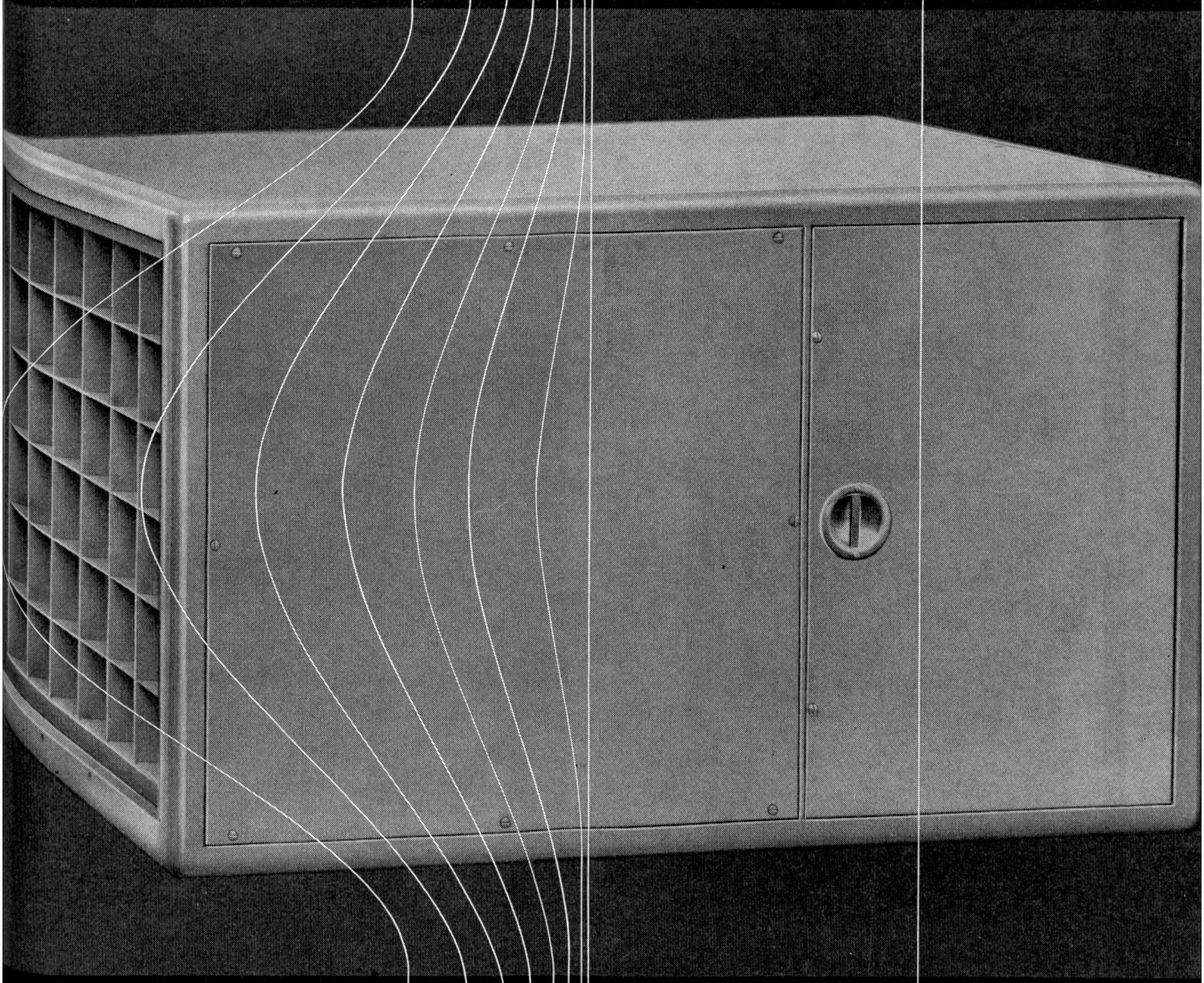

SIFRAG

Luft- und Klimatechnik Frei AG

3018 Bern
Bahnhöheweg 70
031 56 25 25

8004 Zürich
Wengistrasse 7
051 25 15 51

4000 Basel
Elsässerstrasse 233
061 43 92 60

1000 Lausanne
Rue Caroline 7bis
021 23 74 08

Stäubli Schaftmaschinen

lassen sich an jedes Webmaschinen-
modell zweckmässig anbauen und
ergeben bei grössten Musterungsmöglich
keiten einen hohen Leistungsgrad

Federrückzug-Schaftmaschine
Typ LESRo mit 1 Karten-Zylinder, passend
für oberbaulose Webmaschinen

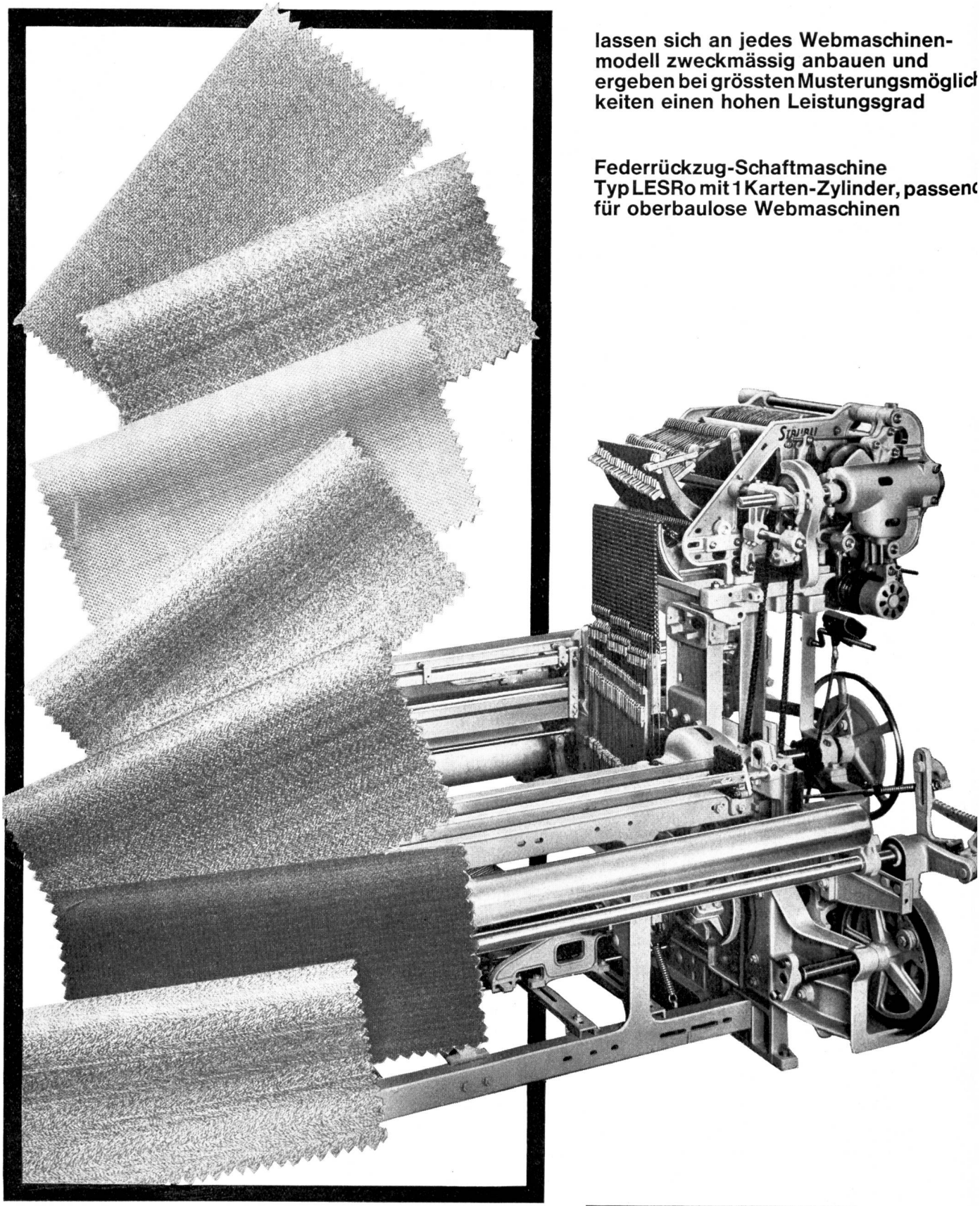

Gebr. Stäubli & Co. 8810 Horgen Tel. 051/82 25 11
Telex 52821

STÄUBLI