Objekttyp: **Advertising**

Zeitschrift: **Mitteilungen über Textilindustrie : schweizerische Fachschrift für die gesamte Textilindustrie**

Band (Jahr): **75 (1968)**

Heft 4

PDF erstellt am: **30.05.2024**

Nutzungsbedingungen

Die ETH-Bibliothek ist Anbieterin der digitalisierten Zeitschriften. Sie besitzt keine Urheberrechte an den Inhalten der Zeitschriften. Die Rechte liegen in der Regel bei den Herausgebern.
Die auf der Plattform e-periodica veröffentlichten Dokumente stehen für nicht-kommerzielle Zwecke in Lehre und Forschung sowie für die private Nutzung frei zur Verfügung. Einzelne Dateien oder Ausdrucke aus diesem Angebot können zusammen mit diesen Nutzungsbedingungen und den korrekten Herkunftsbezeichnungen weitergegeben werden.
Das Veröffentlichen von Bildern in Print- und Online-Publikationen ist nur mit vorheriger Genehmigung der Rechteinhaber erlaubt. Die systematische Speicherung von Teilen des elektronischen Angebots auf anderen Servern bedarf ebenfalls des schriftlichen Einverständnisses der Rechteinhaber.

Haftungsausschluss

Alle Angaben erfolgen ohne Gewähr für Vollständigkeit oder Richtigkeit. Es wird keine Haftung übernommen für Schäden durch die Verwendung von Informationen aus diesem Online-Angebot oder durch das Fehlen von Informationen. Dies gilt auch für Inhalte Dritter, die über dieses Angebot zugänglich sind.

Ein Dienst der *ETH-Bibliothek*
ETH Zürich, Rämistrasse 101, 8092 Zürich, Schweiz, www.library.ethz.ch

http://www.e-periodica.ch

Ueber **100 000 unserer Schußspulenbehälter aus Kunststoff** befinden sich seit vielen Jahren bei größter Beanspruchung im Einsatz in Textilbetrieben in aller Welt. Sie haben sich durchwegs bewährt.

Gleichfalls haben wir in den vergangenen Jahren **Millionen von Kunststoff-Konen und Spulen** der in- und ausländischen Textilindustrie geliefert. Unsere Stärke liegt in der Qualität, im Finish und im günstigen Preis. Verlangen Sie Muster und Referenzen!

Auch für anderes Textilzubehör sowie für technische Hilfsmittel und Transportgeräte empfehlen wir uns als Ihr Lieferant.

KÜNDIG

HCH. KÜNDIG + CIE.
CH-8620 Wetzikon (Zürich)
Postfach 57 Telex 54124 Telephon 051 / 77 09 34

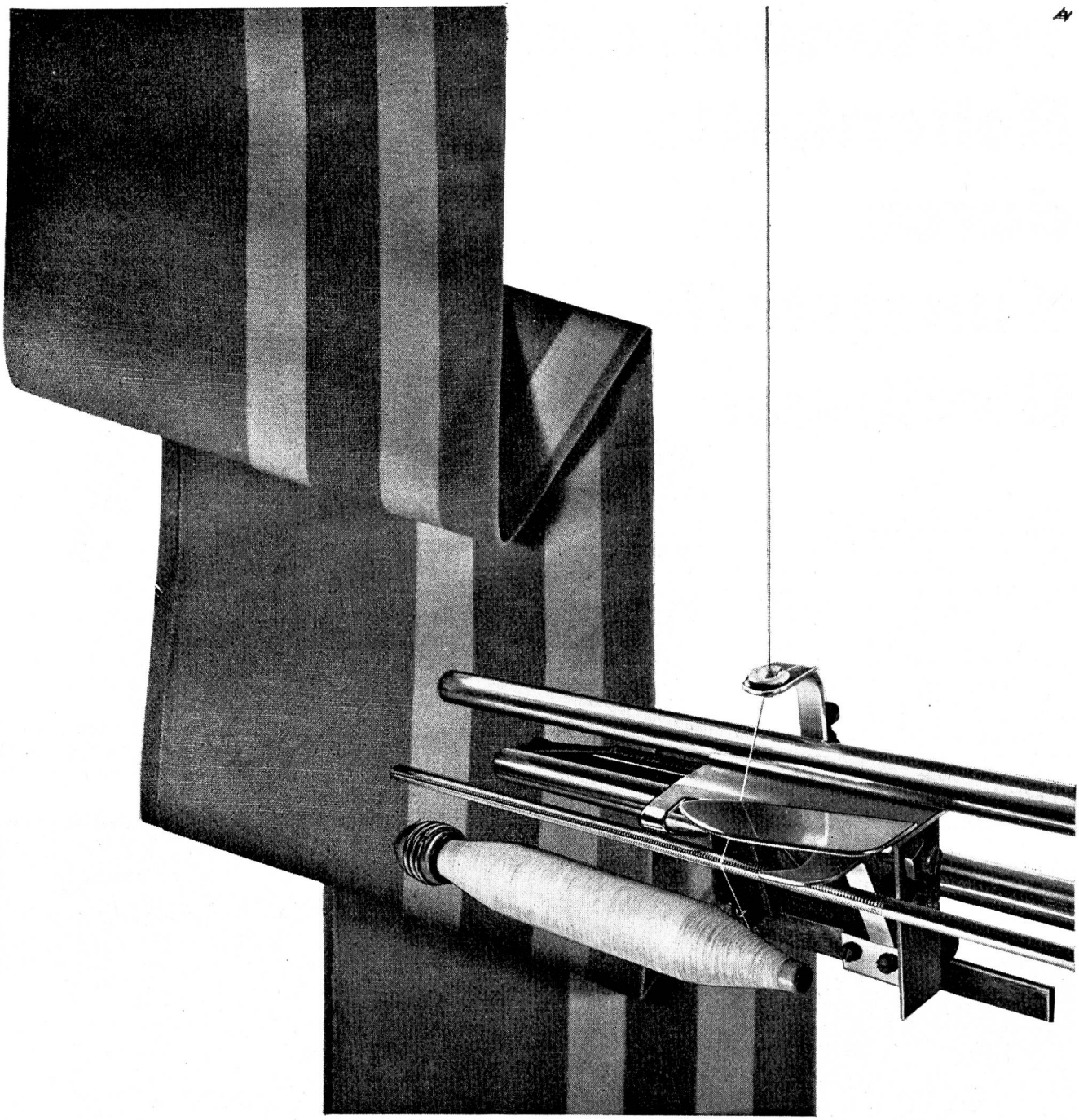

Der Spulenaufbau zählt!

Hohe Drehzahlen bieten mechanisch längst keine Schwierigkeiten mehr. Kunst ist und bleibt es aber, mit hoher Geschwindigkeit eine Schussspule webtechnisch richtig aufzubauen. Die tausendfach bewährte Fadenführung von Schärer schont das Garn und gewährleistet dank der zweckmässigen Bewicklung ein einwandfreies Abweben. Hohe Leistungen beim Spulen und beim Weben erzielen Sie mit SCHÄRER Schussspulautomaten.

Maschinenfabrik Schärer, Erlenbach-ZH (Schweiz)

Schärer

Wartungsfreie Rollenkette durch Kunststoff-Gleitlager

Diese unsere Entwicklung im Kettenbau macht es möglich, nunmehr viele Antriebs- und Förderprobleme ideal zu lösen: die Ruberg-Rollenkette mit Kunststoff-Gleitlager. In der herkömmlichen Bauweise bilden Bolzen und Hülse aus Stahl das Kettengelenk. Bei mangelnder oder schlechter Schmierung, bei starken Schmutz- und Witterungseinflüssen war das Kettengelenk immer schnellem Verschleiß ausgesetzt. Dem begegnet die von uns entwickelte Kette, indem Hülse und Bolzen durch eine Büchse aus Kunststoff einfach voneinander getrennt werden. Und damit hat die Rollenkette eine Weiterentwicklung erfahren, die es erlaubt, jetzt auch jene Forderungen der Industrie zu erfüllen, für die es bisher noch keine ausreichenden Lösungen gab.

Für Textilmaschinen besonders geeignet!

Keine durch Fett- u. Oelspritzer verunreinigten Gewebe mehr

- Arbeitet ohne Schmiermittel
- Ist gegen Verschleiß weniger anfällig
- Schmutz, Fasern, Sand und Witterungseinflüsse sind nahezu wirkungslos
- Kein Zusammenrosten der Kettengelenke
- Wasser und Feuchtigkeit wirken als Schmierstoff
- Mehrfach längere Lebensdauer

Bitte, fordern Sie das Informationsblatt VB-2 über Ruberg-Rollenketten mit Kunststoff-Gleitlagern an.

Für Ihre Antriebs- und Förderprobleme steht Ihnen außerdem unser technischer Beratungsdienst zur Verfügung

Ruberg & Renner

KETTENWERKE · HAGEN IN WESTFALEN

Fernsprecher-Sa.-Nr. 25055 Fernschreiber: 0823849

ALLEINVERKAUF FÜR DIE SCHWEIZ

Willy Gutmann · Interlaken

Postfach Telefon 036/24121

Schußzähler INCA ROBUSTA

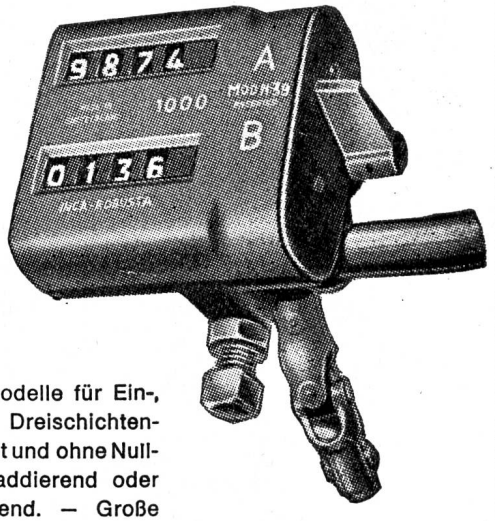

Diverse Modelle für Ein-, Zwei- und Dreischichtenbetrieb, mit und ohne Nullstellung, addierend oder subtrahierend. — Große Zahlen. Staubdichter Gehäuseverschluß. — Solide Bauart. Große Präzision.

INJECTA AG

5723 Teufenthal bei Aarau (Schweiz), Tel. (064) 46 10 77

DRUCKGUSSWERKE UND APPARATEFABRIK

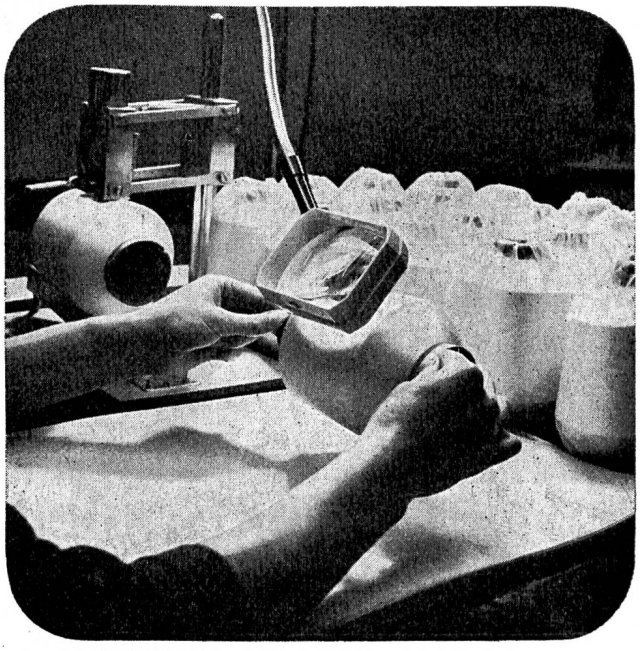

Zwirnerei Niederschönthal AG
CH-4402 Frenkendorf

Spezialisiert für Hochdrehen von halb- und vollsynthetischem Garn

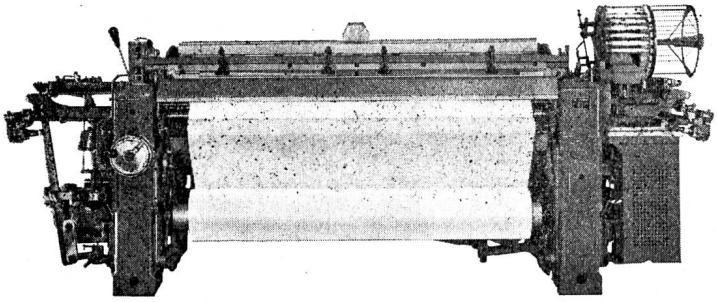

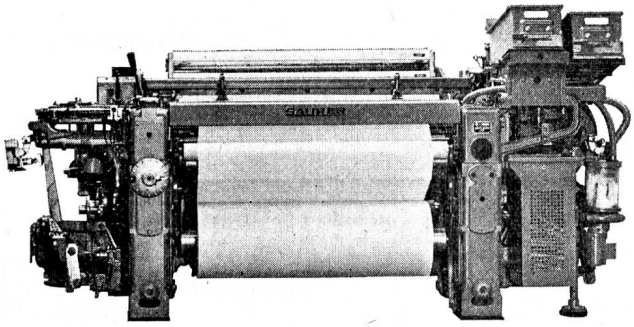

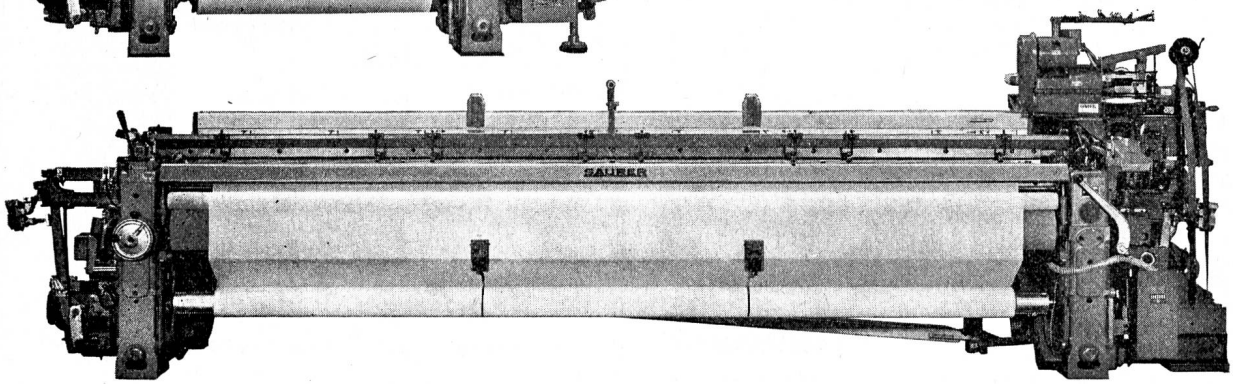

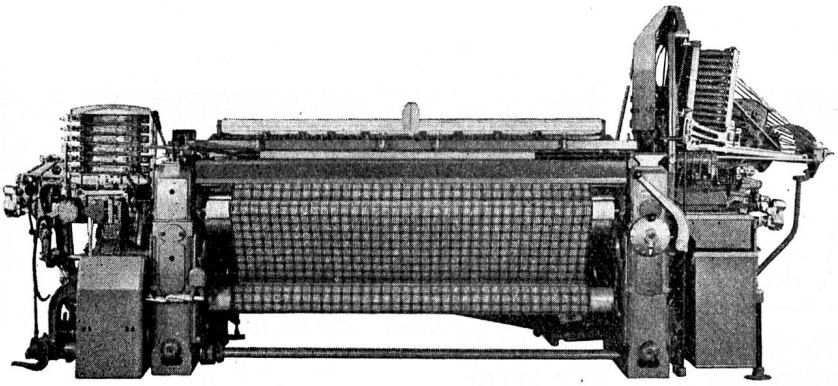

Die 100W-Idee kombiniert mit dem Baukastensystem

Warum sind SAURER-Webmaschinen auch dynamischen Marktentwicklungen gewachsen?

Die konsequente Anwendung des Baukastenprinzips verschafft der 100W-Webmaschine eine geradezu sprichwörtliche Vielseitigkeit. Auch Jahre nach der Anschaffung können SAURER-Webmaschinen rasch und preisgünstig an ein neues Fabrikationsprogramm angepasst werden. In die Umbaumöglichkeiten eingeschlossen sind: die Blattbreite, die Spulenwechsel-Automatik, die Schusseintragsfolge sowie die Fachbildvorrichtung.
Diese und andere Vorteile — zum Beispiel Service — liefern wir beim Kauf der 100W-Webmaschine sozusagen kostenlos mit. Für Sie als Textilunternehmer sind das gewichtige Tatsachen, da Sie mit den oft überraschend wechselnden Absatzverhältnissen jederzeit fertig werden müssen.

SAURER

AKTIENGESELLSCHAFT ADOLPH SAURER CH-9320 ARBON/SCHWEIZ

Automatisches Schußdichten-Kontrollgerät ASKO 201

Ueberwacht die Gewebe-Schußdichte am Webstuhl und verhindert unzulässige Längenfehler

Zahn Worb
Werkstätte für Elektro- und Feinmechanik
3076 Worb Tel. 031/83 08 98

Spulen, Rollen, Konen
für jeden Bedarf

Nussbaumer Söhne, Spulenfabrik
4113 Flüh bei Basel

Selbstschmierende Glissa-Lager

Einige Dimensionen aus unserem reichhaltigen Vorrat.
Nach Möglichkeit genormte Grössen verwenden, da kurze Lieferfristen und vorteilhafte Preise.

d	D	L
3 F7	6	4
6 F7	10	10
9 F7	16	12
14 H7	20	21
18 E7	24	25
20 E7	28	20
25 E7	30	30
30 F7	40	40
40 E7	50	42
55 F7	68	50

Nr. a 274

Aladin AG. Zürich
Claridenstr. 36 Tel. (051) 23 66 42

Spezialwerkstätte

für die

Hartverchromung

von

Fadenführern, Fadenbremsen, Walzen, Spindeln usw. für die Textilindustrie.

Polierte oder mattierte Ausführung.

Verlangen Sie unverbindlich Auskunft oder Offerte.

METALL-VEREDLUNG AG
Ohmstraße 26 8050 Zürich Tel. (051) 46 43 88

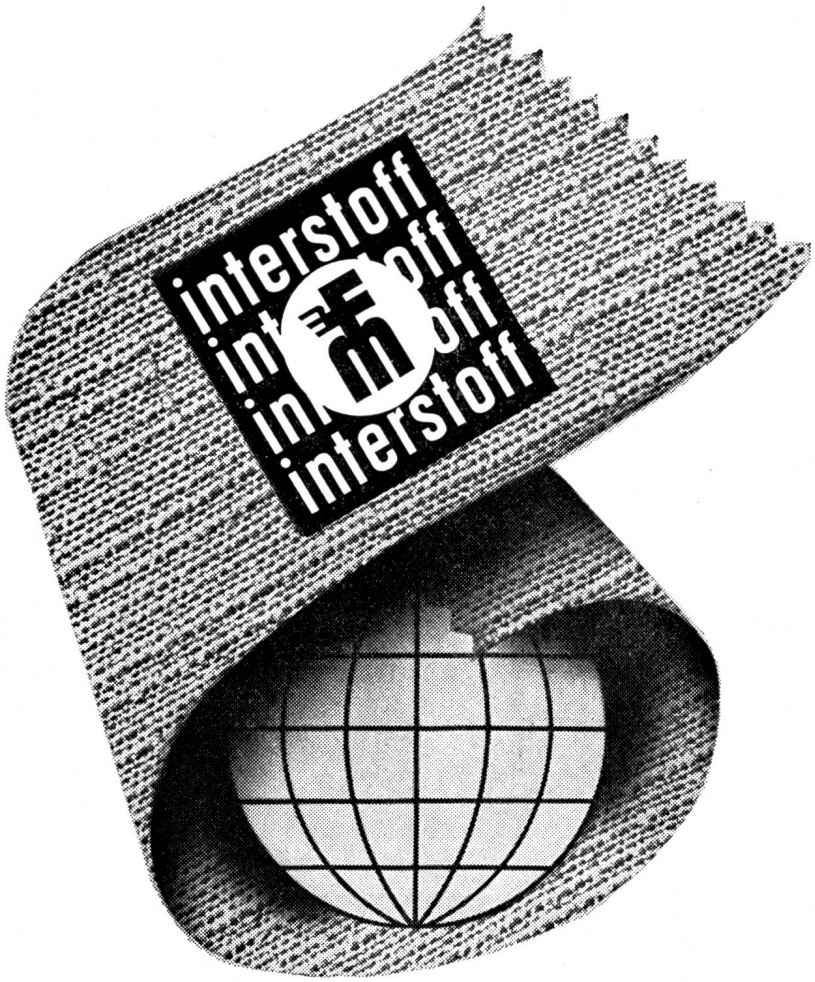

Weltumfassend

ist das Angebot neuer Stoffe für die Saison Frühjahr/Sommer 69 auf der 19. interstoff: Mehr als 500 marktstarke Hersteller aus 18 Ländern stellen in Frankfurt ihre Neuheiten vor. Diese interessanten Kollektionen sichern dem Fachbesucher frühzeitige Erfassung des Trends, rasche Orientierung, rationelles Mustern und fristgerechtes Ordern – und den Vorteil des zentralen, traditionsreichen Messeplatzes!

Der Weg zur interstoff war und ist der kürzeste, wenn es um die Stoffe der neuen Mode – wenn es um Ihren Erfolg in der nächsten Saison geht. Und der sicherste!

19. interstoff — 21.-24. Mai 1968

FACHMESSE FÜR BEKLEIDUNGSTEXTILIEN FRANKFURT AM MAIN

Auskünfte und Einkäufer-Ausweise durch die Generalvertretung für die Schweiz:

natural

Natural AG, Messeabteilung, 4002 Basel, Nauenstr. 67, Telephon 061 / 34 70 70, int. 376

HABASIT TREIBRIEMEN +
TRANSPORTBÄNDER
VOLLSYNTHETISCH

Hochleistungs-Flachriemen für Antriebe bis 5000 PS und 100 m/s · Rasche Endverbindung · Optimale Maschinenleistung · Wartungsfrei

Rationeller Transport · Platz- und kostensparend Perfekter Geradlauf · Geruchlos · Hygienisch · Abwaschbar · Sauberer Betrieb · Oelbeständig

Seit 1946

habasit

Weltweit

HABASIT AG, 4153 Reinach, Tel: 061/82 77 82 - 76 70 70, Telex 62859

BOSCH

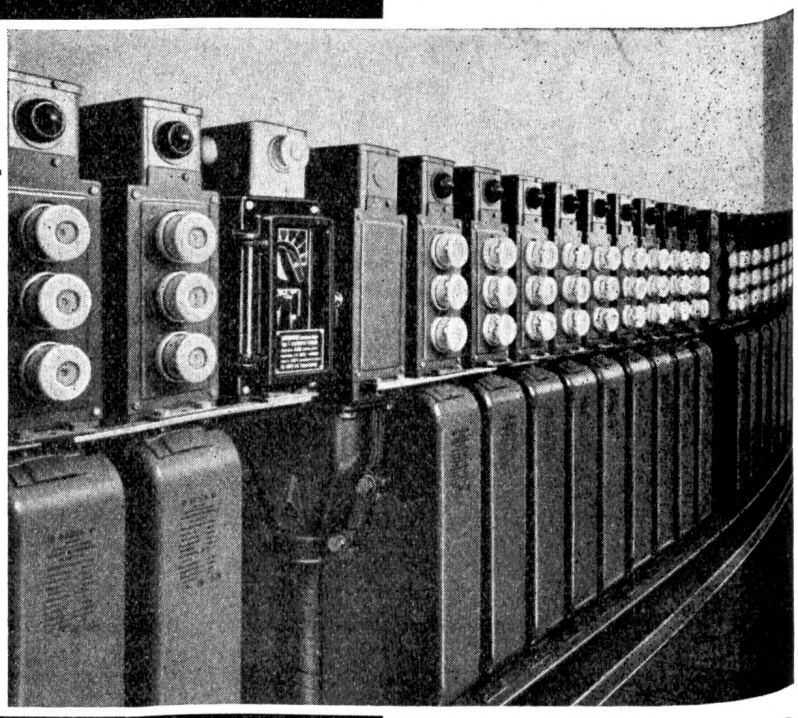

BOSCH-MP-Schaltkondensatoren-Batterien

für die Blindstromkompensation

selbstheilend
kurzschlussicher
Bausteinsystem
preisgünstig

Wir projektieren Ihre Anlagen und beraten Sie gerne.

FABRIMEX

Fabrimex AG. Zürich 8
Kirchenweg 5
Telephon 051 / 47 06 70

Wie und was Sie auch weben

- einfarbig (mit oder ohne Schussmischen)
- mehrfarbig
- gesponnene Garne
- Filamente

... Ihre vielfältigen Ansprüche an eine überlegene Produktionsanlage erfüllen die RÜTI-Webmaschinen Typ C.

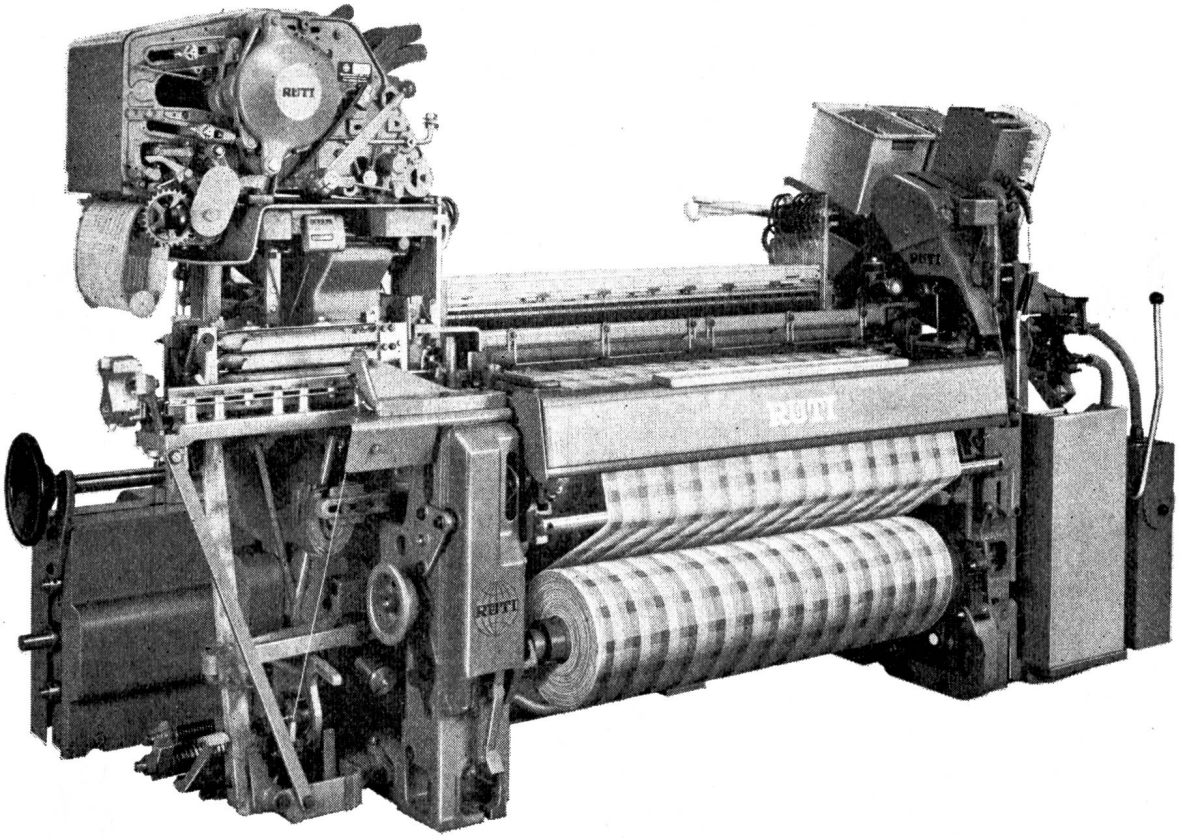

Typ CP4N für gesponnene Garne; Typ CP4NS für synthetische Garne; vierschützig, Arbeitsbreiten 100–350 cm (mit Trittvorrichtungen, Schaft- und Jacquardmaschinen).

RÜTI Typ C

der erfolgreiche, in der Praxis bewährte neue Basistyp!

Vernünftige Investitionskosten – Sehr hohe effektive Webleistung – Wirtschaftlichste Produktion – Höchste Gewebequalität – Grosser Anwendungsbereich – RÜTI-Betriebssicherheit – Weniger Maschinenunterhalt – Einfache Bedienung – Leichte Einstellbarkeit.

RÜTI

Maschinenfabrik Rüti AG
Webmaschinen, Schaft- und Jacquardmaschinen
CH-8630 Rüti (Zürich) Schweiz

Spulen ist Vertrauenssache

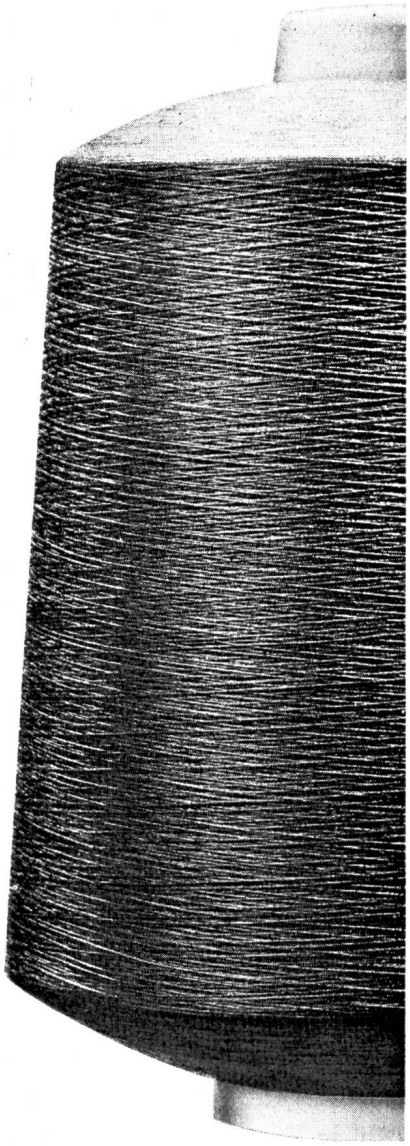

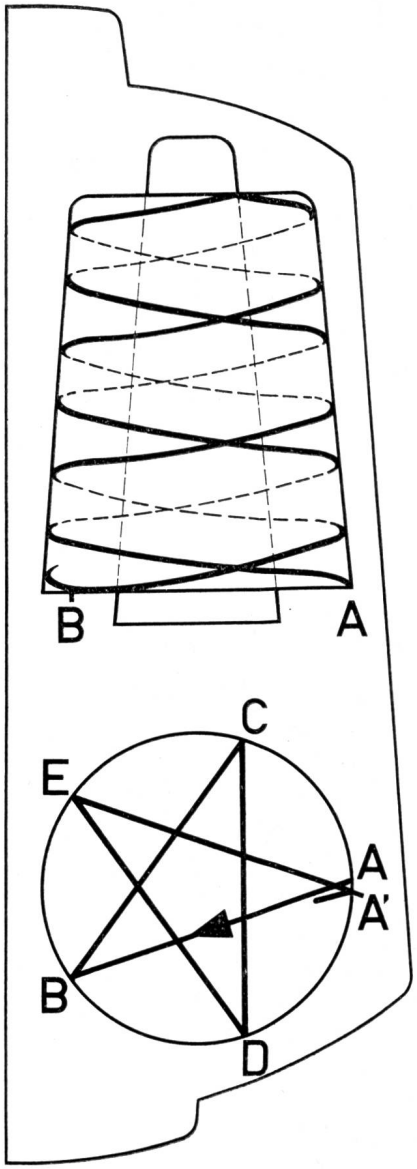

z. B. der Aufbau eines Pineapples*

Nach einem mathematischen Gesetz hat nur das Fünfeck die gleichen Abstände zwischen jedem zweiten Eckpunkt. Darauf beruht das Schweiter-Penta-System. Es besagt, dass jede vom Fadenführer gelegte Windung möglichst weit von der vorherigen entfernt liegt. Und zwar so, dass der Faden in Form eines langsam fortschreitenden Fünfecks auf die Stirnseiten der Spule verlegt wird. Erst nach 5 Doppelhüben des Fadenführers kommt Punkt A' neben A zu liegen. So spulen Sie mit der Schweiter Präzisions-Kreuzspulmaschine KEK-PN präzise Konen, die abzugsicher ablaufen.

* mehr darüber in der Zeitschrift «Die 4 von Horgen» Nr. 52 Seiten 21 ff

Konen, denen Sie vertrauen können

Schweiter

Schweiter AG, CH-8810 Horgen (Schweiz)