Objekttyp: **FrontMatter**

Zeitschrift: **Mittex : die Fachzeitschrift für textile Garn- und Flächenherstellung im deutschsprachigen Europa**

Band (Jahr): **81 (1974)**

Heft 1

PDF erstellt am: **04.06.2024**

Nutzungsbedingungen

Die ETH-Bibliothek ist Anbieterin der digitalisierten Zeitschriften. Sie besitzt keine Urheberrechte an den Inhalten der Zeitschriften. Die Rechte liegen in der Regel bei den Herausgebern.
Die auf der Plattform e-periodica veröffentlichten Dokumente stehen für nicht-kommerzielle Zwecke in Lehre und Forschung sowie für die private Nutzung frei zur Verfügung. Einzelne Dateien oder Ausdrucke aus diesem Angebot können zusammen mit diesen Nutzungsbedingungen und den korrekten Herkunftsbezeichnungen weitergegeben werden.
Das Veröffentlichen von Bildern in Print- und Online-Publikationen ist nur mit vorheriger Genehmigung der Rechteinhaber erlaubt. Die systematische Speicherung von Teilen des elektronischen Angebots auf anderen Servern bedarf ebenfalls des schriftlichen Einverständnisses der Rechteinhaber.

Haftungsausschluss

Alle Angaben erfolgen ohne Gewähr für Vollständigkeit oder Richtigkeit. Es wird keine Haftung übernommen für Schäden durch die Verwendung von Informationen aus diesem Online-Angebot oder durch das Fehlen von Informationen. Dies gilt auch für Inhalte Dritter, die über dieses Angebot zugänglich sind.

Ein Dienst der *ETH-Bibliothek*
ETH Zürich, Rämistrasse 101, 8092 Zürich, Schweiz, www.library.ethz.ch

http://www.e-periodica.ch

Zürich
Januar 1974

1

Mitteilungen
über Textilindustrie

Schweizerische
Fachschrift
für die gesamte
Textilindustrie

mittex

Präzision
und
Qualität

Webstuhlpapiere
Schaftpapiere
Schaftfolien
für die Textilindustrie

AGM
AGMÜLLER
JACQUARDS

Eingetragene Markenzeichen
Marques déposées
Registered trademarks

VOGT

als Breithalter-Lieferant

führender Webmaschinen-Hersteller wird auch Ihre Probleme lösen!

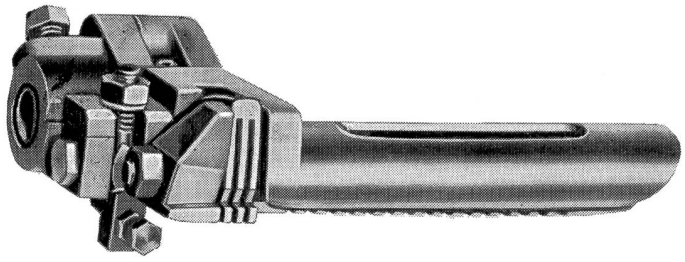

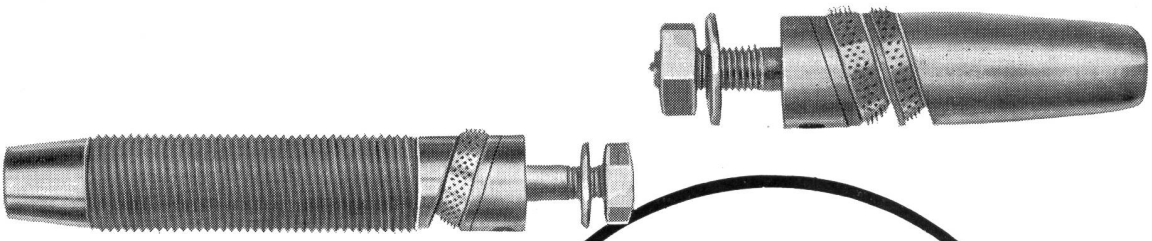

Kunststoffbuchsen

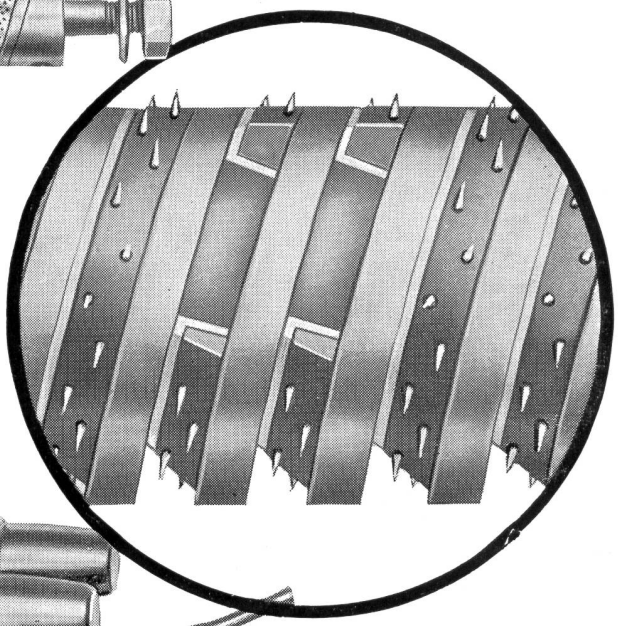

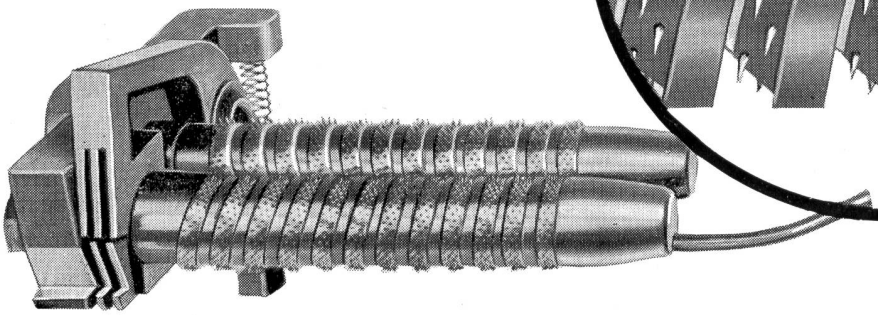

KÜNDIG

Fabrikation von Textilmaschinen-Zubehör
Handel — Vertretungen
Telefon 01 77 09 34/35
Telex 75324

HCH. KÜNDIG + CIE AG 8620 WETZIKON ZH

ZS 165:81

irich
nuar 1973

Mitteilungen über Textilindustrie

Schweizerische Fachschrift für die gesamte Textilindustrie

mitex

ZS 1975,93

ZENTRALBIBLIOTHEK ZÜRICH