Objekttyp: **Advertising**

Zeitschrift: **Mittex : die Fachzeitschrift für textile Garn- und Flächenherstellung im deutschsprachigen Europa**

Band (Jahr): **92 (1985)**

Heft 11

PDF erstellt am: **24.05.2024**

**Nutzungsbedingungen**

Die ETH-Bibliothek ist Anbieterin der digitalisierten Zeitschriften. Sie besitzt keine Urheberrechte an den Inhalten der Zeitschriften. Die Rechte liegen in der Regel bei den Herausgebern.
Die auf der Plattform e-periodica veröffentlichten Dokumente stehen für nicht-kommerzielle Zwecke in Lehre und Forschung sowie für die private Nutzung frei zur Verfügung. Einzelne Dateien oder Ausdrucke aus diesem Angebot können zusammen mit diesen Nutzungsbedingungen und den korrekten Herkunftsbezeichnungen weitergegeben werden.
Das Veröffentlichen von Bildern in Print- und Online-Publikationen ist nur mit vorheriger Genehmigung der Rechteinhaber erlaubt. Die systematische Speicherung von Teilen des elektronischen Angebots auf anderen Servern bedarf ebenfalls des schriftlichen Einverständnisses der Rechteinhaber.

**Haftungsausschluss**

Alle Angaben erfolgen ohne Gewähr für Vollständigkeit oder Richtigkeit. Es wird keine Haftung übernommen für Schäden durch die Verwendung von Informationen aus diesem Online-Angebot oder durch das Fehlen von Informationen. Dies gilt auch für Inhalte Dritter, die über dieses Angebot zugänglich sind.

Ein Dienst der *ETH-Bibliothek*
ETH Zürich, Rämistrasse 101, 8092 Zürich, Schweiz, www.library.ethz.ch

**http://www.e-periodica.ch**

# Zugspannungsmessung in Papier-, Kunststoff- und Gewebebahnen, Drähten, Kabeln, Seilen.

## FAG-Kraftmess-System MGZ

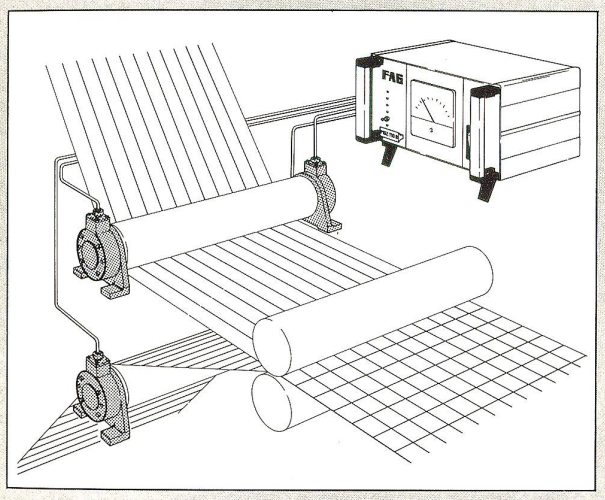


- Kompakt und anpassungsfähig
- Überwachen und/oder Steuern von Produktionsvorgängen
- gleichzeitig Lagergehäuse und Messwertgeber
- für Wellendurchmesser von 10–80 mm
- für Nenn-Messbereiche von 50–10 000 N
- einfach montierbar

SRO-FAG

Ihr Lieferant für
Qualitätslager und Zubehör

SRO Kugellagerwerke J. Schmid-Roost AG, 8050 Zürich
Tel. 01/315 11 11, Telex 823 202
Filialen in Bern, Lausanne, Lugano, St. Gallen

138.77

# Erstmals integriert Garnreinigung, Längenmessung und Datenerfassung

Die umfassende Überwachung von der Einzelspindel zur ganzen Spulerei
Auch für bestehende Anlagen
Das System FR-600 DATA-L von LOEPFE

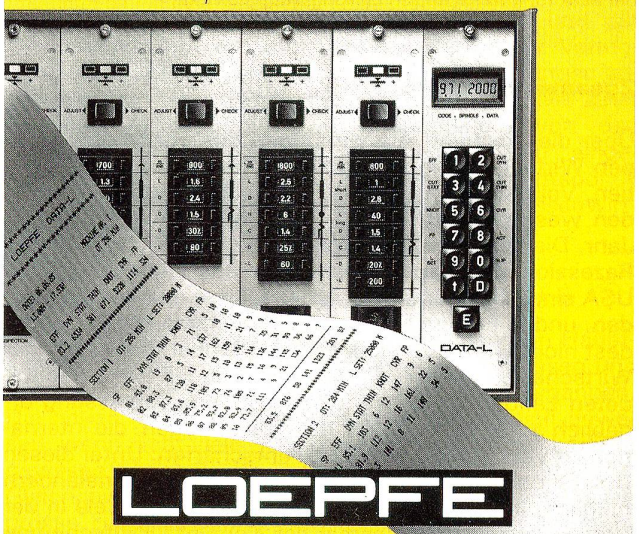


LOEPFE

Gebrüder Loepfe AG, Kastellstrasse 10, CH-8623 Wetzikon/Schweiz
Tel. 01 930 32 32, Telex 875 389

# TRICOTSTOFFE

bleichen
färben
drucken
ausrüsten

E. SCHELLENBERG TEXTILDRUCK AG
8320 FEHRALTORF TEL. 01-954 12 12

M St

# Feinzwirne

aus Baumwolle
und synthetischen Kurzfasern
für **höchste** Anforderungen
für **Weberei** und **Wirkerei**

**Müller & Steiner AG**
**Zwirnerei**
**8716 Schmerikon, Telefon 055/86 15 55, Telex 875 713**

**Ihr zuverlässiger Feinzwirnspezialist**