Objekttyp: **Advertising**

Zeitschrift: **Das Werk : Architektur und Kunst = L'oeuvre : architecture et art**

Band (Jahr): **31 (1944)**

PDF erstellt am: **28.05.2024**

Nutzungsbedingungen

Die ETH-Bibliothek ist Anbieterin der digitalisierten Zeitschriften. Sie besitzt keine Urheberrechte an den Inhalten der Zeitschriften. Die Rechte liegen in der Regel bei den Herausgebern.
Die auf der Plattform e-periodica veröffentlichten Dokumente stehen für nicht-kommerzielle Zwecke in Lehre und Forschung sowie für die private Nutzung frei zur Verfügung. Einzelne Dateien oder Ausdrucke aus diesem Angebot können zusammen mit diesen Nutzungsbedingungen und den korrekten Herkunftsbezeichnungen weitergegeben werden.
Das Veröffentlichen von Bildern in Print- und Online-Publikationen ist nur mit vorheriger Genehmigung der Rechteinhaber erlaubt. Die systematische Speicherung von Teilen des elektronischen Angebots auf anderen Servern bedarf ebenfalls des schriftlichen Einverständnisses der Rechteinhaber.

Haftungsausschluss

Alle Angaben erfolgen ohne Gewähr für Vollständigkeit oder Richtigkeit. Es wird keine Haftung übernommen für Schäden durch die Verwendung von Informationen aus diesem Online-Angebot oder durch das Fehlen von Informationen. Dies gilt auch für Inhalte Dritter, die über dieses Angebot zugänglich sind.

Ein Dienst der *ETH-Bibliothek*
ETH Zürich, Rämistrasse 101, 8092 Zürich, Schweiz, www.library.ethz.ch

http://www.e-periodica.ch

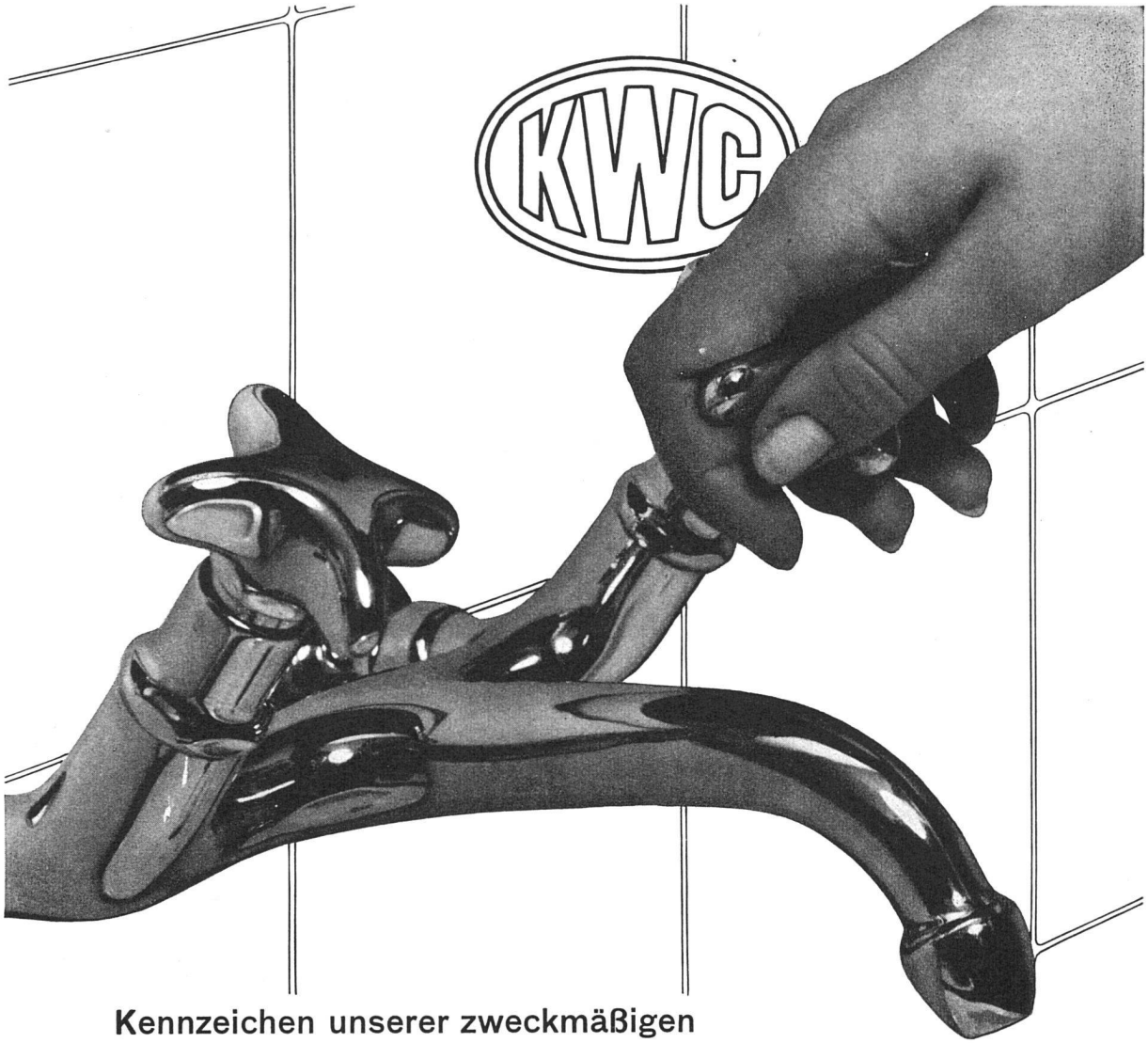

Kennzeichen unserer zweckmäßigen „Neo"-Armaturen

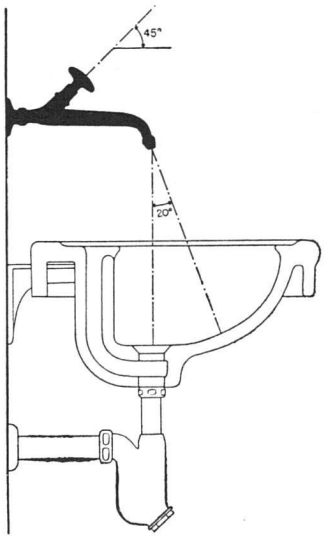

Handlich geformte Griffe stehen in praktischer Schräglage nach oben

Nach vorn gerichtete Strahlregler leiten den Wasserstrahl nach der Beckenmitte

Glatte gerundete Formen und die Vermeidung von Schmutzwinkeln gewährleisten leichtes Reinhalten

Aktiengesellschaft **Karrer, Weber & Cie., Kulm b/ Aarau**

Armaturenfabrik – Metallgießerei Telephon: Unterkulm (064) 3 81 44

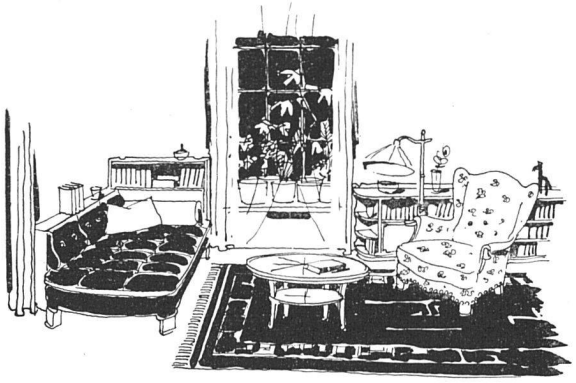

FRÄNKEL + VOELLMY
BASEL
MÖBEL · WERKSTÄTTEN FÜR DEN INNENAUSBAU

Unsere beiden Firmen haben sich für ihre Zusammenarbeit zum Ziel gesetzt, die zu möblierenden Räume ebenso wie ihre Bewohner in ihrem Wesen zu erfassen und mit vereinten Kräften individuell angepasste Einrichtungen in fachmännischer Ausführung anzufertigen.

POLSTERARBEITEN · VORHÄNGE · TEPPICHE

BASEL
SANDREUTER + CO

ORGELBAU

TH. KUHN AG., MÄNNEDORF
Orgeln für Kirche und Konzertsaal – Hausorgeln

Gesamtausbau für Wohn- und Geschäftshäuser

KNUCHEL & KAHL · ZÜRICH
RÄMISTRASSE 17 · FABRIK: WOLFBACHSTRASSE 17 · TELEPHON 27251

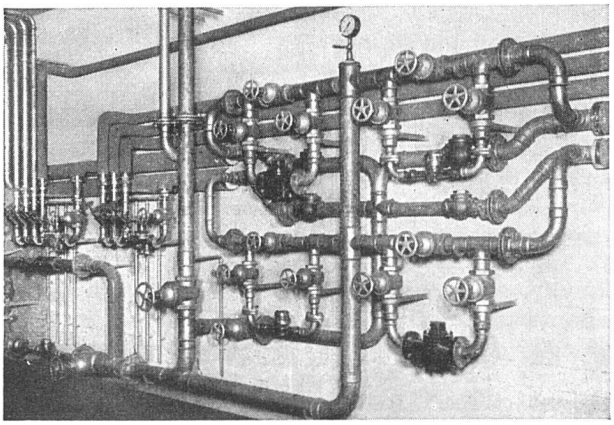

Goldenbohm & Co., Zürich 8
Dufourstraße 47 Telephone 20860 und 24775

Sanitäre Installationen
Technisches Bureau

Wasserverteilbatterie
in einer Großanlage