Normalschulhaus : in der Probstei, Zürich : erbaut 1945/46 durch das Hochbauamt der Stadt Zürich, Stadtbaumeister A.H. Steiner, Arch. BSA

Autor(en): **[s.n.]**

Objekttyp: **Article**

Zeitschrift: **Das Werk : Architektur und Kunst = L'oeuvre : architecture et art**

Band (Jahr): **34 (1947)**

Heft 11

PDF erstellt am: **29.05.2024**

Persistenter Link: https://doi.org/10.5169/seals-27042

Nutzungsbedingungen

Die ETH-Bibliothek ist Anbieterin der digitalisierten Zeitschriften. Sie besitzt keine Urheberrechte an den Inhalten der Zeitschriften. Die Rechte liegen in der Regel bei den Herausgebern.
Die auf der Plattform e-periodica veröffentlichten Dokumente stehen für nicht-kommerzielle Zwecke in Lehre und Forschung sowie für die private Nutzung frei zur Verfügung. Einzelne Dateien oder Ausdrucke aus diesem Angebot können zusammen mit diesen Nutzungsbedingungen und den korrekten Herkunftsbezeichnungen weitergegeben werden.
Das Veröffentlichen von Bildern in Print- und Online-Publikationen ist nur mit vorheriger Genehmigung der Rechteinhaber erlaubt. Die systematische Speicherung von Teilen des elektronischen Angebots auf anderen Servern bedarf ebenfalls des schriftlichen Einverständnisses der Rechteinhaber.

Haftungsausschluss

Alle Angaben erfolgen ohne Gewähr für Vollständigkeit oder Richtigkeit. Es wird keine Haftung übernommen für Schäden durch die Verwendung von Informationen aus diesem Online-Angebot oder durch das Fehlen von Informationen. Dies gilt auch für Inhalte Dritter, die über dieses Angebot zugänglich sind.

Ein Dienst der *ETH-Bibliothek*
ETH Zürich, Rämistrasse 101, 8092 Zürich, Schweiz, www.library.ethz.ch

http://www.e-periodica.ch

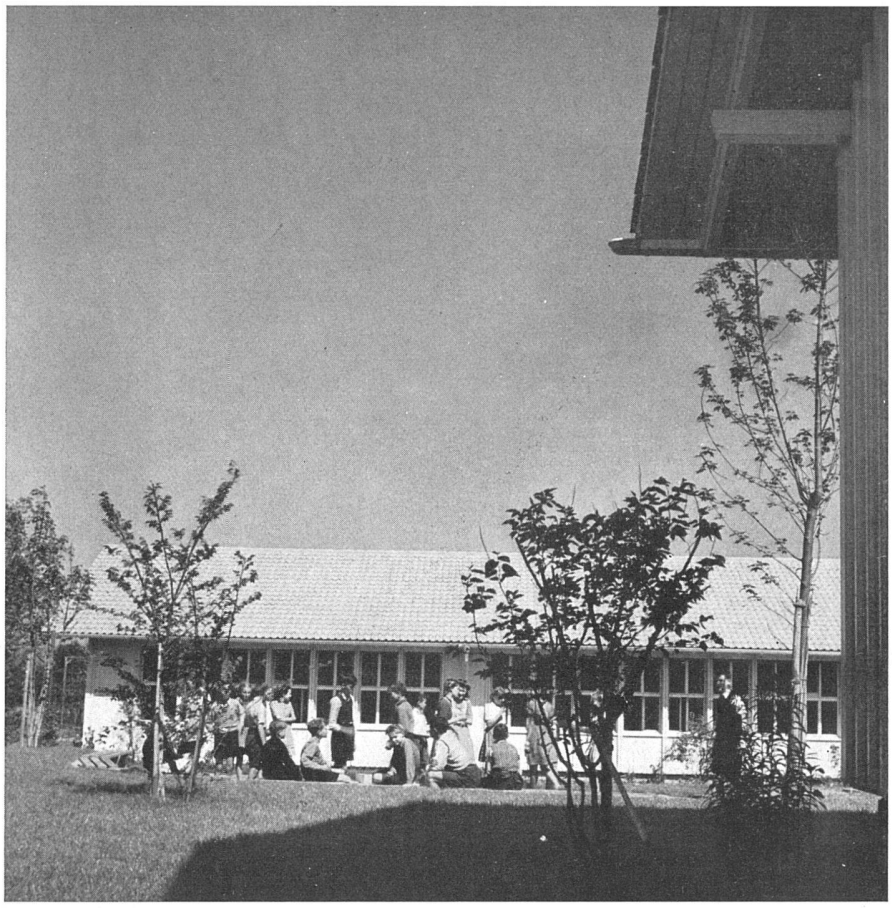

Südansicht eines Klassenpavillons / Façade sud d'un pavillon / South elevation of a classroom wing

Normalschulhaus

in der Probstei, Zürich-Schwamendingen

Erbaut 1945/46 durch das Hochbauamt der Stadt Zürich, Stadtbaumeister A. H. Steiner, Arch. BSA

Situation: Das Gelände liegt zwischen dem alten Dorfkern von Schwamendingen und den neu erstellten Siedlungen nahe der Stadtgrenze gegen Dübendorf. Gegen Westen stößt es gegen landwirtschaftliches Wiesland an, das bis an den nahen Wald reicht. Landschaft und Schulareal bilden eine selten vollkommene Einheit.

Bauprogramm: Die veröffentlichten drei Klassenpavillons bilden die I. Etappe der projektierten größeren Gesamtanlage, die als Ganzes als «Normal-Primarschulhaus» zu betrachten ist. Jeder dieser Standard-Pavillons enthält 3 Klassenzimmer. Zusammen nehmen sie 360 Schüler auf, wobei allerdings die Möglichkeit besteht, deren 432 unterzubringen. Die noch auszuführende II. Etappe wird einen zweigeschossigen Bau umfassen mit weiteren 4 Klassenzimmern, 2 Nähschulzimmern, 2 Handfertigkeitsräumen, 1 Singsaal, 1 Kindergartenlokal und einer Abwartwohnung; ferner kommt eine Normalturnhalle hinzu.

Die drei ausgeführten Klassenpavillons sind unter Berücksichtigung der Südostlage schräg gestellt, ihre Anordnung ist dadurch außerdem eine lockerere. Die einzelnen Pavillons sind unter sich, weil nicht nötig, durch keinen Laubengang oder dergleichen miteinander verbunden; auch ist eine solche Verbindung in der voll ausgebauten Anlage nicht vorgesehen.

Situationsplan 1:2000 / Plan de situation / Site plan

Ausgeführt: / Exécutés: / Executed:

Pavillons I, II, III

Projektiert: / Projetés: / Projected:

IV Zweigeschossiger Klassentrakt
V Turnhalle
VI Kindergarten

Südostfront eines Pavillons / Façade sud-est d'un pavillon / South-east elevation

Baukonstruktion: Siehe «Allgemeine Bemerkungen zu den drei vom Hochbauamt ausgeführten Schulbauten».

Baukosten: Sie betragen insgesamt inkl. Mobiliar, Umgebung ohne Landerwerb Fr. 105 070.— pro Klasseneinheit, oder Fr. 90.20 pro m³ umbauten Raumes (ohne Mobiliar, Umgebung, Landerwerb) bei insgesamt 6786 m³ Bauvolumen. Die Gartengestaltung besorgte die Arbeitsgemeinschaft Mertens & Nußbaumer und Rud. Rohr, Gartenarchitekten BSG, Zürich.

Eingangsfront der drei Pavillons / Façades d'entrée des 3 pavillons / Entrance side of the 3 wings

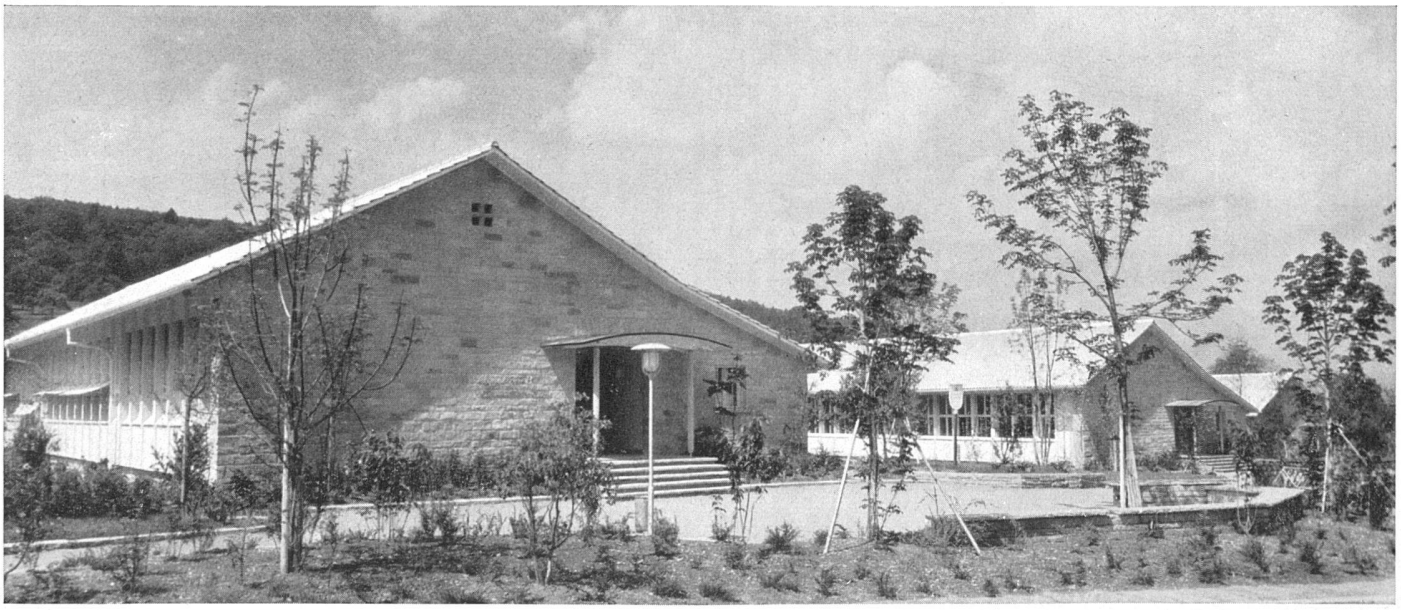

Korridor (Standard-Ausführung) / Corridor (exécution standard) / Corridor (standard execution)

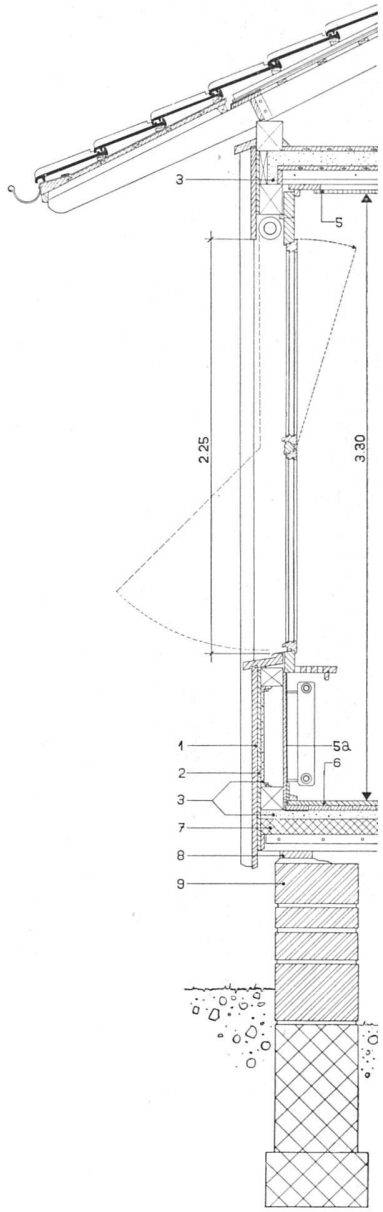

Schnitte 1:40 durch die Standardaußenwand, gültig für alle drei Bauten des Hochbauamtes / Coupes du mur extérieur standard / Sections through the standard outer wall

Legende zu den Schnitten:

1	Schalung 27 mm	5a	Hartpavatex
2	Rohrschalung 18 mm	6	Eichenparkett
3	Glaswolle	7	Durisol 8 cm
4	Fastäfer	8	Eichenschwelle 4/18 cm
5	Pavatex	9	Sandstein
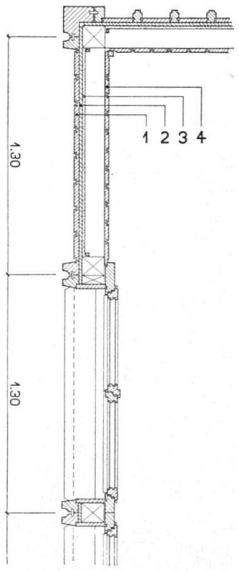
Die drei Pavillons von Westen gesehen / Les 3 pavillons vus de l'ouest / The 3 wings from the west