Objekttyp: **Advertising**

Zeitschrift: **Das Werk : Architektur und Kunst = L'oeuvre : architecture et art**

Band (Jahr): **39 (1952)**

Heft 2: **Protestantischer Kirchenbau**

PDF erstellt am: **23.05.2024**

Nutzungsbedingungen

Die ETH-Bibliothek ist Anbieterin der digitalisierten Zeitschriften. Sie besitzt keine Urheberrechte an den Inhalten der Zeitschriften. Die Rechte liegen in der Regel bei den Herausgebern.
Die auf der Plattform e-periodica veröffentlichten Dokumente stehen für nicht-kommerzielle Zwecke in Lehre und Forschung sowie für die private Nutzung frei zur Verfügung. Einzelne Dateien oder Ausdrucke aus diesem Angebot können zusammen mit diesen Nutzungsbedingungen und den korrekten Herkunftsbezeichnungen weitergegeben werden.
Das Veröffentlichen von Bildern in Print- und Online-Publikationen ist nur mit vorheriger Genehmigung der Rechteinhaber erlaubt. Die systematische Speicherung von Teilen des elektronischen Angebots auf anderen Servern bedarf ebenfalls des schriftlichen Einverständnisses der Rechteinhaber.

Haftungsausschluss

Alle Angaben erfolgen ohne Gewähr für Vollständigkeit oder Richtigkeit. Es wird keine Haftung übernommen für Schäden durch die Verwendung von Informationen aus diesem Online-Angebot oder durch das Fehlen von Informationen. Dies gilt auch für Inhalte Dritter, die über dieses Angebot zugänglich sind.

Ein Dienst der *ETH-Bibliothek*
ETH Zürich, Rämistrasse 101, 8092 Zürich, Schweiz, www.library.ethz.ch

http://www.e-periodica.ch

Die KWC hat bei der Schaffung dieses Auslaufhahnens speziell an seine Verwendung in kleinen Wohnhäusern gedacht. Die vier Zeichnungen orientieren über die Ausmaße der Lagergrößen dieses Modells.

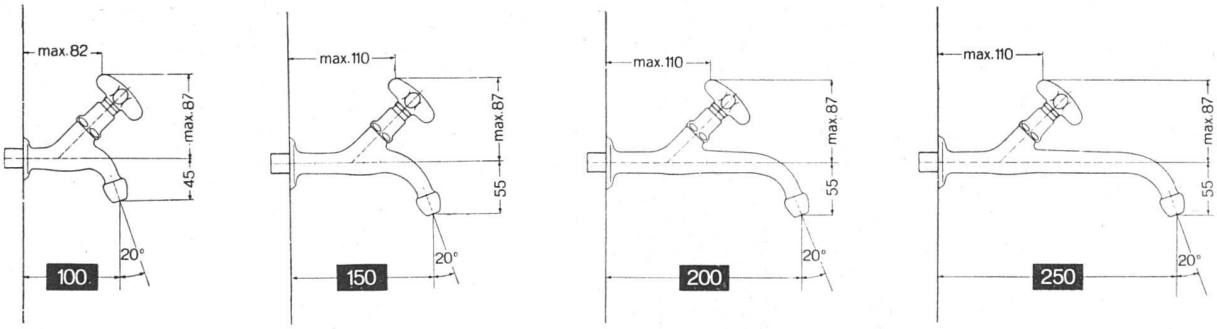

Aktiengesellschaft **Karrer, Weber & Cie., Unterkulm** b / Aarau

Armaturenfabrik – Metallgießerei Telephon: Unterkulm (064) 3 81 44

Filiale Basel, Mörsbergerstraße 52, Tel. (061) 2 65 68

norm Bauteile

gesetzlich geschützt

norm Brief- und Milchkasten

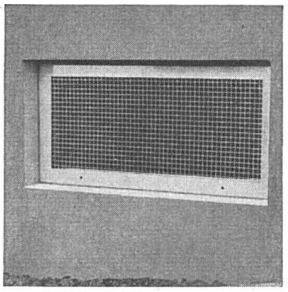

norm Kellerfenster

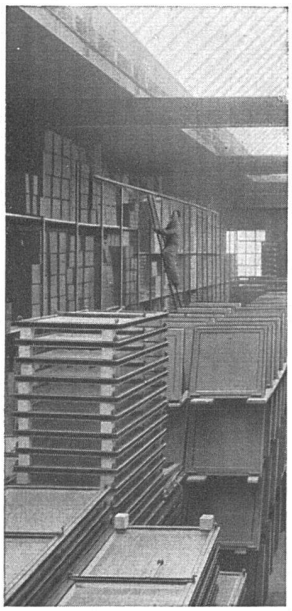

norm Bauteile am Lager

Ab Lager lieferbar

Brief- und Milchkasten
Kellerfenster und -Türen
Kohleneinwürfe
Ventilationseinsätze
Stab- und Gitterroste
Schuhkratzeisen
Teppichrahmen
Waschhängeanlagen
Teppichklopftische
Kleiderschränke

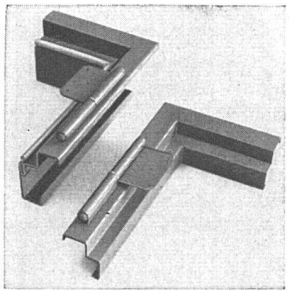

norm Türzargen

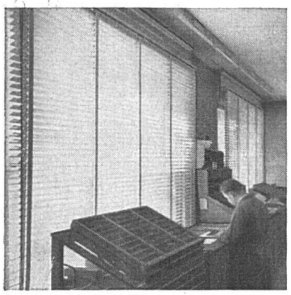

Sunway-norm Lamellenstoren

Liefertermin auf Anfrage

Garagetore
Klapptreppen
Zählerschrank-Türen
Sunway-norm Lamellenstoren
Tür- und Fensterzargen
Fensterbänke
Rolladenkasten

Emil Maurer

Metallbau AG

Metallbau AG. Zürich
Anemonenstr. 40

Tel. 051/52 13 00

1

Honegger-Lavater

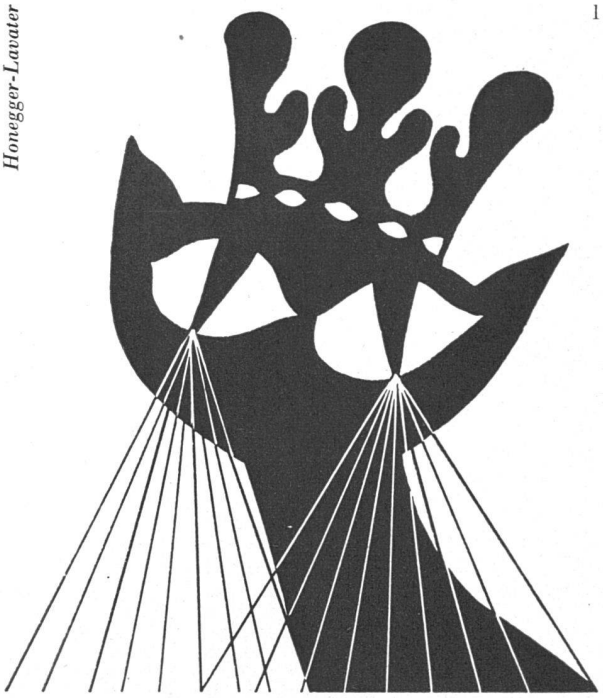

Die Katze, unbestrittene Königin der Tiere, ist unser Wahrzeichen. Nicht nur wegen ihrer vorbildlichen Gesinnung, der Ausgewogenheit ihrer Maße und Formen, der edlen Gelassenheit ihrer Bewegungen, sondern vor allem wegen der geheimnisvollen LEUCHTKRAFT ihrer Augen, die auch die dunkelste Nacht durchdringen. Mühelos und zielsicher findet sie ihren Weg, – uns Menschen, die wir außer uns liegende Lichtquellen benötigen, darin weit überlegen.

Wenn Sie B A G-Leuchten zum Träger der Lichtquellen bestimmen, dann wählen Sie zweckmäßig gebaute und zugleich formschöne Beleuchtungskörper.

Zweckmäßigkeit verbürgt blendungsfreies gut verteiltes Licht bei größtmöglicher Lichtausbeute; Formschönheit, Schmuck der gut beleuchteten Räume.

Sachliche und neutrale Beratung durch unsere Spezialisten für Heim- und Industriebeleuchtung.

B.A.G. Bronzewarenfabrik A.G. Turgi
Fabrik und Bureaux Turgi, (056) 3 11 11

Verkauf durch
Musterlager Zürich, Stampfenbachstrasse 15
(051) 24 26 88 sowie sämtliche Fachgeschäfte

B.A.G.
TURGI