Objekttyp: **Advertising**

Zeitschrift: **Das Werk : Architektur und Kunst = L'oeuvre : architecture et art**

Band (Jahr): **39 (1952)**

Heft 9: **Bauten des kulturellen Lebens**

PDF erstellt am: **28.05.2024**

Nutzungsbedingungen

Die ETH-Bibliothek ist Anbieterin der digitalisierten Zeitschriften. Sie besitzt keine Urheberrechte an den Inhalten der Zeitschriften. Die Rechte liegen in der Regel bei den Herausgebern.
Die auf der Plattform e-periodica veröffentlichten Dokumente stehen für nicht-kommerzielle Zwecke in Lehre und Forschung sowie für die private Nutzung frei zur Verfügung. Einzelne Dateien oder Ausdrucke aus diesem Angebot können zusammen mit diesen Nutzungsbedingungen und den korrekten Herkunftsbezeichnungen weitergegeben werden.
Das Veröffentlichen von Bildern in Print- und Online-Publikationen ist nur mit vorheriger Genehmigung der Rechteinhaber erlaubt. Die systematische Speicherung von Teilen des elektronischen Angebots auf anderen Servern bedarf ebenfalls des schriftlichen Einverständnisses der Rechteinhaber.

Haftungsausschluss

Alle Angaben erfolgen ohne Gewähr für Vollständigkeit oder Richtigkeit. Es wird keine Haftung übernommen für Schäden durch die Verwendung von Informationen aus diesem Online-Angebot oder durch das Fehlen von Informationen. Dies gilt auch für Inhalte Dritter, die über dieses Angebot zugänglich sind.

Ein Dienst der *ETH-Bibliothek*
ETH Zürich, Rämistrasse 101, 8092 Zürich, Schweiz, www.library.ethz.ch

http://www.e-periodica.ch

Wandbatterie 4375/150 Neo
mit Schlauch 4375/150 S Neo

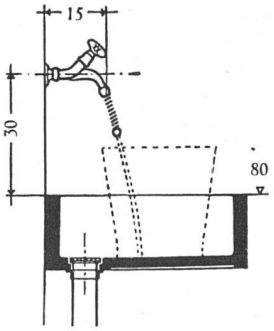

Montage über dem Schüttstein

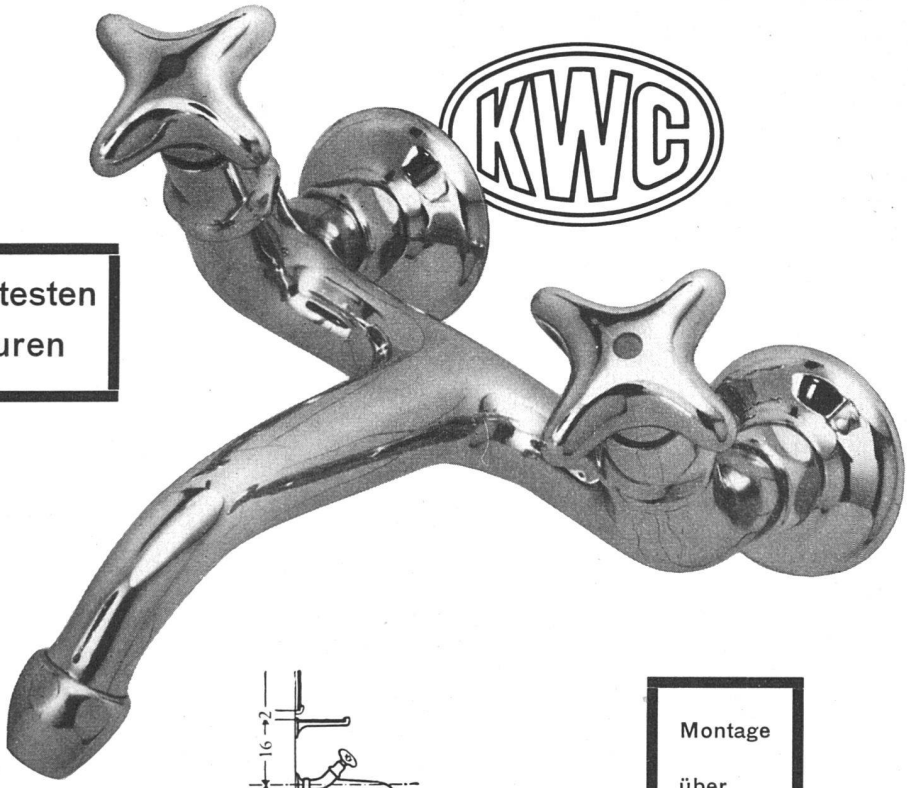

Die beiden beliebtesten KWC-Neo-Armaturen

Wandbatterie 4375/200 Neo
mit Schlauch 4375/200 S Neo

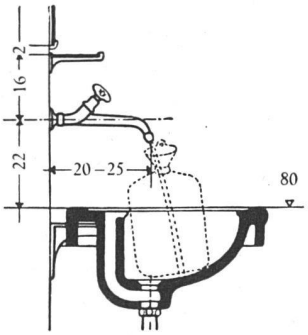

Montage über der Toilette

Entwurf: Gauchat SWB/VSG

Aktiengesellschaft **Karrer, Weber & Cie., Unterkulm** b / Aarau

Armaturenfabrik – Metallgießerei

Telephon: Unterkulm (064) 3 81 44

Filiale **Basel**, Mörsbergerstraße 52, Tel. (061) 2 65 68

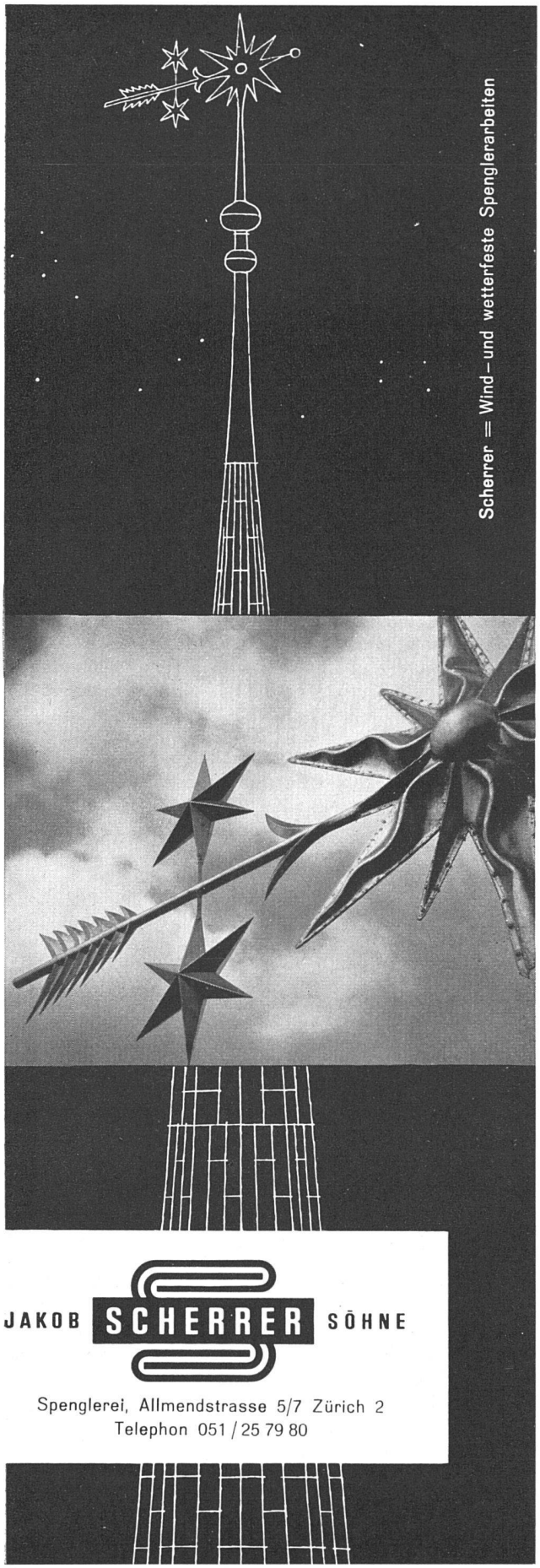

JAKOB SCHERRER SÖHNE

Spenglerei, Allmendstrasse 5/7 Zürich 2
Telephon 051 / 25 79 80

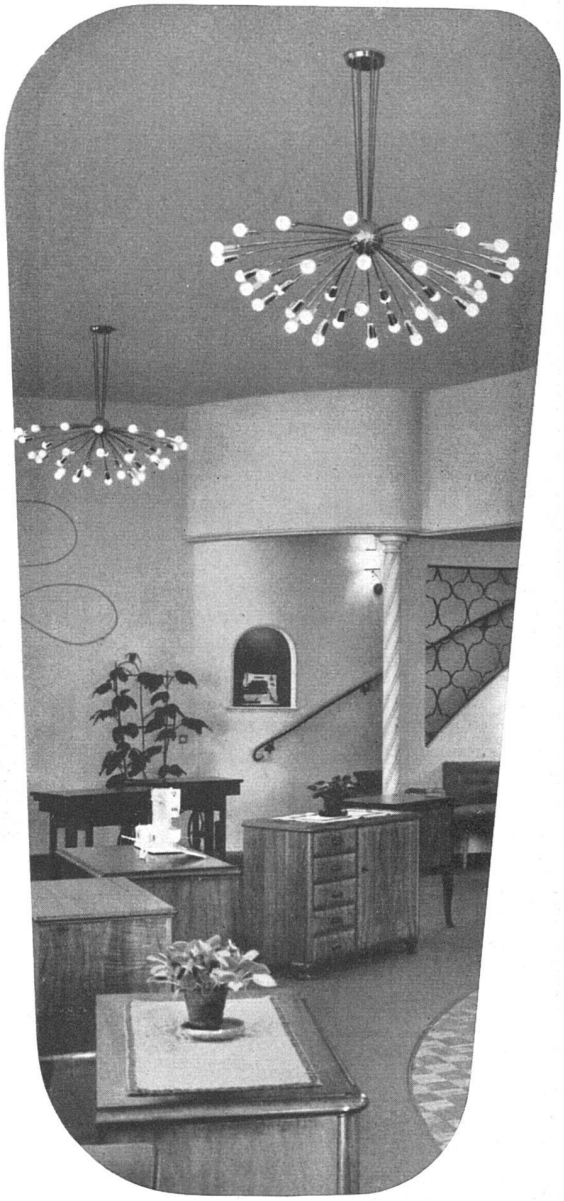

In enger Zusammenarbeit mit Architekten und Bauherrn projektieren wir die Beleuchtung moderner Verkaufsräume.

Verlangen Sie bitte unseren Spezialprospekt «Moderne Verkaufsräume».

Baumann, Koelliker

A.G. FÜR ELEKTROTECHNISCHE INDUSTRIE ZÜRICH
SIHLSTRASSE 37 TELEFON (051) 23 37 33