Objekttyp: **Advertising**

Zeitschrift: **Das Werk : Architektur und Kunst = L'oeuvre : architecture et art**

Band (Jahr): **39 (1952)**

Heft 11

PDF erstellt am: **28.05.2024**

Nutzungsbedingungen

Die ETH-Bibliothek ist Anbieterin der digitalisierten Zeitschriften. Sie besitzt keine Urheberrechte an den Inhalten der Zeitschriften. Die Rechte liegen in der Regel bei den Herausgebern.
Die auf der Plattform e-periodica veröffentlichten Dokumente stehen für nicht-kommerzielle Zwecke in Lehre und Forschung sowie für die private Nutzung frei zur Verfügung. Einzelne Dateien oder Ausdrucke aus diesem Angebot können zusammen mit diesen Nutzungsbedingungen und den korrekten Herkunftsbezeichnungen weitergegeben werden.
Das Veröffentlichen von Bildern in Print- und Online-Publikationen ist nur mit vorheriger Genehmigung der Rechteinhaber erlaubt. Die systematische Speicherung von Teilen des elektronischen Angebots auf anderen Servern bedarf ebenfalls des schriftlichen Einverständnisses der Rechteinhaber.

Haftungsausschluss

Alle Angaben erfolgen ohne Gewähr für Vollständigkeit oder Richtigkeit. Es wird keine Haftung übernommen für Schäden durch die Verwendung von Informationen aus diesem Online-Angebot oder durch das Fehlen von Informationen. Dies gilt auch für Inhalte Dritter, die über dieses Angebot zugänglich sind.

Ein Dienst der *ETH-Bibliothek*
ETH Zürich, Rämistrasse 101, 8092 Zürich, Schweiz, www.library.ethz.ch

http://www.e-periodica.ch

FLINTKOTE

SULZER

Wärme- und lüftungstechnische Anlagen

Filialen in: Aarau, Bern, Biel, Chur, Lausanne, Lugano, Luzern, Neuchâtel, Schaffhausen, Solothurn, St. Gallen, Zürich, Basel (AG. Stehle und Gutknecht)

GEBRÜDER SULZER, AKTIENGESELLSCHAFT, ABT. HEIZUNG UND LÜFTUNG, WINTERTHUR

62382

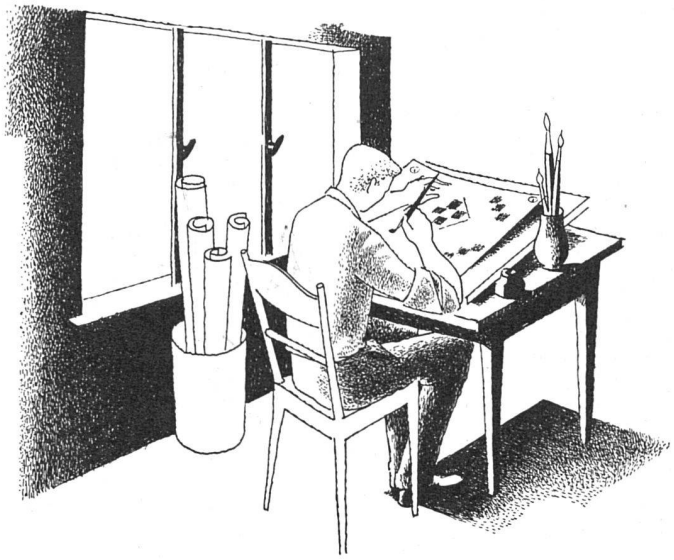

Teppiche nach Ihren Entwürfen

Wir schaffen Teppiche nach gelieferten Entwürfen. Im Appenzellerland, wo die Bevölkerung seit Generationen mit der Weberei und Stickerei so eng verbunden ist, arbeiten begabte Fachleute mit besonderer Freude nach neuen Ideen, nach schönen Entwürfen. Auf dem Handwebstuhl entstehen dann aus erstklassiger Schafwolle Extra-Anfertigungen von Tisca-Teppichen, so wie sie der Besteller wünscht.
Sie selber bestimmen also Muster, Farbe und Maß.

Welche Begeisterung, wenn Sie schon in zwei bis vier Wochen den Tisca-Teppich erhalten, der Ihrem Raum in allen Teilen angepaßt ist und ihn auf einzigartige Weise schmückt.

Lassen Sie sich im Fachgeschäft die Tisca-Kollektion zeigen, bevor Sie ans Entwerfen gehen. Wir senden Ihnen auch gerne den ausführlichen, illustrierten Tisca-Prospekt mit Bezugsquellenliste.

Die Jury des Schweiz. Werkbundes und der diesjährigen Schweizer Mustermesse hat diesem und drei weiteren Tisca-Teppichen *die Auszeichnung «Die gute Form 1952»* verliehen.

Tisca-Teppiche

A. TISCHHAUSER & CO., WEBEREI, BÜHLER (APP.)

VORTEIL 4

Keine Verluste bei Zahlungsschwierigkeiten des Kunden!

Hat der Bauherr nach Ablauf der Garantiefrist Zahlungsschwierigkeiten, kann der Garantierücklaß dem Bauunternehmer ganz oder teilweise verloren gehen. Wer Kaution in Form von Garantiescheinen der „Winterthur Unfall" stellt, ist dieses Risikos enthoben und verfügt zudem frei über Gelder, die sonst in Garantierücklässen festgelegt wären. Auskunft über die bescheidenen Prämien und Prospekte durch die

Winterthur Unfall

Schweiz. Unfallversicherungs-Gesellschaft in Winterthur

Fabrik für Metallbauteile u. Verzinkerei

Verwo A/G Pfäffikon/Schwyz Tel. 055/27208

BORSARI ÖLTANKS

aus Eisenbeton mit Glasauskleidung bieten besondere Vorteile: Im Keller eingebaut, volle Ausnützung des Raumes – Im Hof oder Garten unterirdisch erstellt, kein Rosten und kein Korrodieren.

Heizöl-Tankanlagen für Handel, Industrie, Geschäftshäuser und Villen.

Erstklassige Referenzen.

BORSARI & CO., ZOLLIKON-ZÜRICH

Gegründet 1873 – Tel. (051) 24 96 18

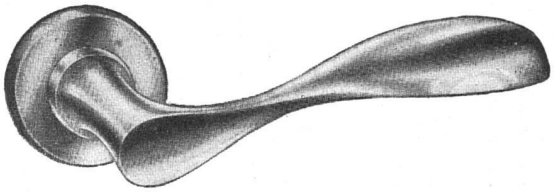

Formschön und handlich

ist unser Drücker Nr. 1375/71 aus anodisch oxidiertem Leichtmetall mit dem dauerhaften Silberglanz. Lieferung ab Lager. Vorteilhafter Preis.

DANNER & CO. AG.
BASEL 1 BESCHLÄGE

JMR

Müller-Strahlungsheizung

wirtschaftlich, architektonisch ideal, weil unsichtbar

Joh. Müller, Heizung und Lüftung A.G., Rüti/Zch.

Tel.: 055/23531

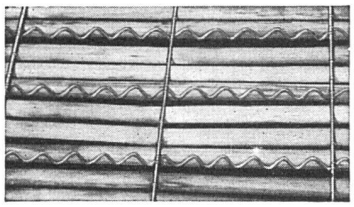

«ALPHA»-Schilfrabitz

verhilft Gips- und Pflasterdecken zu vollständiger Rißfreiheit durch die Elastizität der Schilfrabitzmatte infolge der neuartigen Armierung.

A. Hirt-Sturzenegger Schilf- und Schilfrabitz-Weberei **Wil (St. G.)**
Tel. (073) 6 03 61

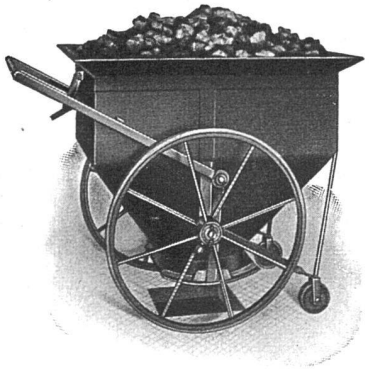

Kohlenwagen für Oberfeuerung

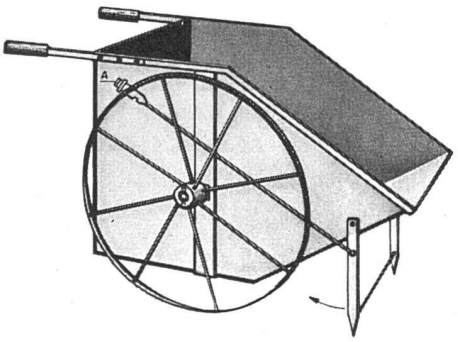

Kohlenwagen für Unterfeuerung

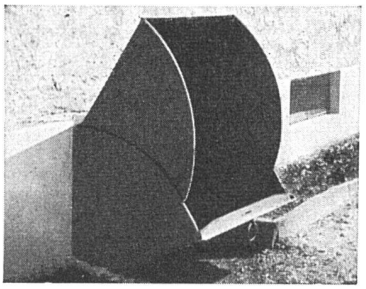

Kohleneinwurf mit allseitigem Fassadenschutz

Genossenschaft Hammer, Zürich 3 **Eisen- und Metallbau** Binzstraße 11 Telephon 33 18 18

Das Sanitär-Blatt | La feuille sanitaire

Die im Schweiz. Großhandelsverband der sanitären Branche zusammengeschlossenen Firmen haben sich seit jeher auf den Vertrieb von sanitären Apparaten spezialisiert.

Sie unterhalten jahrzehntealte Verbindungen mit allen maßgebenden Fabrikanten des In- und Auslandes, die es Ihnen ermöglichen, dem Schweizer Markt stets die besten und zweckmäßigsten Apparate-Modelle zur Verfügung zu stellen.

In ihren Ausstellungslokalen finden die Interessenten in zweckmäßiger und gediegener Aufmachung alles, was sie für eine moderne sanitäre Installation benötigen, und das gutausgebildete Fachpersonal stellt Architekten und Bauherren gerne seine Spezialkenntnisse zur Verfügung.

Der Sanitärgroßhändler bietet auch Ihnen seine Dienste an und lädt Sie zum Besuche seiner Ausstellung ein. Denken Sie daran, er ist Ihr Berater und Fachmann in allen Fragen für sanitäre Apparate.

Dem Schweiz. Großhandelsverband der sanitären Branche gehören folgende Firmen an:

Belco, Sanitäre Apparate AG.
Stauffacherquai 42–44 **Zürich**

Hans U. Boßhard, Staffelstr. 6 **Zürich**
Filiale, Via Ginevra 2 **Lugano**

Deco AG., Tobelweg 4 **Küsnacht/Zch.**
Filiale, Talstr. 62 **Zürich**

DuBois, Jeanrenaud & Cie.
5, rue de la place d'Armes **Neuchâtel**

Gétaz, Romang, Ecoffey S. A.
14, rue St-Antoine **Vevey**
Filiale, 21, Terreaux **Lausanne**
Filiale, 7, rue de Fribourg **Genève**

G. Hoffmann, Aeschengraben 13 **Basel**

AG. Maurer, Stüssi & Co.
Konradstr. 62 **Zürich**
Filiale, St.-Leonhardstr. 17 **St. Gallen**

SABAG, Sanitäre Apparate Biel AG.
Zentralstr. 89a **Biel**
Filiale, SABAG, Sanitäre Apparate Luzern AG., Alpenquai 34 **Luzern**

Sanitär-Bedarf AG., Kreuzstr. 54 **Zürich**

Sanitär-Material AG.
Tribschenstr. 4 **Luzern**

Sanitas AG., Limmatplatz 7 **Zürich**
Filiale, Kannenfeldstr. 22 **Basel**
Filiale, Effingerstr. 18 **Bern**
Filiale, Sternackerstr. 2 **St. Gallen**

Siebenmann, Hemmeler & Co. (Sanitär-Kuhn), Sihlquai 75 **Zürich**
Filiale, Missionsstr. 39 **Basel**

Tavelli & Bruno S. A.
10, rue Juste Olivier **Nyon**
Filiale, Mezenerweg 11 **Bern**
Filiale, 80, rue Fontaine **Genève**

Troesch & Co. AG., Effingerstr. 10 **Bern**
Filiale, Ausstellungsstr. 80 **Zürich**

Angeschlossene Firma:

Sanitär-Zorn & Cie., Salzweg 18 **Küsnacht/Zch.**

Neuzeitliches Bauen –

Modernes Installationsmaterial

Hochhäuser in Zürich-Altstetten
Ausführung der Elektro-Installation mit Xamax-Material

222 Boiler-Sicherheits-Gruppe, Bronze, mit Filter, Rückschlag- und Sicherheitsventil, Kontroll- und Entleerungsmutter, Schauglas, Eckhahnen und Bogenraccords für Unterputzmontage.

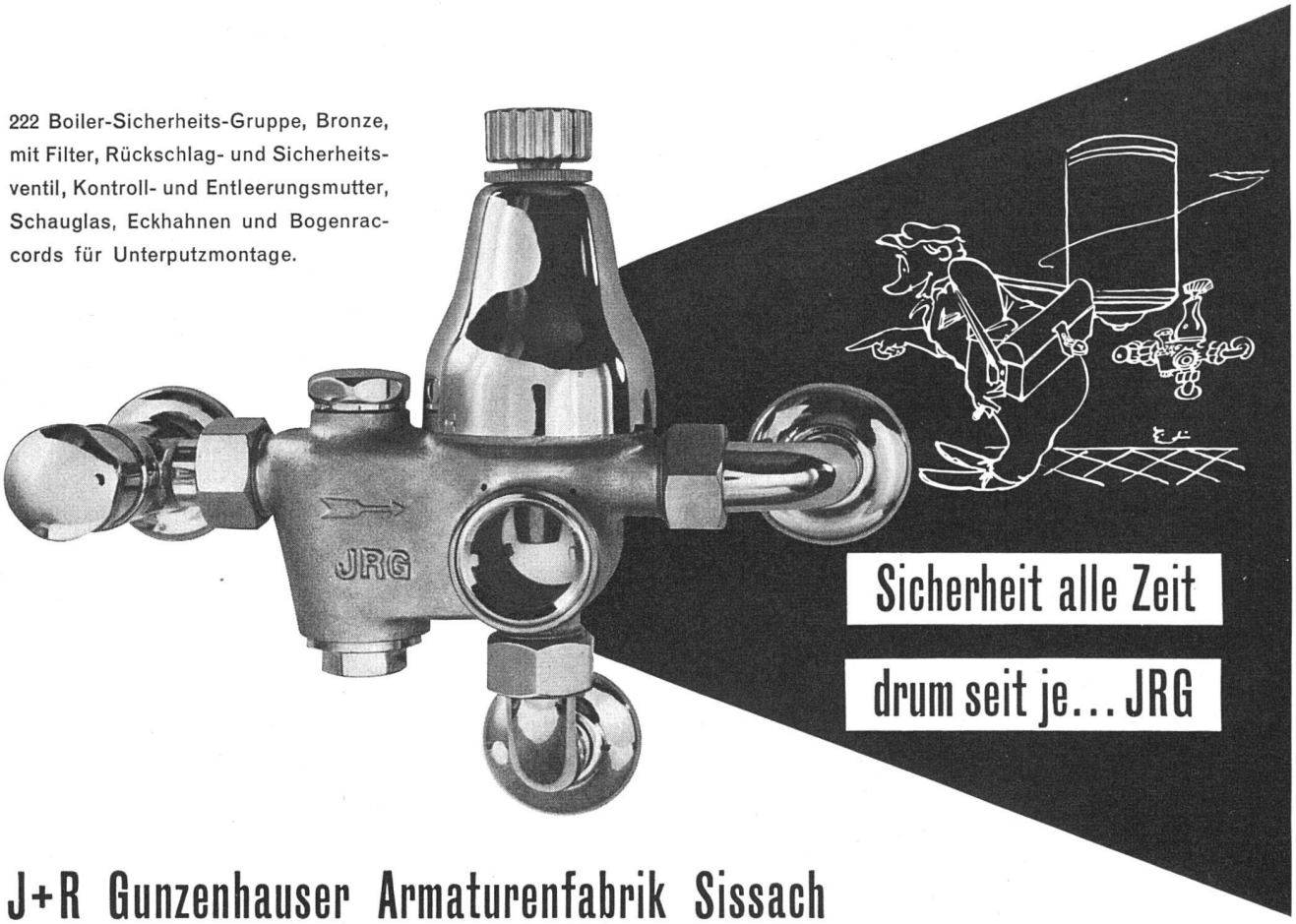

J+R Gunzenhauser Armaturenfabrik Sissach

Norma DECKE

- Einheitliche Ton-Untersicht
- Keine Schalung
- Spezialstahl-Armierung
- Verkürzt die Bauzeit

ZÜRCHER ZIEGELEIEN ZÜRICH 1 Talstr. 83 Tel. (051) 23 87 00

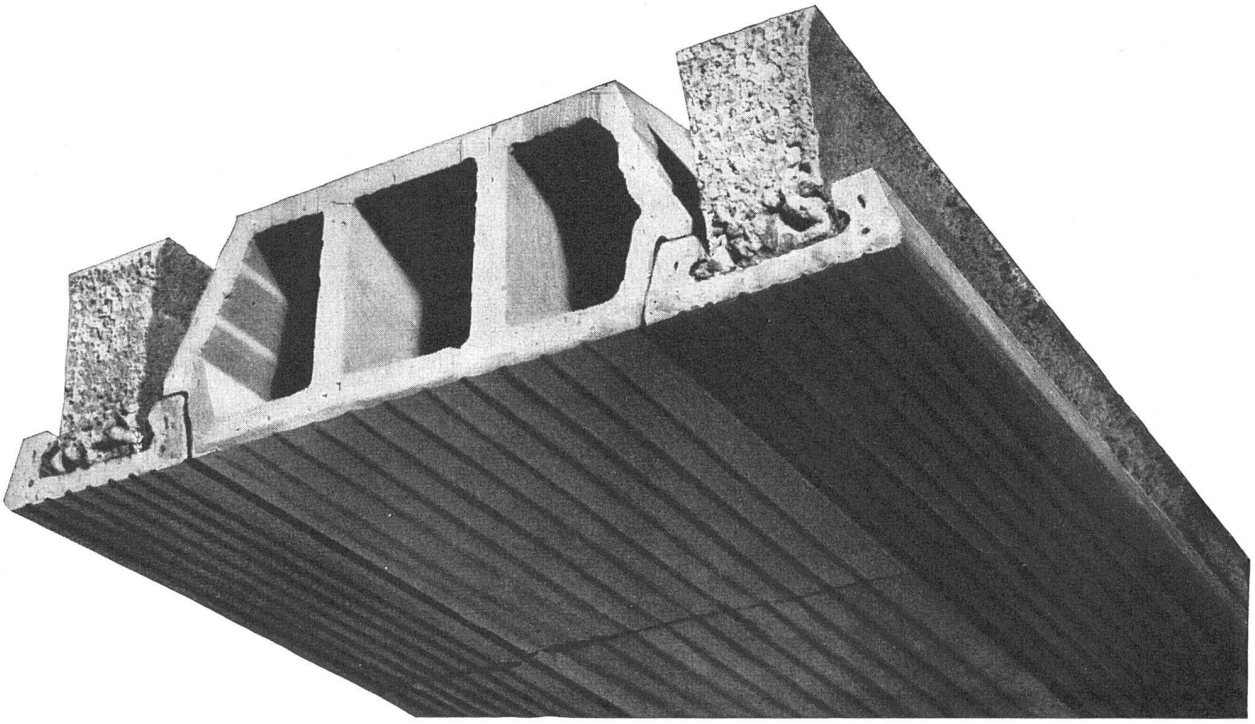

DURATEX

Panzerbeton-Bodenbeläge

grau, grün, rot

kennen keine Abnützung

DURATEX wird in einer Stärke von 2½ cm auf eine rauhe Betonunterlage ausgeführt. Infolge der außerordentlich harten Oberfläche nützt sich dieser Belag kaum ab — ist deshalb staubfrei — leicht zu reinigen — unempfindlich gegen Öle, Benzin und Laugen und von größter Dauer. Deshalb ist DURATEX der ideale Bodenbelag für Fahrwege, Rampen, Lagerräume, Garagen, Tankstellen, Fabrikationsräume und dergleichen.

WALO BERTSCHINGER AG.

Bauunternehmung Zürich