Objekttyp: **Advertising**

Zeitschrift: **Das Werk : Architektur und Kunst = L'oeuvre : architecture et art**

Band (Jahr): **42 (1955)**

Heft 11: **Sonderheft Grafik**

PDF erstellt am: **28.05.2024**

**Nutzungsbedingungen**

Die ETH-Bibliothek ist Anbieterin der digitalisierten Zeitschriften. Sie besitzt keine Urheberrechte an den Inhalten der Zeitschriften. Die Rechte liegen in der Regel bei den Herausgebern.
Die auf der Plattform e-periodica veröffentlichten Dokumente stehen für nicht-kommerzielle Zwecke in Lehre und Forschung sowie für die private Nutzung frei zur Verfügung. Einzelne Dateien oder Ausdrucke aus diesem Angebot können zusammen mit diesen Nutzungsbedingungen und den korrekten Herkunftsbezeichnungen weitergegeben werden.
Das Veröffentlichen von Bildern in Print- und Online-Publikationen ist nur mit vorheriger Genehmigung der Rechteinhaber erlaubt. Die systematische Speicherung von Teilen des elektronischen Angebots auf anderen Servern bedarf ebenfalls des schriftlichen Einverständnisses der Rechteinhaber.

**Haftungsausschluss**

Alle Angaben erfolgen ohne Gewähr für Vollständigkeit oder Richtigkeit. Es wird keine Haftung übernommen für Schäden durch die Verwendung von Informationen aus diesem Online-Angebot oder durch das Fehlen von Informationen. Dies gilt auch für Inhalte Dritter, die über dieses Angebot zugänglich sind.

Ein Dienst der *ETH-Bibliothek*
ETH Zürich, Rämistrasse 101, 8092 Zürich, Schweiz, www.library.ethz.ch

**http://www.e-periodica.ch**

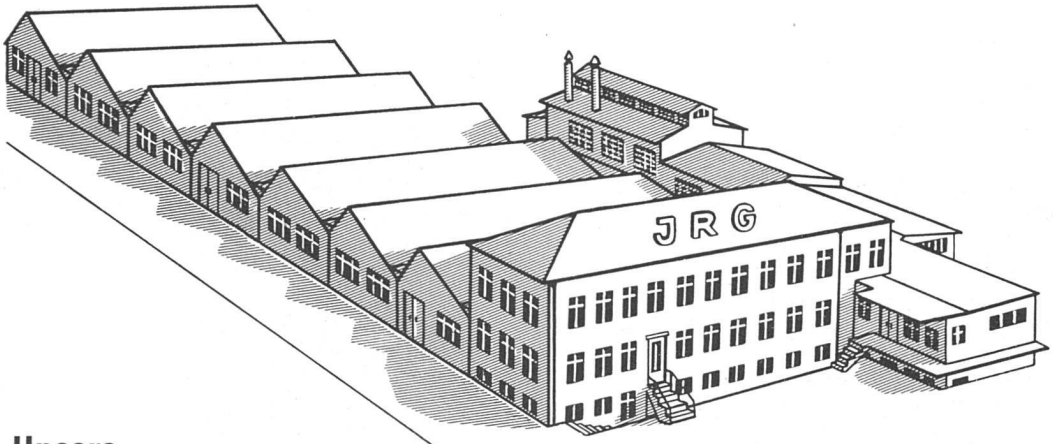


## Unsere Werkstätten

sind nach den modernsten Grundsätzen eingerichtet. Es ist uns dadurch möglich, auch alle Spezialarmaturen für Brauereien, die chemische und andere Industrien in bester Qualität anzufertigen.

JRG

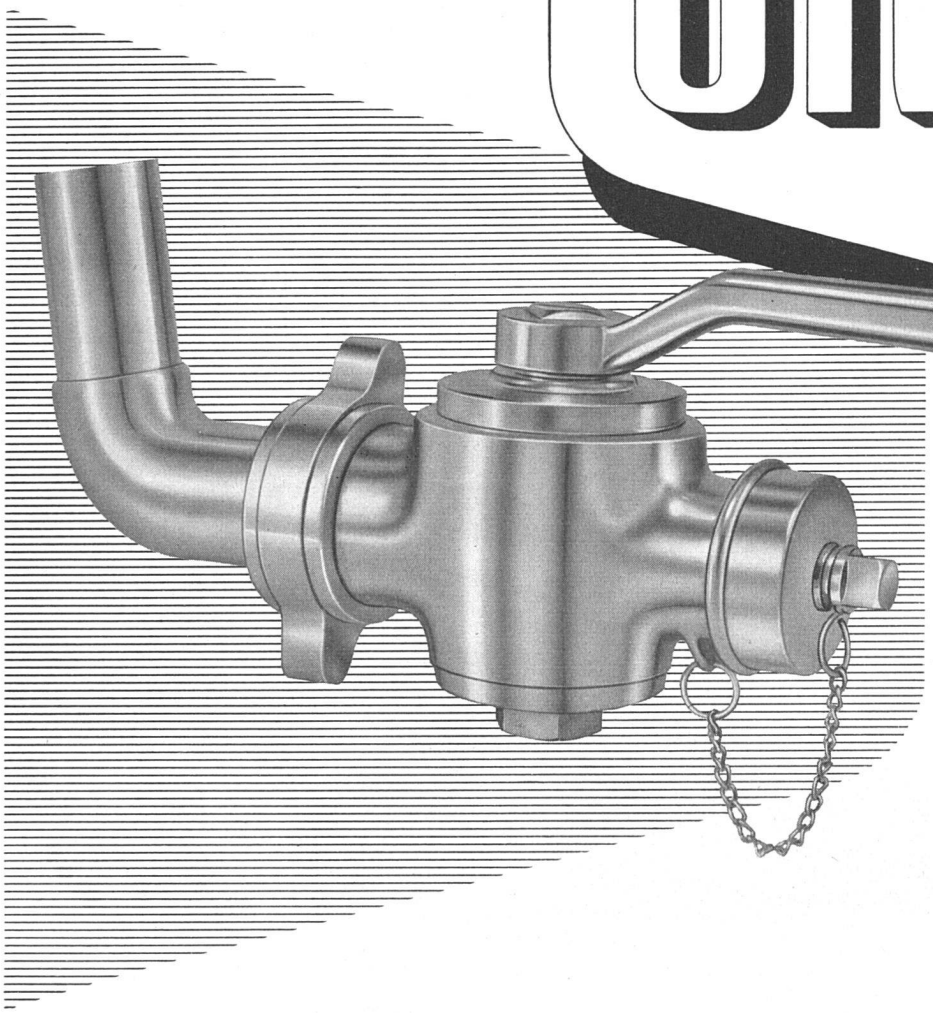

## Reiber-Auslauf-Hahnen 60 mm l.W.

für Biertank, aus Bronze, mit vollem rundem Durchgang, Seiherbogen mit Bajonett-Kupplung, loser Anschluß-Hebelmutter, abnehmbarem Hebelschlüssel und Kappenmutter mit Kette am Gehäuse befestigt.

# J. & R. GUNZENHAUSER AG • SISSACH

METALLGIESSEREI – TELEPHON (061) 851471/72/73 – ARMATURENFABRIK

SADA

SPENGLER-SANITÄR-DACHDECKER

**GENOSSENSCHAFT ZÜRICH**

ZEUGHAUSSTRASSE 43 TELEPHON 23 07 36

Unser Grundsatz seit 45 Jahren:

**Zuverlässige Arbeit bei vorteilhaften Preisen**

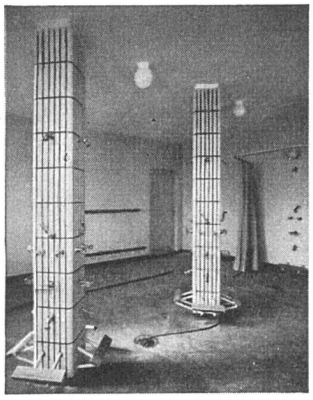

**Sanitäre Installationen:** Duschenanlage in einem Schulhaus

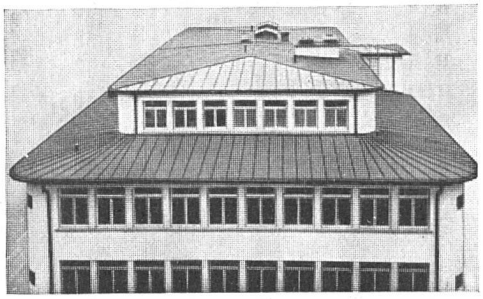

**Spenglerarbeit:** Blechdach (Kupfer)

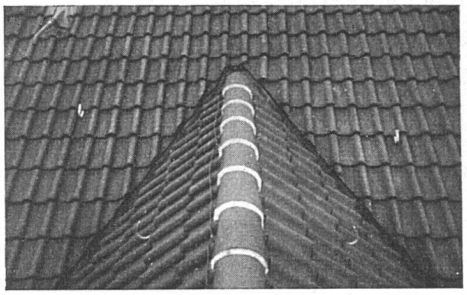

**Dachdeckerarbeit:** Ausschnitt aus einem Ziegeldach

## GILBARCO, der Oelbrenner . . . . . nach Maß

**Kaum eine Oelfeuerung läßt sich so individuell überall anpassen wie die berühmte Gilbarco.**

**1. Sechs verschiedene Brennergrößen.**
Daher ist für jedes Gebäude der richtige Gilbarco-Oelbrenner vorhanden. Dazu stehen von jeder Brennergröße noch zahlreiche Varianten zur Verfügung. **Nur auf diese Weise kann für jede Oelfeuerungsanlage eine zweckmäßige und individuelle Lösung gefunden werden.**

**2. Dazu der Gilbarco-Brennerkopf mit seiner FLEXIBLEN FLAMME,**
die sich in idealer Weise in Form und Größe **jedem Feuerraum anpassen** läßt. Dadurch gleichmäßige Wärmeverteilung im Kessel und äußerst vorteilhafte Ausnützung der erzeugten Wärme, d. h. **günstigster Wirkungsgrad.**

**An die Flexflam AG., Tödistr. 9, Zürich 27, Tel. 27 12 55**

* Senden Sie mir unverbindlich Ihr interessantes Prospektmaterial.

* Es würde mich interessieren, mehr über Ihre Oelfeuerung zu erfahren und ersuche um unverbindliche Beratung.

* Gewünschtes bitte ankreuzen

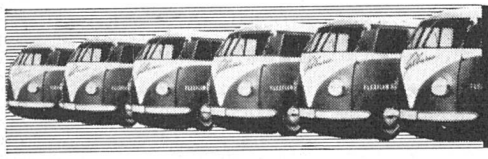

Gilbarco

BON

W 2

Name .....

.....

Adresse .....

.....

.....

**Auch ein flotter Service ist wichtig!**

Eine mustergültige Service-Organisation sorgt für fachgemäße Überwachung jeder Gilbarco-Anlage.

Ortsvertretungen und Servicestellen in der ganzen Schweiz.

**GILBARCO –**
die Oelfeuerung mit dem hohen Wirkungsgrad!

4