Objekttyp: **Advertising**

Zeitschrift: **Das Werk : Architektur und Kunst = L'oeuvre : architecture et art**

Band (Jahr): **43 (1956)**

Heft 4: **Schulen**

PDF erstellt am: **28.05.2024**

Nutzungsbedingungen

Die ETH-Bibliothek ist Anbieterin der digitalisierten Zeitschriften. Sie besitzt keine Urheberrechte an den Inhalten der Zeitschriften. Die Rechte liegen in der Regel bei den Herausgebern.
Die auf der Plattform e-periodica veröffentlichten Dokumente stehen für nicht-kommerzielle Zwecke in Lehre und Forschung sowie für die private Nutzung frei zur Verfügung. Einzelne Dateien oder Ausdrucke aus diesem Angebot können zusammen mit diesen Nutzungsbedingungen und den korrekten Herkunftsbezeichnungen weitergegeben werden.
Das Veröffentlichen von Bildern in Print- und Online-Publikationen ist nur mit vorheriger Genehmigung der Rechteinhaber erlaubt. Die systematische Speicherung von Teilen des elektronischen Angebots auf anderen Servern bedarf ebenfalls des schriftlichen Einverständnisses der Rechteinhaber.

Haftungsausschluss

Alle Angaben erfolgen ohne Gewähr für Vollständigkeit oder Richtigkeit. Es wird keine Haftung übernommen für Schäden durch die Verwendung von Informationen aus diesem Online-Angebot oder durch das Fehlen von Informationen. Dies gilt auch für Inhalte Dritter, die über dieses Angebot zugänglich sind.

Ein Dienst der *ETH-Bibliothek*
ETH Zürich, Rämistrasse 101, 8092 Zürich, Schweiz, www.library.ethz.ch

http://www.e-periodica.ch

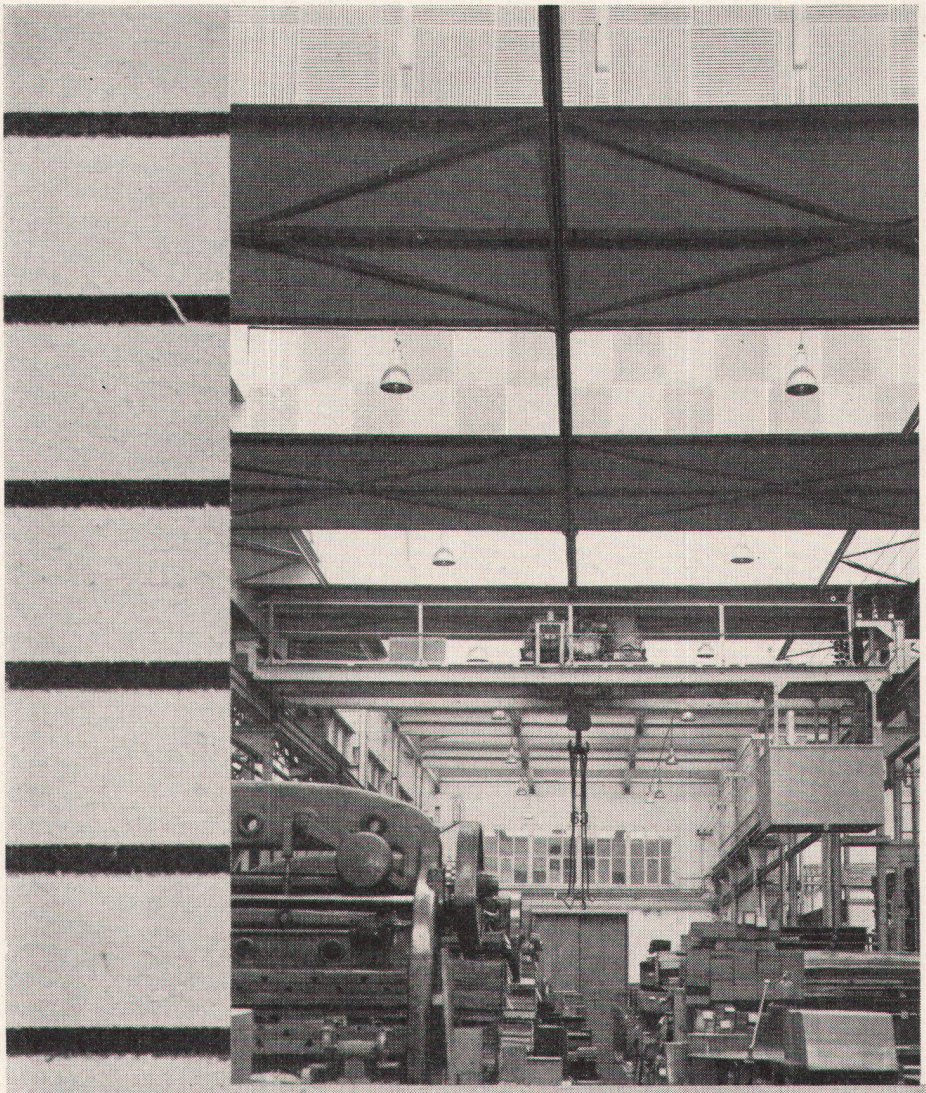

Neues Bauen

Eine Inseratenfolge über die Anwendung von Pavatex
Nr. 4 Die Werkhalle

Die Abteilung Stanzerei der Brown Boveri & Cie AG in Baden ist eine Werkhalle, die vor rund 30 Jahren gebaut wurde. Wir haben sie als Beispiel in unsere Anzeigenfolge einbezogen, weil sie die hervorragenden Eigenschaften der Pavatex Akustikplatten bei der Lärmbekämpfung unter Beweis stellt:
1954 — vor der Auskleidung der Halle mit Pavatex Akustik — betrug der mittlere Lärmpegel in der Halle bei Vollbetrieb 88 Dezibel. Dieser durch schwere Stanzmaschinen erzeugte Lärm wirkte sich auch auf andere Werkabteilungen und die angegliederte Sanitätsstation ungünstig aus. Auf Grund unserer Berechnungen einer Akustikverbesserung wurden sodann auf die betonierten Deckenpartien rund 1200 m² gerillte Akustikplatten verlegt. Das Ergebnis war ausgezeichnet. Die Akustikmessungen ergaben, dass die durch die Pavatex Auskleidung bewirkte, subjektiv empfundene Lärmverminderung 35—42 % ausmacht. Die Belegschaft der Stanzerei und angrenzender Abteilungen ist sehr froh über die dank der Pavatex Akustikverkleidung erreichte Verbesserung der akustischen Verhältnisse. Die BBC hat auch die Überzeugung gewonnen, dass sich die Lärmverminderung auf die Produktion günstig auswirkt.

Pavatex AG, Zürich 2, Jenatschstrasse 4, Telefon (051) 23 76 76

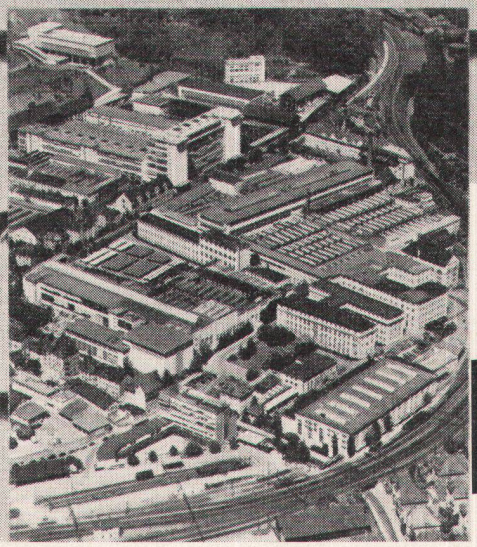

Nur

pavatex

ist wirklich Pavatex

SIEMENS

EMPFANGS-ANTENNEN

für Radio und Fernsehen

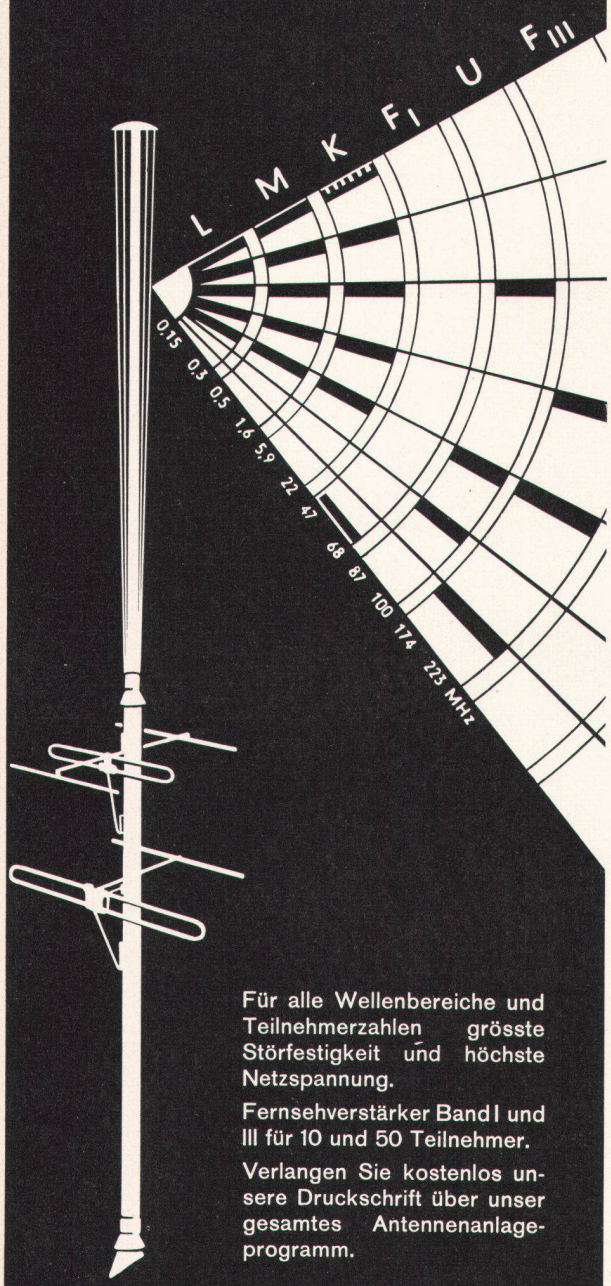

Für alle Wellenbereiche und Teilnehmerzahlen grösste Störfestigkeit und höchste Netzspannung.

Fernsehverstärker Band I und III für 10 und 50 Teilnehmer.

Verlangen Sie kostenlos unsere Druckschrift über unser gesamtes Antennenanlageprogramm.

SIEMENS Elektrizitätserzeugnisse AG

Zürich, Löwenstrasse 35

Lausanne, 12 Place de la Gare

INSERAT NO. 3

Stimme aus der Praxis:

Der Architekt:
«Für Espagnoletteschrankschlösser für meine Bauten habe ich nur **eine** Vorschrift: Einwandfreie Qualität!... und dafür kenne ich aus Erfahrung: «Perfekt» von Schänis!»

Espagnolette-Schrankschlösser

✠ PATENT 184 828

«Perfekt» No. 1250, 1251 mittelschwer

«Piccolo» No. 1255, 1256 leicht

VORTEILE:

5

Staubgeschützt, weil sich die Türe nicht verziehen kann und deshalb immer dicht schliesst.

6

Lagerhaltung einfach, weil alles umstellbar.

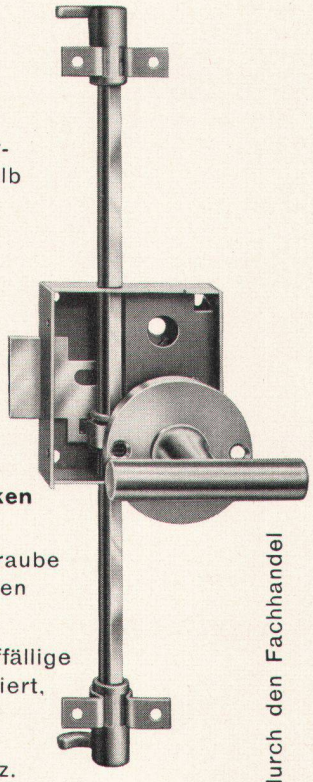

Schlösser No. 1250 und 1251 mit den neuen Endhaken zum Aufstecken!

Keine Befestigungsschraube nötig, Klöbli mit kürzeren Dornen.

LACKIERUNG: unauffällige Farbe in silber-metallisiert, gespritzt und im Ofen eingebrannt, guter Oberflächenschutz.

BLATTFEDER: nach dem Verformen auf 170/180 kg/mm² gehärtet.

Bezug durch den Fachhandel

Schlossfabrik Schänis

WILH. SCHULTE K. G., SCHÄNIS/SG