Objekttyp: **Advertising**

Zeitschrift: **Das Werk : Architektur und Kunst = L'oeuvre : architecture et art**

Band (Jahr): **52 (1965)**

Heft 11: **Zwei Planungen**

PDF erstellt am: **29.05.2024**

Nutzungsbedingungen

Die ETH-Bibliothek ist Anbieterin der digitalisierten Zeitschriften. Sie besitzt keine Urheberrechte an den Inhalten der Zeitschriften. Die Rechte liegen in der Regel bei den Herausgebern.
Die auf der Plattform e-periodica veröffentlichten Dokumente stehen für nicht-kommerzielle Zwecke in Lehre und Forschung sowie für die private Nutzung frei zur Verfügung. Einzelne Dateien oder Ausdrucke aus diesem Angebot können zusammen mit diesen Nutzungsbedingungen und den korrekten Herkunftsbezeichnungen weitergegeben werden.
Das Veröffentlichen von Bildern in Print- und Online-Publikationen ist nur mit vorheriger Genehmigung der Rechteinhaber erlaubt. Die systematische Speicherung von Teilen des elektronischen Angebots auf anderen Servern bedarf ebenfalls des schriftlichen Einverständnisses der Rechteinhaber.

Haftungsausschluss

Alle Angaben erfolgen ohne Gewähr für Vollständigkeit oder Richtigkeit. Es wird keine Haftung übernommen für Schäden durch die Verwendung von Informationen aus diesem Online-Angebot oder durch das Fehlen von Informationen. Dies gilt auch für Inhalte Dritter, die über dieses Angebot zugänglich sind.

Ein Dienst der *ETH-Bibliothek*
ETH Zürich, Rämistrasse 101, 8092 Zürich, Schweiz, www.library.ethz.ch

http://www.e-periodica.ch

prometheus

BEL-DOOR Einbau-Kochherd

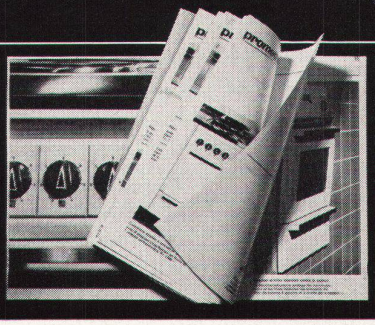

Das BEL-DOOR Programm:
Einbau-Kochherde
Freistehende Kochherde
Einbau-Rechauds
Einbau-Backöfen
Einbau-Wärmeschränke

Prometheus AG. 4410 Liestal
Telephon 061-84 44 71

BON

Senden Sie bitte den Übersichtsprospekt für Prometheus BEL-DOOR-Apparate W 19

Name _____

Strasse _____

Ort _____

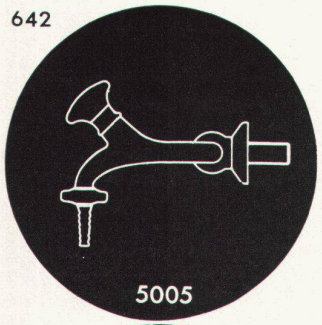

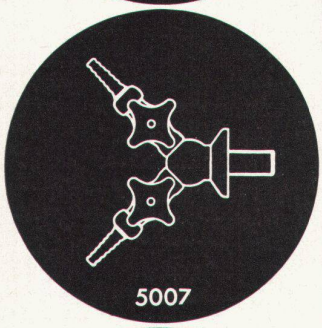

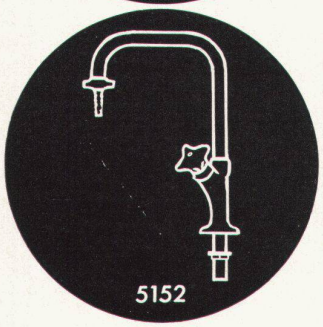

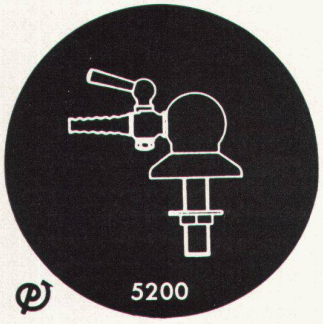

Achtung... Säuren!

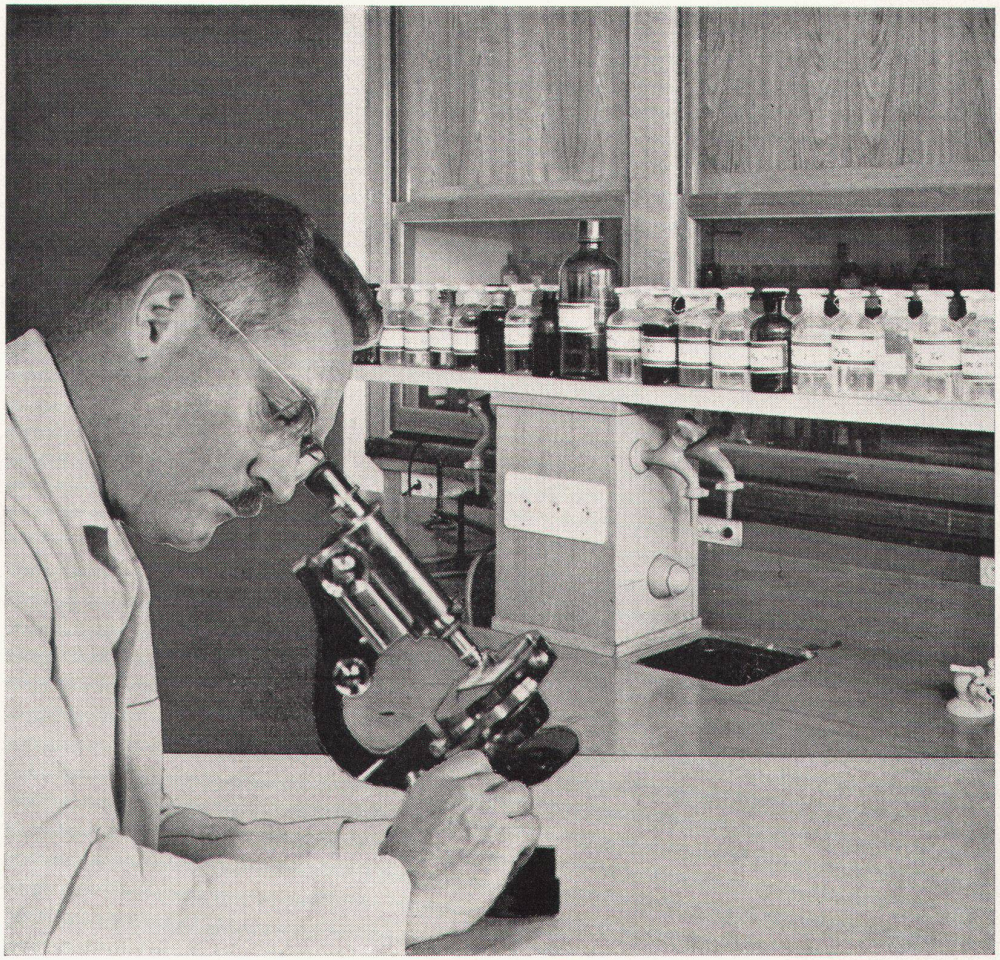

Säuren sind im allgemeinen bei Laborarbeiten in Spitälern, in der Industrie, bei Ärzten und Photographen usw. nicht wegzudenken.

KUGLER liefert heute die Laborarmaturen in säurebeständiger einbrennlackierter Ausführung. Mit diesem Verfahren wird die Lebensdauer in bezug auf äußere Säureeinwirkungen wesentlich vergrößert.

Die zur Verfügung stehende Farbskala ermöglicht die Verwendung der üblichen Kennfarben, so daß gefahrvolle Verwechslungen ausgeschlossen werden.

Eine Spezialität der

kugler

Katalog und Referenzen auf Verlangen

METALLGIESSEREI- UND ARMATURENFABRIK AG
ZÜRICH GENF