Objekttyp: **Advertising**

Zeitschrift: **Werk, Bauen + Wohnen**

Band (Jahr): **72 (1985)**

Heft 11: **Material und Detail = Matériaux et détail = Material and Detail**

PDF erstellt am: **25.05.2024**

Nutzungsbedingungen

Die ETH-Bibliothek ist Anbieterin der digitalisierten Zeitschriften. Sie besitzt keine Urheberrechte an den Inhalten der Zeitschriften. Die Rechte liegen in der Regel bei den Herausgebern.
Die auf der Plattform e-periodica veröffentlichten Dokumente stehen für nicht-kommerzielle Zwecke in Lehre und Forschung sowie für die private Nutzung frei zur Verfügung. Einzelne Dateien oder Ausdrucke aus diesem Angebot können zusammen mit diesen Nutzungsbedingungen und den korrekten Herkunftsbezeichnungen weitergegeben werden.
Das Veröffentlichen von Bildern in Print- und Online-Publikationen ist nur mit vorheriger Genehmigung der Rechteinhaber erlaubt. Die systematische Speicherung von Teilen des elektronischen Angebots auf anderen Servern bedarf ebenfalls des schriftlichen Einverständnisses der Rechteinhaber.

Haftungsausschluss

Alle Angaben erfolgen ohne Gewähr für Vollständigkeit oder Richtigkeit. Es wird keine Haftung übernommen für Schäden durch die Verwendung von Informationen aus diesem Online-Angebot oder durch das Fehlen von Informationen. Dies gilt auch für Inhalte Dritter, die über dieses Angebot zugänglich sind.

Ein Dienst der *ETH-Bibliothek*
ETH Zürich, Rämistrasse 101, 8092 Zürich, Schweiz, www.library.ethz.ch

http://www.e-periodica.ch

Brügmann Fenster-Systeme

In der Schweiz seit über 10 Jahren im Einsatz. Systeme EMPA geprüft.

Thema: Wärmedämmung

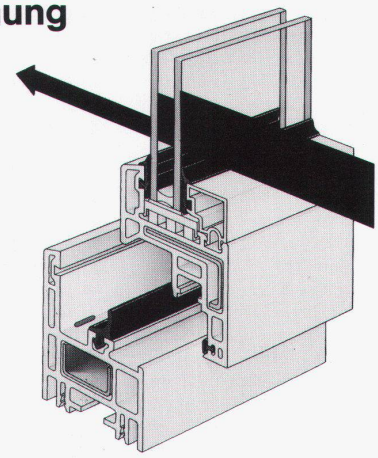

Die Wärmedämmung von Kunststoff-Mehrkammersystemen ist sehr gut, einerseits wegen des minimalen Wärmeleitwertes von Kunststoff, andererseits wegen der in den vielen Kammern vorhandenen isolierenden Luftpolster. Wärmedämmung bei Mehrkammersystemen ist deshalb anders als bei anderen Fensterwerkstoffen praktisch nur abhängig vom k-Wert der Glasscheibe.
Nur Sondergläser erreichen den hervorragenden Dämmwert eines Mehrkammerkunststoffrahmens. (EMPA geprüft).

Schweizer Fenster-Hersteller – System Brügmann

5712 Beinwil/AG	Fritz Wittwer	064 71 16 07
2606 Corgémont	Maurice Droz	032 97 10 72
7270 Davos-Platz	Hans Angerer	083 3 38 81
5014 Gretzenbach	Berner + Müller	064 41 55 41
6280 Hochdorf	Bachmann AG	041 88 29 44
6000 Luzern	Hunkeler AG	041 36 53 53
5734 Reinach/AG	P. Zimmermann	064 71 81 32
9215 Schönenberg	L. Oberholzer AG	072 42 15 81
3613 Steffisburg	Megert u. Frutiger AG	033 39 77 77
8880 Walenstadt	Beglinger-Meuli	085 3 62 45
9500 Wil	Wehrli Metallbau AG	073 23 23 51
8401 Winterthur	Geilinger AG	052 89 41 41
1462 Yvonand	Geilinger AG	024 31 17 31
8008 Zürich	Megert u. Frutiger AG	01 55 44 48
8038 Zürich	Bachmann AG	014 82 06 66
2024 St-Aubin/NE	C. Gindraux + Fils	038 55 13 08

Verlangen Sie bitte mit diesem Coupon bei einem der aufgeführten Fensterhersteller

☐ weitere Unterlagen ☐ ein persönliches Gespräch

Name _____

Straße _____

PLZ/Ort _____

Telefon _____

Tonet AG, CH-4657 Dulliken, Tel. 0 62/35 41 41
Werkvertretung und Profillager von Brügmann

Aura ist ein Polstermöbel, das sich durch seine zeitlose Elegance und die perfekte Handarbeit bis in die Nähte für den universellen Einsatz bei Objekten besonders anbietet. Aura paßt in jedes architektonische Umfeld, zu jedem Einrichtungsstil und bietet durch eine Vielfalt von Ausstattungsvarianten fast unbeschränkte gestalterische Möglichkeiten.

WITTMANN

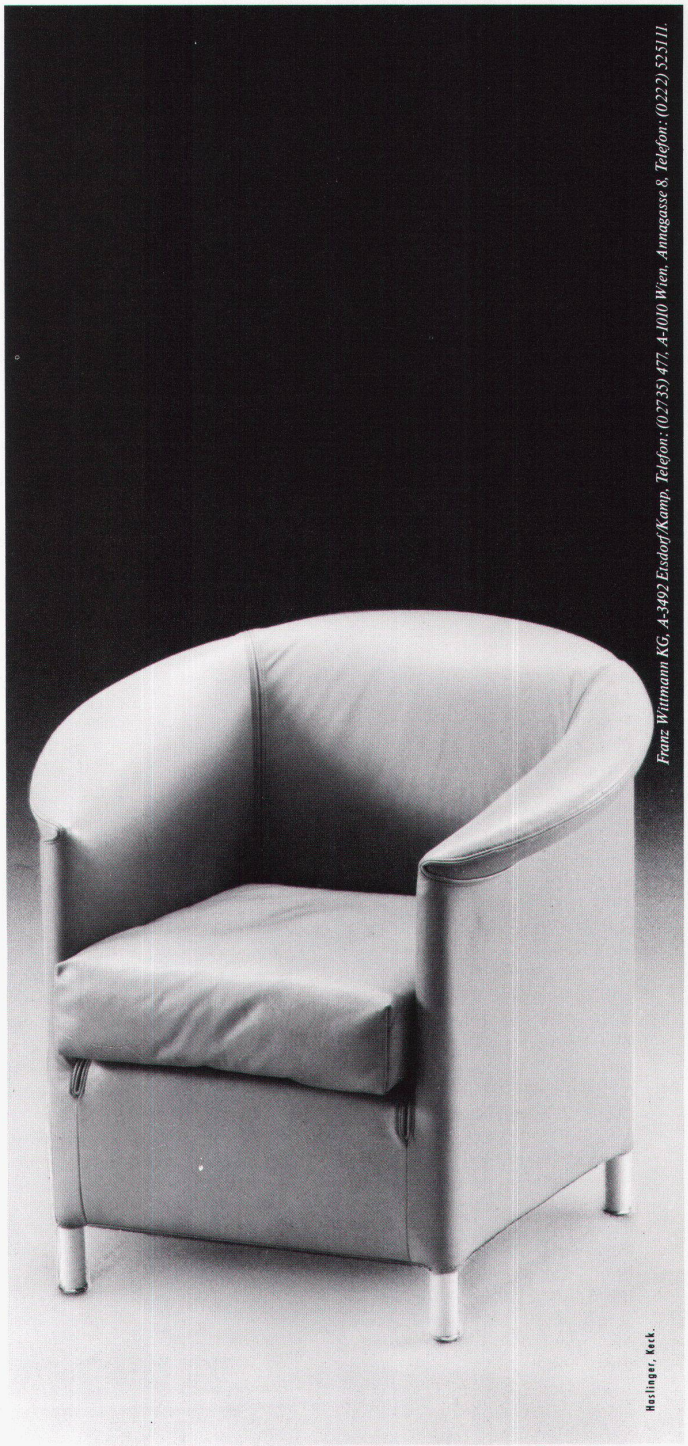

Modell „Aura". Entwurf: Paolo Piva. Ausführung: Sessel, Sofa zwei- und dreisitzig. Abgebildeter Bezug: Leder Nappa.

seleform
Seleform AG, Im Gewerbezentrum Gustav-Maurer-Str. 8 · CH-8702 Zollikon/Zürich · Tel. (01) 3915640