Objekttyp: **Advertising**

Zeitschrift: **Werk, Bauen + Wohnen**

Band (Jahr): **75 (1988)**

Heft 9: **Genua = Gênes = Genoa**

PDF erstellt am: **24.05.2024**

Nutzungsbedingungen

Die ETH-Bibliothek ist Anbieterin der digitalisierten Zeitschriften. Sie besitzt keine Urheberrechte an den Inhalten der Zeitschriften. Die Rechte liegen in der Regel bei den Herausgebern.
Die auf der Plattform e-periodica veröffentlichten Dokumente stehen für nicht-kommerzielle Zwecke in Lehre und Forschung sowie für die private Nutzung frei zur Verfügung. Einzelne Dateien oder Ausdrucke aus diesem Angebot können zusammen mit diesen Nutzungsbedingungen und den korrekten Herkunftsbezeichnungen weitergegeben werden.
Das Veröffentlichen von Bildern in Print- und Online-Publikationen ist nur mit vorheriger Genehmigung der Rechteinhaber erlaubt. Die systematische Speicherung von Teilen des elektronischen Angebots auf anderen Servern bedarf ebenfalls des schriftlichen Einverständnisses der Rechteinhaber.

Haftungsausschluss

Alle Angaben erfolgen ohne Gewähr für Vollständigkeit oder Richtigkeit. Es wird keine Haftung übernommen für Schäden durch die Verwendung von Informationen aus diesem Online-Angebot oder durch das Fehlen von Informationen. Dies gilt auch für Inhalte Dritter, die über dieses Angebot zugänglich sind.

Ein Dienst der *ETH-Bibliothek*
ETH Zürich, Rämistrasse 101, 8092 Zürich, Schweiz, www.library.ethz.ch

http://www.e-periodica.ch

Qualitätstüren von Schneebeli

- Elegante Gestaltung
- Unbegrenzte Vielfalt
- Massanfertigung
- Kompaktfutter und Rahmen
- Montagefreundlichkeit
- Preiswerte Schweizer Spitzenqualität
- Lieferung direkt durch uns oder ortsansässige Schreinereien

Profitieren Sie von unseren neuen Konstruktionen und Modellen.
Verlangen Sie unsere Türen-Dokumentation oder rufen Sie uns einfach an und vereinbaren Sie gleich einen Termin, um unsere Ausstellung in Ottenbach zu besichtigen.

KS

KURT SCHNEEBELI AG
Möbelwerkstätte und Inneneinrichtungen
Jonenstrasse, 8913 Ottenbach/Zürich
Telefon 01-761 22 85, Telefax 01-761 20 65

Typ: *Vip*
Hersteller: *Solzi Luce*
Farben: *chrom, schwarz*
Dimension: *∅ 550 mm*
Lichtquelle: *24 V/50 W, 100 W*
Eignung: *Wohnbereich, Verkaufsräume*

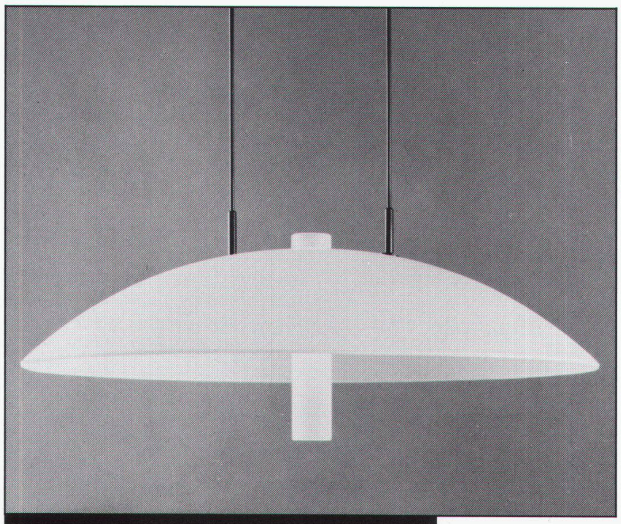

LICHT+RAUM AG
Schermen 27/29, CH-3063 Ittigen, Tel. 031 58 77 88.

Brügmann

Renaissance Fenster

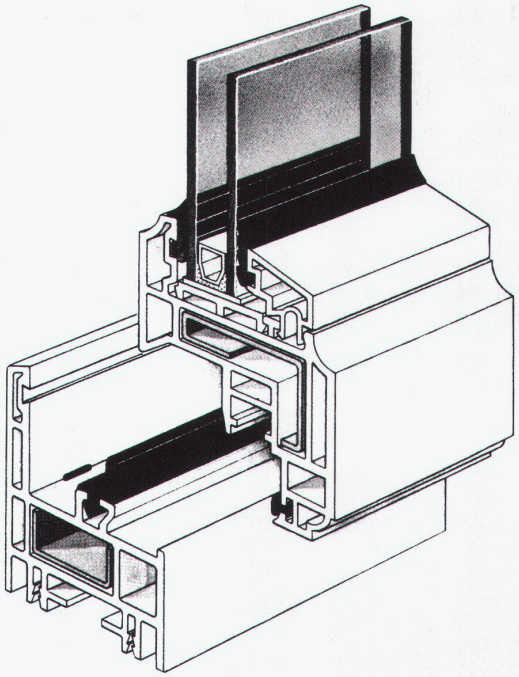

Fenster für die Architektur von gestern und morgen.
Brügmann Renaissance-Fenster sind individuell auf Ihren Geschmack zugeschitten. Glastypen und Glasdicken sind in unterschiedlichen Ausführungen möglich. Also ganz nach Wunsch. Und alles wird von der bewährten Brügmann Mehrkammertechnik „umrahmt". Die Profile sind aus hochwertigem Markenrohstoff. Vestolit® BAU. Das bedeutet für Sie, daß Sie Jahr für Jahr aus Fenstern blicken, denen keine Jahreszeit etwas anhaben kann. Brügmann Renaissance-Fenster sind lichtecht und wetterbeständig. Sie sind verrottungsfest und unterhaltsfrei. Die Wärmedämmung ist optimal und der Schallschutz auch. Hohe statische Festigkeit ist garantiert.

Brügmann AG
Oberwachtstrasse 13 · 8700 Küsnacht/ZH
Telefon (01) 9 11 01 02 · Telefax (01) 9 11 01 13