Objekttyp: **Advertising**

Zeitschrift: **Werk, Bauen + Wohnen**

Band (Jahr): **77 (1990)**

Heft 12: **Dolf Schnebli**

PDF erstellt am: **25.05.2024**

Nutzungsbedingungen

Die ETH-Bibliothek ist Anbieterin der digitalisierten Zeitschriften. Sie besitzt keine Urheberrechte an den Inhalten der Zeitschriften. Die Rechte liegen in der Regel bei den Herausgebern.
Die auf der Plattform e-periodica veröffentlichten Dokumente stehen für nicht-kommerzielle Zwecke in Lehre und Forschung sowie für die private Nutzung frei zur Verfügung. Einzelne Dateien oder Ausdrucke aus diesem Angebot können zusammen mit diesen Nutzungsbedingungen und den korrekten Herkunftsbezeichnungen weitergegeben werden.
Das Veröffentlichen von Bildern in Print- und Online-Publikationen ist nur mit vorheriger Genehmigung der Rechteinhaber erlaubt. Die systematische Speicherung von Teilen des elektronischen Angebots auf anderen Servern bedarf ebenfalls des schriftlichen Einverständnisses der Rechteinhaber.

Haftungsausschluss

Alle Angaben erfolgen ohne Gewähr für Vollständigkeit oder Richtigkeit. Es wird keine Haftung übernommen für Schäden durch die Verwendung von Informationen aus diesem Online-Angebot oder durch das Fehlen von Informationen. Dies gilt auch für Inhalte Dritter, die über dieses Angebot zugänglich sind.

Ein Dienst der *ETH-Bibliothek*
ETH Zürich, Rämistrasse 101, 8092 Zürich, Schweiz, www.library.ethz.ch

http://www.e-periodica.ch

Für vorbeugenden Brandschutz . .

. . zum Beispiel Rohrabschottungen S90

Promat

PROMAT AG
Rümikerstrasse 45
8409 Winterthur-Hegi
052 27 41 27

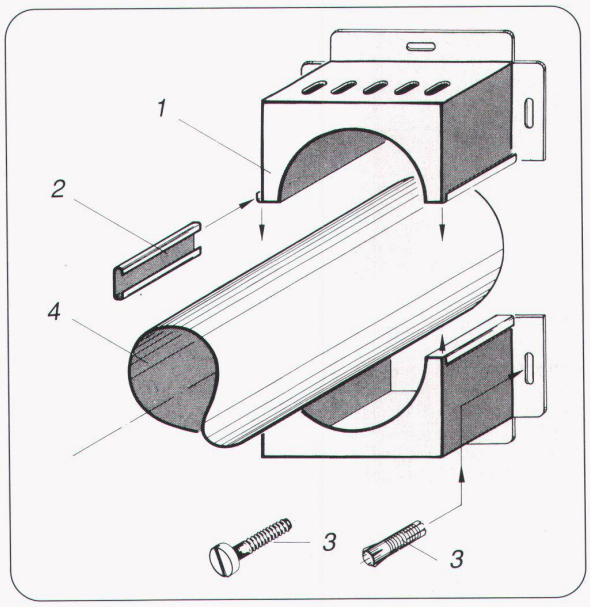

Verlangen Sie unsere technischen Unterlagen

1 PROMASTOP-Rohrmanschette
2 Klemmverschluss
3 Metallspreizdübel mit Schraube
4 Kunststoffrohr

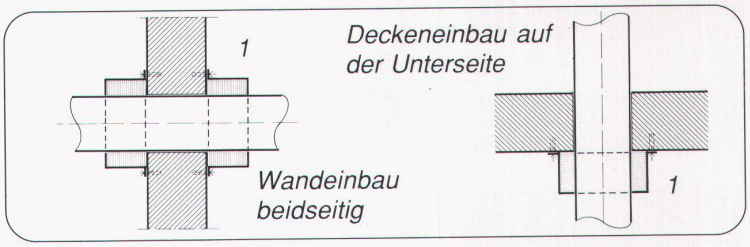

Maßstab für Dämm-systeme SCHICHTEX

Bau + Industriebedarf AG
4104 Oberwil / BL, Tel. 061 401 40 30

Typ:	Castor / Pollux
Hersteller:	Zerbetto
Abmessungen:	36W: L: 147 cm
	B: 28 cm
	T: 9,5 cm
	58W: L: 177 cm
	B: 28 cm
	T: 9,5 cm
Material:	Stahlblech pulverbeschichtet
Lichtquelle:	FL 36W oder 58W

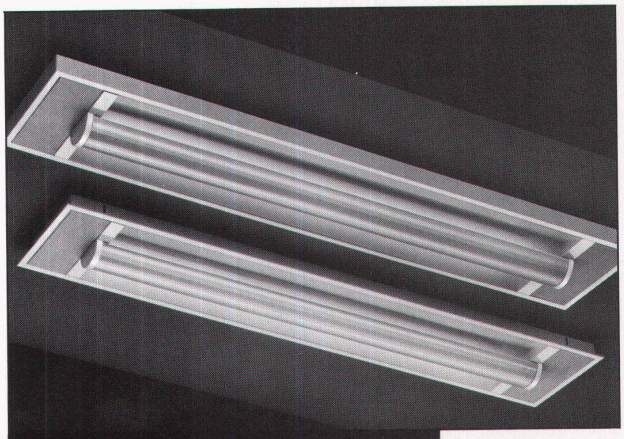

LICHT+RAUM AG
Schermen 27/29, CH-3063 Ittigen, Tel. 031 58 77 88.
Bezugsquellennachweis