Objekttyp: **Advertising**

Zeitschrift: **Werk, Bauen + Wohnen**

Band (Jahr): **78 (1991)**

Heft 6: **Wohnungbau - typischer, besonderer = Construction de logements - plus typique, plus particulier = Housing accomodation - more typical, more special**

PDF erstellt am: **23.05.2024**

Nutzungsbedingungen

Die ETH-Bibliothek ist Anbieterin der digitalisierten Zeitschriften. Sie besitzt keine Urheberrechte an den Inhalten der Zeitschriften. Die Rechte liegen in der Regel bei den Herausgebern.
Die auf der Plattform e-periodica veröffentlichten Dokumente stehen für nicht-kommerzielle Zwecke in Lehre und Forschung sowie für die private Nutzung frei zur Verfügung. Einzelne Dateien oder Ausdrucke aus diesem Angebot können zusammen mit diesen Nutzungsbedingungen und den korrekten Herkunftsbezeichnungen weitergegeben werden.
Das Veröffentlichen von Bildern in Print- und Online-Publikationen ist nur mit vorheriger Genehmigung der Rechteinhaber erlaubt. Die systematische Speicherung von Teilen des elektronischen Angebots auf anderen Servern bedarf ebenfalls des schriftlichen Einverständnisses der Rechteinhaber.

Haftungsausschluss

Alle Angaben erfolgen ohne Gewähr für Vollständigkeit oder Richtigkeit. Es wird keine Haftung übernommen für Schäden durch die Verwendung von Informationen aus diesem Online-Angebot oder durch das Fehlen von Informationen. Dies gilt auch für Inhalte Dritter, die über dieses Angebot zugänglich sind.

Ein Dienst der *ETH-Bibliothek*
ETH Zürich, Rämistrasse 101, 8092 Zürich, Schweiz, www.library.ethz.ch

http://www.e-periodica.ch

QUALITÄT AN ALLEN FRONTEN.

- Holz
- Holz/Metall
- Kunststoff
- Rustica

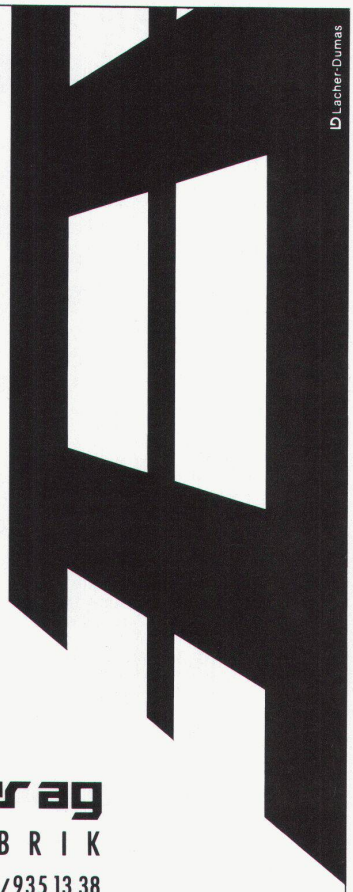

riegsegger ag
FENSTERFABRIK
8625 Gossau/ZH, Telefon 01/935 13 38

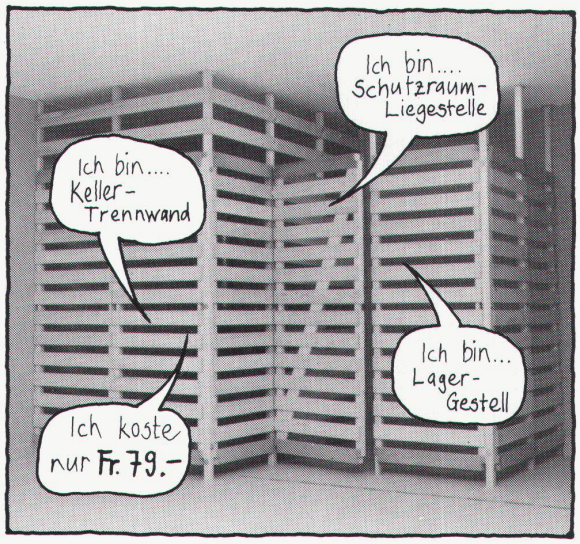

system 08-15

inglin
Schutzraumeinrichtungen
Telefon 055 / 27 87 12
8640 Rapperswil SG

A. BLUM AG
Arnold Blum AG
Holz Detail & Engros
Telefon 031/849 11 33
Fax 031/849 06 33
3145 Niederscherli BE

INDIVIDUELL. UMFASSEND. SICHER.

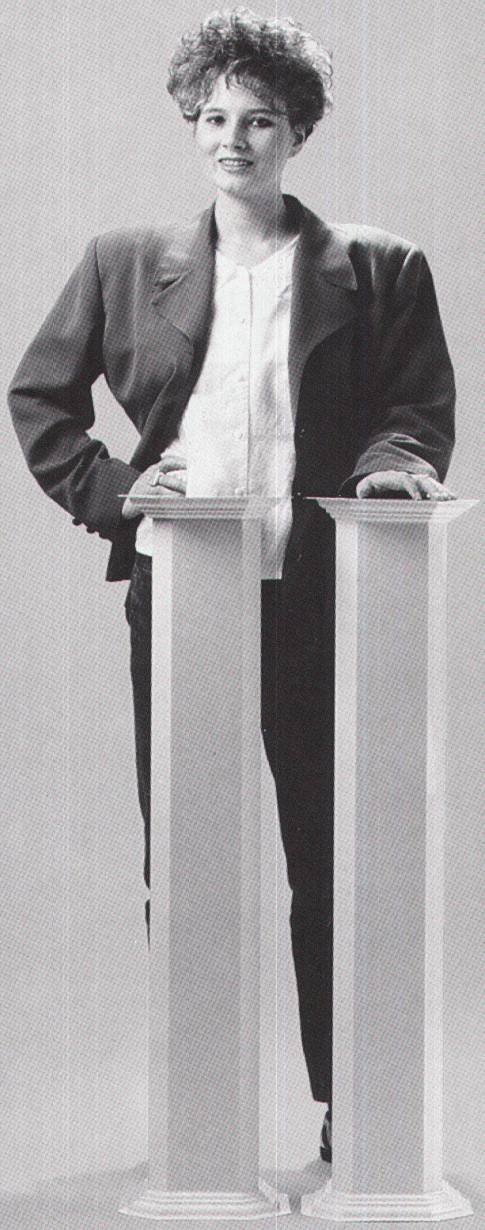

PENSIONSKASSE
DER TECHNISCHEN VERBÄNDE
SIA STV BSA FSAI
Waisenhausplatz 25, 3001 Bern, Telefon 031 22 81 16

Personalvorsorge beim Branchenprofi.

In der Gemeindeverwaltung ist die neugeschaffene Stelle des/der

Gemeindearchitekten/ Gemeindearchitektin

zu besetzen.

Als Gemeindearchitekt/Gemeindearchitektin leiten Sie das Hochbauamt der viertgrössten Gemeinde des Kantons Bern mit rund 37 500 Einwohnern und einer Gesamtfläche von 50 km². Sie sind verantwortlich für die Projektierung, Erstellung und den Unterhalt der Hochbauten der Gemeinde und engagieren sich dabei für städtebauliche und gestalterische Qualität, für funktionelle, umweltfreundliche und technisch einwandfreie Ausführung.

Sie verstehen es, mit einem qualifizierten Team Projektleitungen und Aufträge an Dritte effizient zu planen und abzuwickeln. Sie beraten die Gemeindebehörden in baulichen Fragen, helfen die Raumbedürfnisse der Gemeinde zu koordinieren und sorgen für eine bürgerfreundliche Amtsführung. Als Chefbeamter/Chefbeamtin arbeiten Sie direkt mit dem politischen Vorsteher zusammen.

Wir erwarten eine Persönlichkeit mit Führungsqualitäten, Durchsetzungsvermögen, organisatorischem Geschick und Gewandtheit im mündlichen und schriftlichen Ausdruck.

Sie haben vorzugsweise einen Abschluss als Architekt/Architektin und Erfahrung im öffentlichen Bauwesen oder Baumanagement.

Ihre ausführliche Bewerbung mit Foto richten Sie an den Personaldienst der Gemeindeverwaltung Köniz, Herr Campiotti, Schwarzenburgstrasse 236, 3098 Köniz.

Weitere Auskünfte erteilt Ihnen gerne Herr Gemeinderat Heinz Schreier, Hochbauvorsteher der Gemeinde Köniz (Telefon 031/61 66 01 Büro).

Hochbauamt **Kanton Appenzell A.Rh.**

Das Kantonale Hochbauamt sucht einen qualifizierten, verantwortungsbewussten

Projektleiter / Baufachmann

mit Schwergewicht Spitalbau

In den nächsten Jahren sollen grosse Erneuerungsarbeiten an den Regionalspitälern Herisau und Heiden durchgeführt werden. Das Hochbauamt begleitet fachtechnisch sämtliche Bauvorhaben von der Bedürfnisabklärung bis zur Abrechnung und ist auch für den optimalen Mitteleinsatz für den Gebäudeunterhalt verantwortlich.
Wir stellen uns einen Mitarbeiter mit umfassenden technischen Kenntnissen im Hochbau vor, der sich nicht scheut, komplexe Problemkreise zu analysieren und einer Lösung zuzuführen. Neben der fachbezogenen Ausbildung (z.B. Architekt ETH oder HTL) sind auch gute Kenntnisse in den Disziplinen der Spezialingenieure und wenn möglich im Spitalbau erwünscht. Daneben erwarten wir selbständige Arbeitsweise, gute Umgangsformen, Bereitschaft zur Zusammenarbeit sowie organisatorische Fähigkeiten und Gewandtheit im mündlichen und schriftlichen Ausdruck.
Wir bieten Ihnen – neben einem vielseitigen Tätigkeitsgebiet mit angenehmem Arbeitsklima – eine zeitgemässe Entlöhnung mit guten Sozialleistungen im Rahmen der kantonalen Dienst- und Besoldungsordnung und der Pensionskassenverordnung.

Arbeitsort: Herisau, im neu renovierten Verwaltungsgebäude Kasernenstrasse 17A

Stellenantritt nach Vereinbarung

Nähere Auskunft erteilt Ihnen gerne der Kantonsbaumeister, Herr O. Hugentobler, Telefon 071/53 61 11

Handschriftliche Bewerbungen mit den üblichen Unterlagen über Ausbildung und bisherige Tätigkeit sowie Foto, Lebenslauf und Zeugniskopien richten Sie an das Kantonale Hochbauamt, Kasernenstrasse 17A, 9102 Herisau

Inkalite Keramik

FASSADENSYSTEME

hinterlüftet vorgehängt

für Neubauten und Sanierungen
von Industriebauten, Wohnhäusern und Geschäftshäusern

BITRA AG

Fassadensysteme **8932 Mettmenstetten**
Telefon 01-767 11 12 **Fax 01-767 14 05**

Für vorbeugenden Brandschutz . .

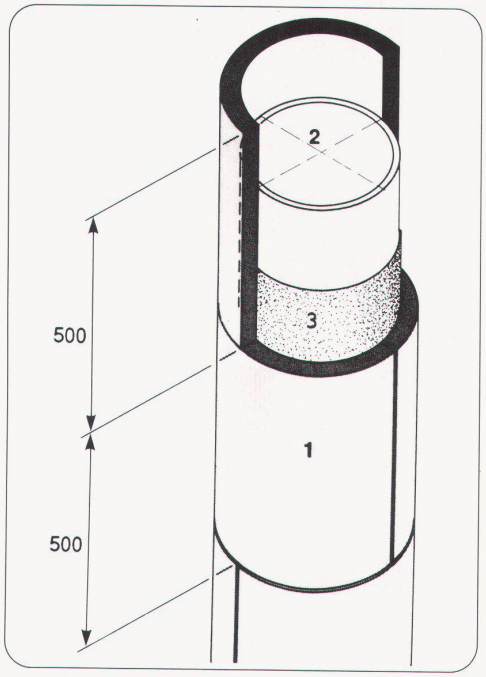

. . zum Beispiel runde Stahlstützen F90

Promat

PROMAT AG
Rümikerstrasse 45
8409 Winterthur-Hegi
052 27 41 27

Verlangen Sie unsere technischen Unterlagen

1 *PROMASIL-Rohrschalen, d = 40 mm*
2 *Stahlrohrstütze*
3 *Stahloberfläche, Horizontal- und Vertikalstösse verklebt mit PROMAT-Kleber K84*
4 *Vertikalstösse um halbe Segmentbreite versetzt*

GEWINN

Dachziegel von BRAAS Duranit sind für das Haus und den Hausbesitzer ein sicherer Gewinn. Ihre entscheidenden Vorteile:
- Formschön
- Von höchster Festigkeit
- Frostsicher
- Farbkonstant während Generationen
- Von langer Lebensdauer
- Lieferbar in vielen Formen und Farben
- Ideal für den Neubau und die Sanierung.

BRAAS Duranit-Dachziegel sind ausserdem preisgünstig und ihr Hersteller gewährt 10 Jahre Garantie. Jeder Entscheid für BRAAS Duranit bedeutet Gewinn für das Haus und den Hausbesitzer.

BRAAS DURANIT
Dächer mit System
Durisolstrasse
5612 Villmergen Tel. 057/21 12 90