Objekttyp: **Advertising**

Zeitschrift: **Werk, Bauen + Wohnen**

Band (Jahr): **82 (1995)**

Heft 4: **Vom Markt zur Mall = Du marché au mall = From the market to the mall**

PDF erstellt am: **24.05.2024**

Nutzungsbedingungen

Die ETH-Bibliothek ist Anbieterin der digitalisierten Zeitschriften. Sie besitzt keine Urheberrechte an den Inhalten der Zeitschriften. Die Rechte liegen in der Regel bei den Herausgebern.
Die auf der Plattform e-periodica veröffentlichten Dokumente stehen für nicht-kommerzielle Zwecke in Lehre und Forschung sowie für die private Nutzung frei zur Verfügung. Einzelne Dateien oder Ausdrucke aus diesem Angebot können zusammen mit diesen Nutzungsbedingungen und den korrekten Herkunftsbezeichnungen weitergegeben werden.
Das Veröffentlichen von Bildern in Print- und Online-Publikationen ist nur mit vorheriger Genehmigung der Rechteinhaber erlaubt. Die systematische Speicherung von Teilen des elektronischen Angebots auf anderen Servern bedarf ebenfalls des schriftlichen Einverständnisses der Rechteinhaber.

Haftungsausschluss

Alle Angaben erfolgen ohne Gewähr für Vollständigkeit oder Richtigkeit. Es wird keine Haftung übernommen für Schäden durch die Verwendung von Informationen aus diesem Online-Angebot oder durch das Fehlen von Informationen. Dies gilt auch für Inhalte Dritter, die über dieses Angebot zugänglich sind.

Ein Dienst der *ETH-Bibliothek*
ETH Zürich, Rämistrasse 101, 8092 Zürich, Schweiz, www.library.ethz.ch

http://www.e-periodica.ch

isoliert!

Erat Design Group

forster thermfix® vario

TRANSPARENZ IN STAHL

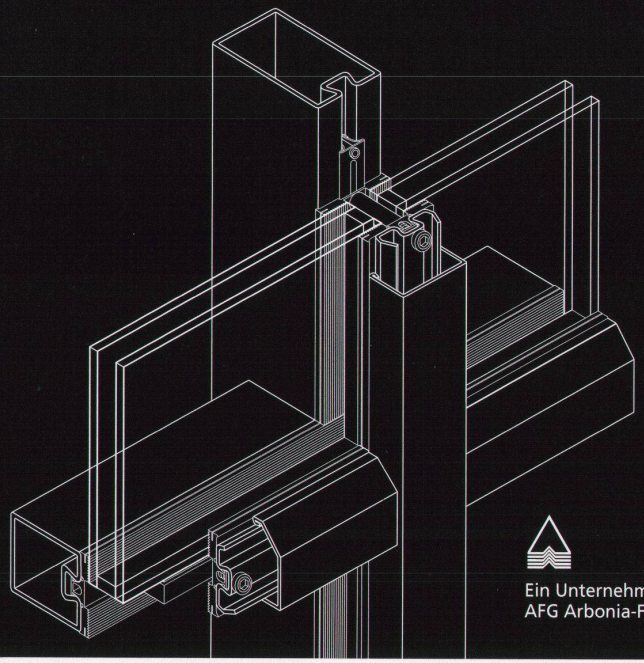

Das wärmegedämmte Pfosten- / Riegel-System aus Profilstahlrohren für verglaste Fassaden.
Ansichtsbreiten 45 mm, 60 mm und 75 mm, mit kontrolliertem Anpressdruck. (neu auch in Edelstahl)

Unsere technischen Berater stehen Ihnen gerne für detaillierte Auskünfte zur Verfügung. Verlangen Sie unsere ausführlichen Unterlagen.

Ein Unternehmen der
AFG Arbonia-Forster-Gruppe

forster

STAHLROHRTECHNIK

Hermann Forster AG
Romanshornerstrasse 4
CH-9320 Arbon

Telefon 071 47 41 41
Telefax 071 47 44 78

Ständig am Boden

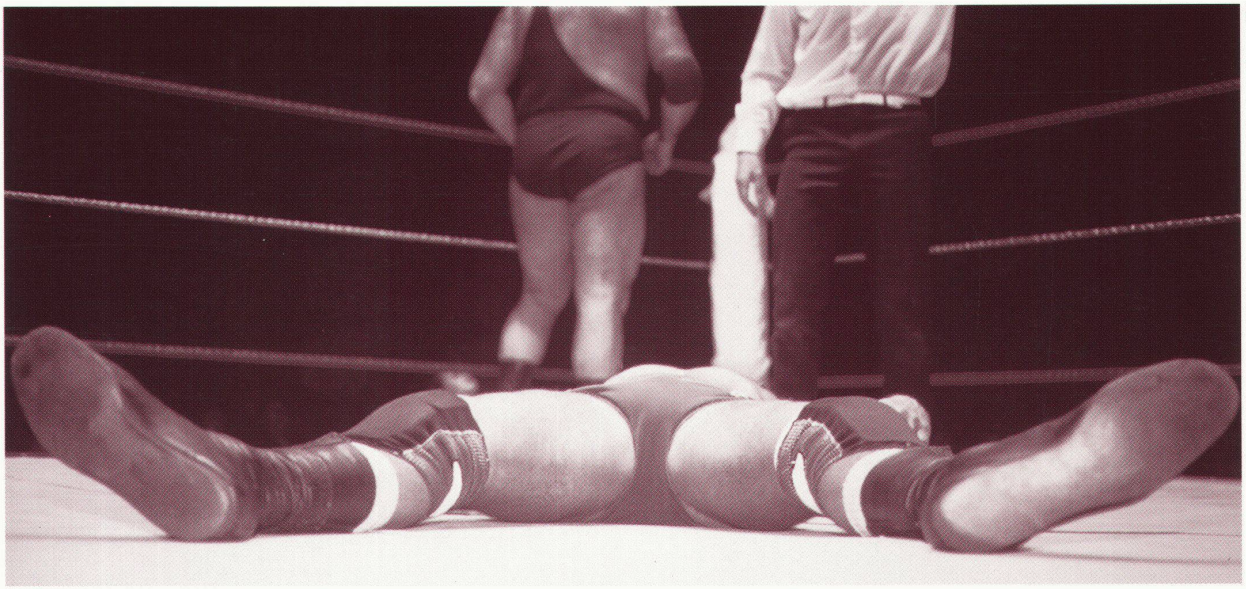

Concepta SG

Bodenständig

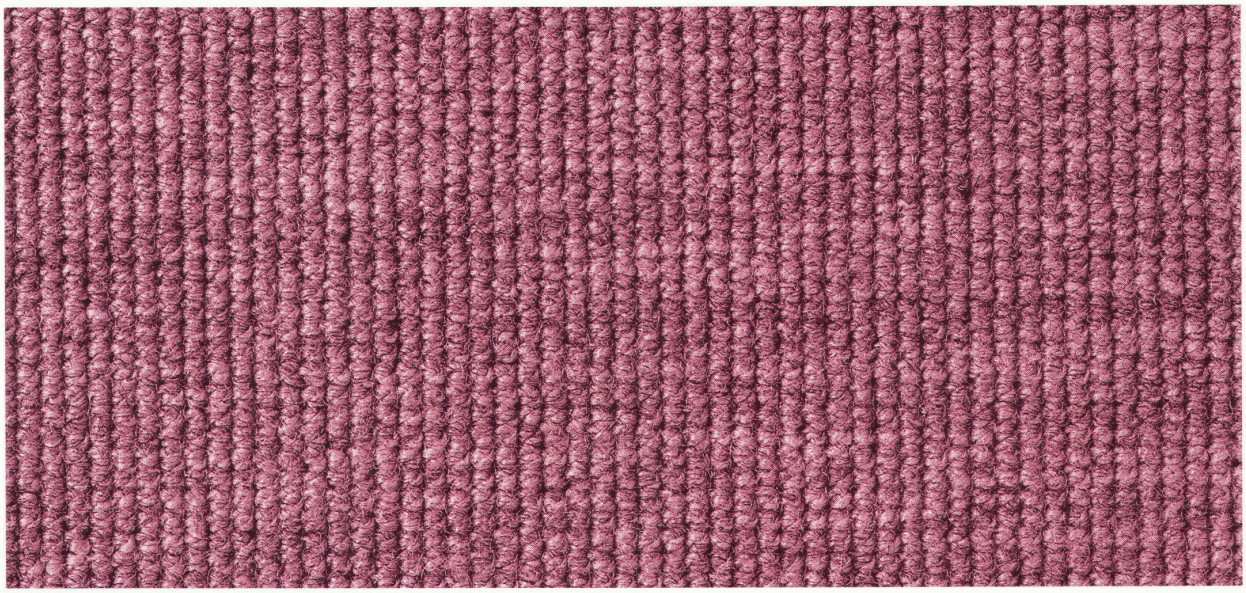

Und das auch noch nach Jahren. Ohne Abnützungserscheinungen. Ausgewählte Materialien und sorgfältige Verarbeitung zeichnen Teppiche von TISCA TIARA aus. Individualität und Attraktivität sind garantiert durch verschiedenste Farben und Designs.
Ihr Fachhändler zeigt Ihnen Wohnqualität mit Teppichen von TISCA TIARA.

tisca tiara
Teppiche zum Leben

TISCA Tischhauser + Co. AG, CH-9055 Bühler, Tel. 071/93 10 11 • TIARA Teppichboden AG, CH-9107 Urnäsch, Tel. 071/58 16 16
TISCA/TIARA Objektberatung, CH-8021 Zürich, Tel. 01/241 97 10