Objekttyp: **Advertising**

Zeitschrift: **Werk, Bauen + Wohnen**

Band (Jahr): **88 (2001)**

Heft 4: **Massgeschneidert = Sur mesure = Made-to-measure**

PDF erstellt am: **25.05.2024**

Nutzungsbedingungen

Die ETH-Bibliothek ist Anbieterin der digitalisierten Zeitschriften. Sie besitzt keine Urheberrechte an den Inhalten der Zeitschriften. Die Rechte liegen in der Regel bei den Herausgebern.
Die auf der Plattform e-periodica veröffentlichten Dokumente stehen für nicht-kommerzielle Zwecke in Lehre und Forschung sowie für die private Nutzung frei zur Verfügung. Einzelne Dateien oder Ausdrucke aus diesem Angebot können zusammen mit diesen Nutzungsbedingungen und den korrekten Herkunftsbezeichnungen weitergegeben werden.
Das Veröffentlichen von Bildern in Print- und Online-Publikationen ist nur mit vorheriger Genehmigung der Rechteinhaber erlaubt. Die systematische Speicherung von Teilen des elektronischen Angebots auf anderen Servern bedarf ebenfalls des schriftlichen Einverständnisses der Rechteinhaber.

Haftungsausschluss

Alle Angaben erfolgen ohne Gewähr für Vollständigkeit oder Richtigkeit. Es wird keine Haftung übernommen für Schäden durch die Verwendung von Informationen aus diesem Online-Angebot oder durch das Fehlen von Informationen. Dies gilt auch für Inhalte Dritter, die über dieses Angebot zugänglich sind.

Ein Dienst der *ETH-Bibliothek*
ETH Zürich, Rämistrasse 101, 8092 Zürich, Schweiz, www.library.ethz.ch

http://www.e-periodica.ch

Komfort und Sicherheit kompakt verpackt

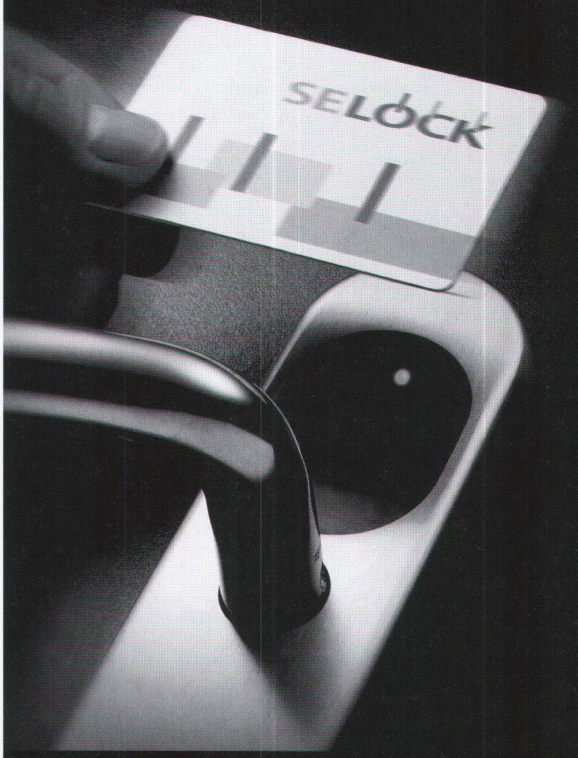

SELOCK

das elektronische Türschloss für den Innenbereich

Ob in Banken, Versicherungen, Verwaltungen oder Gewerbebetrieben, in Hotels oder Fitnesscentern, in Spitälern, Alters- und Pflegeheimen – organisierte Zutrittssicherheit ist ein wichtiges Thema.
seLock vereint intelligente Elektronik und robuste Mechanik auf elegante Art und Weise: im gleichen Schlosskasten nämlich. In der Offline-Version eignet es sich für einzelne Türen, als Online-Ausführung für integrierte Zutrittssysteme. Einfache Montage, einfache Bedienung: Einzeltüren mit bestehendem Standardeinsteckschloss können in wenigen Minuten nachgerüstet werden. Das Entriegeln erfolgt berührungslos mit einfach zu programmierenden Chipkarten.

Erhältlich im Fachhandel, Bezugsquellennachweis und weitere Informationen unter www.sensotec.ch

Sensotec AG
Seedammstrasse 3, Postfach, CH-8808 Pfäffikon SZ
Tel. +41 (0)55 417 45 09, Fax +41 (0)55 417 46 47
info@sensotec.ch, www.sensotec.ch

Ein Dach unter der Sonne.

Schon seit Jahrhunderten verschönern diese Schirme die Märkte der Dörfer und Städte Italiens, die Terassen seiner Landhäuser, seine grossen und kleinen Gärten. Bei der Herstellung werden noch immer althergebrachte handwerkliche Techniken angewandt. Unsere Schirme sind aus Massivholz hergestellt und haben eine Bespannung aus naturfarbener, imprägnierter Baumwolle. Eine Hülle im gleichen Stoff zum Schutz des geschlossenen Schirmes ist im Preis inbegriffen.

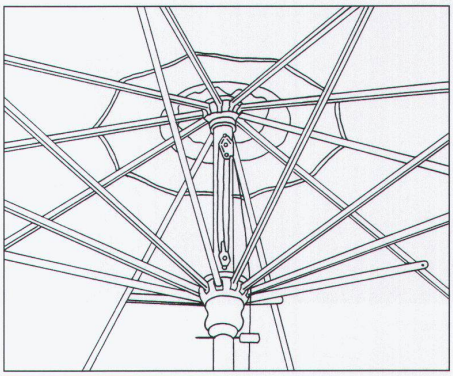

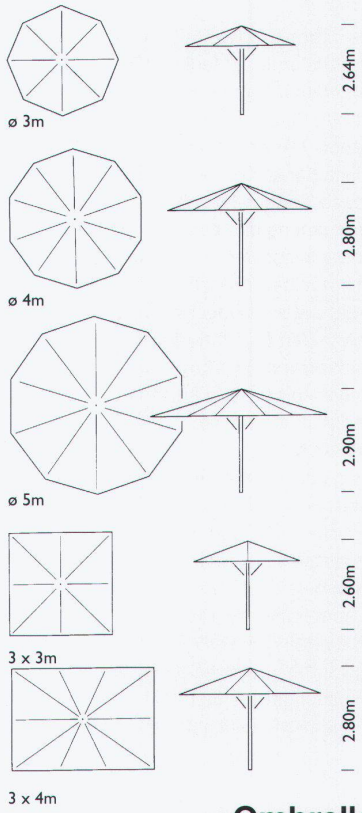

Ombrelloni
Piazza Erbe

Ich möchte mehr über diese italienischen Marktschirme wissen. Senden Sie mir bitte Unterlagen.

Name _____

Adresse _____

PLZ/Ort _____

w 4.01

Distribution:
Wohnbedarf AG Basel, Postfach, CH-4010 Basel
Tel. 061/295 90 90, Fax 061/295 90 29.
www.wohnbedarf.com