Objekttyp: **Advertising**

Zeitschrift: **Wasser- und Energiewirtschaft = Cours d'eau et énergie**

Band (Jahr): **52 (1960)**

Heft 7

PDF erstellt am: **04.06.2024**

Nutzungsbedingungen

Die ETH-Bibliothek ist Anbieterin der digitalisierten Zeitschriften. Sie besitzt keine Urheberrechte an den Inhalten der Zeitschriften. Die Rechte liegen in der Regel bei den Herausgebern.
Die auf der Plattform e-periodica veröffentlichten Dokumente stehen für nicht-kommerzielle Zwecke in Lehre und Forschung sowie für die private Nutzung frei zur Verfügung. Einzelne Dateien oder Ausdrucke aus diesem Angebot können zusammen mit diesen Nutzungsbedingungen und den korrekten Herkunftsbezeichnungen weitergegeben werden.
Das Veröffentlichen von Bildern in Print- und Online-Publikationen ist nur mit vorheriger Genehmigung der Rechteinhaber erlaubt. Die systematische Speicherung von Teilen des elektronischen Angebots auf anderen Servern bedarf ebenfalls des schriftlichen Einverständnisses der Rechteinhaber.

Haftungsausschluss

Alle Angaben erfolgen ohne Gewähr für Vollständigkeit oder Richtigkeit. Es wird keine Haftung übernommen für Schäden durch die Verwendung von Informationen aus diesem Online-Angebot oder durch das Fehlen von Informationen. Dies gilt auch für Inhalte Dritter, die über dieses Angebot zugänglich sind.

Ein Dienst der *ETH-Bibliothek*
ETH Zürich, Rämistrasse 101, 8092 Zürich, Schweiz, www.library.ethz.ch

http://www.e-periodica.ch

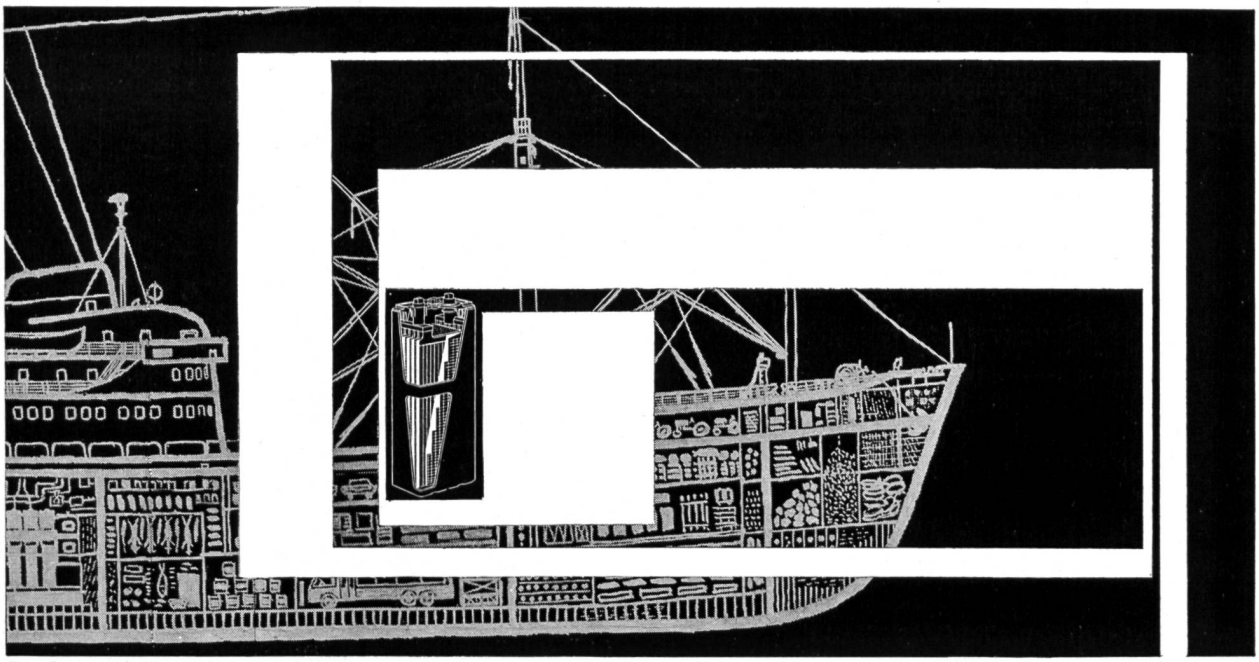

Der Accumulator gehört zum Nervenzentrum eines Schiffes. Man muss sich unbedingt auf ihn verlassen können. Dabei ist Raum auf Schiffen knapp. Deshalb baut man ELECTRONA-DURAL ein, die Batterie mit den vorzüglichen Eigenschaften: Mehr Leistung, kleineres Volumen, längere Lebensdauer! ELECTRONA-DURAL bietet noch mehr Vorteile: Geschlossene, vergossene Elemente verhindern das Überlaufen und Verspritzen der Säure bei hohem Seegang und Schlagseite; leichte Transportmöglichkeit selbst an schwer zugängliche Orte. Auch für Ihre Zwecke werden ELECTRONA-Batterien gebaut. Schildern Sie uns Ihre Probleme und wir zeigen Ihnen, wie Sie Betriebssicherheit und Leistungskonstanz steigern können. Sogar mieten können Sie ELECTRONA-DURAL-Batterien — ein Beweis, wie hoch wir selbst die Qualität unserer Accumulatoren einschätzen.

ELECTRONA

Electrona S.A., Accumulatorenfabrik,
Boudry NE Tel. 038/64246

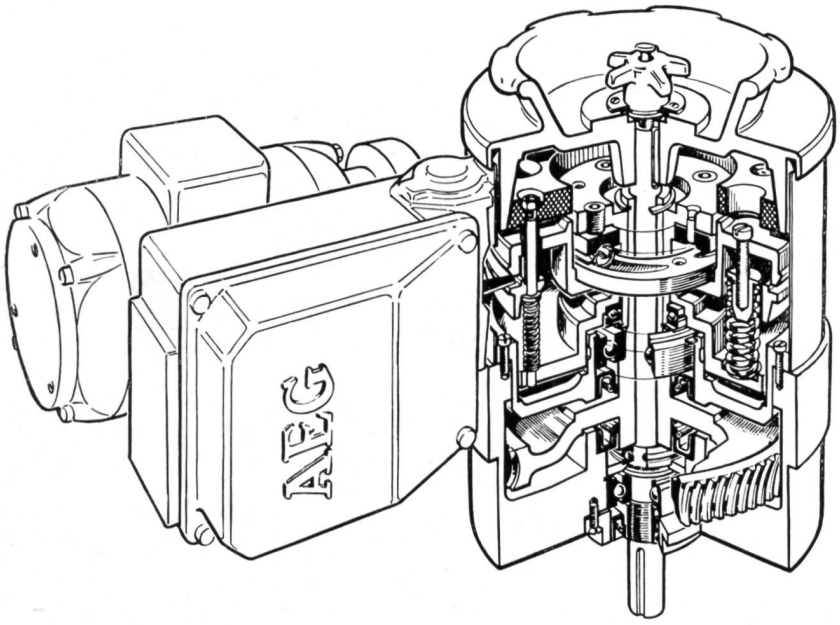

AEG

Drehmo-Antriebe

mit den besonderen Vorzügen wie:

Drehmomentabhängige-wegabhängige Abschaltung von Antrieben in beiden Drehrichtungen.

Kleine Drehmoment-Toleranz.

Frei von Schwungmomenten des Antriebmotors und Getriebes.

Der ideale Stellantrieb zur Fernsteuerung, Regelung und Automatisierung von

chemischen Industrieanlagen

Gas- und Wasserwerken

Verkehrsanlagen

Kraftwerken usw.

ELEKTRON AG

Typenreihe von 0,3—1200 mkg

Zürich, Seestr. 31, Tel. (051) 25 59 10

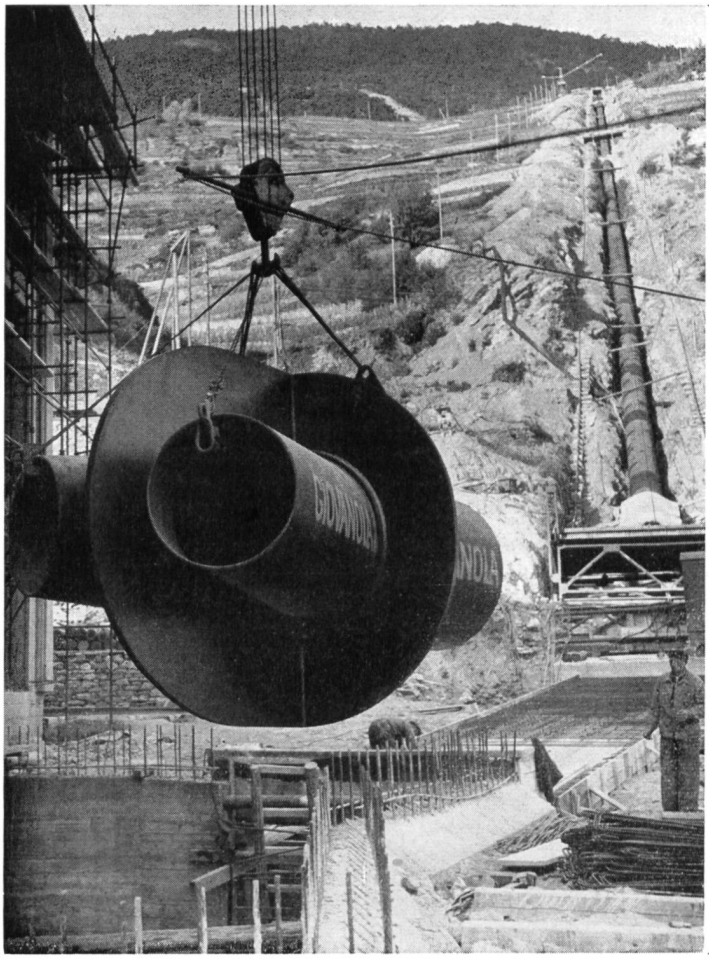

GIOVANOLA

CONDUITES FORCÉES

PUITS BLINDÉS

VANNES

Conduite forcée et collecteur en montage à la centrale de St-Léonard

GIOVANOLA FRÈRES S.A.

MONTHEY-SUISSE

Therma-Tiefkühlanlagen

für die Prüfung von Beton-, Tonwaren- und Keramik-Körpern und Baumaterialien aller Art bei konstanten Tieftemperaturen, Wechseltemperatur-Truhen mit automatischer Steuerung für eine komplette Abkühl- und Aufwärm-Versuchsreihe, Versuchskühlschränke, Versuchsapparate und -anlagen für Temperaturen bis −85° C für alle Industrien. Verlangen Sie bitte unsere Dokumentationen. Beratende Therma-Kälteingenieure stehen jederzeit zu Ihrer Verfügung.

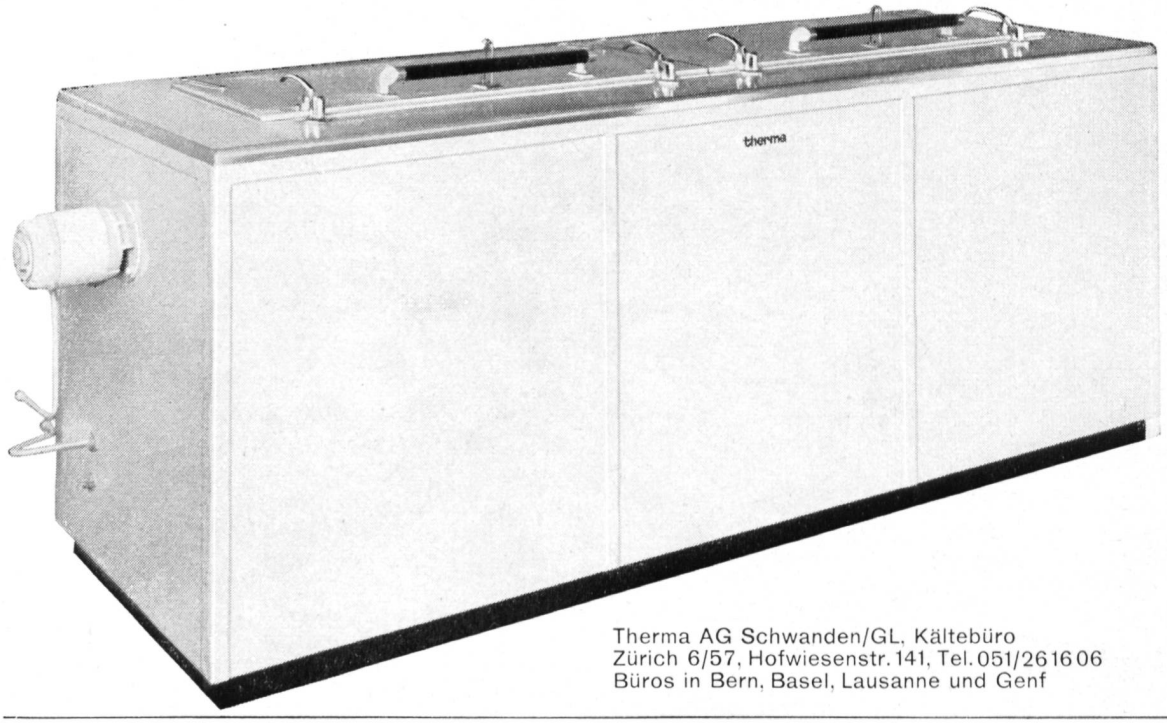

Therma AG Schwanden/GL, Kältebüro
Zürich 6/57, Hofwiesenstr. 141, Tel. 051/26 16 06
Büros in Bern, Basel, Lausanne und Genf

therma

Schweizerische Elektrizitäts- und Verkehrsgesellschaft «SUISELECTRA»

Für die Mitwirkung bei der Projektierung und Bauleitung von Wasserkraftanlagen suchen wir

dipl. Tiefbauingenieure (oder -techniker)

mit mehreren Jahren Bureau- oder Bauplatzpraxis und gut ausgewiesene

Tiefbauzeichner

Dauerstellen, zeitgemäße Anstellungsbedingungen und Pensionskasse.

Interessenten sind gebeten, detaillierte Offerten mit Zeugniskopien und Photo, unter Angabe des Gehaltanspruches, an unsere Adresse, Basel 10, Malzgasse 32, zu richten.

PLASTIKANT PVC-Kabelkanalprofile

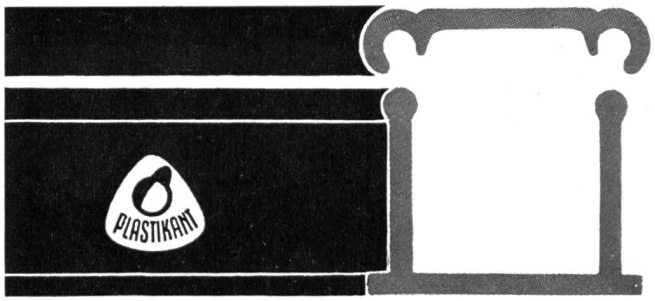

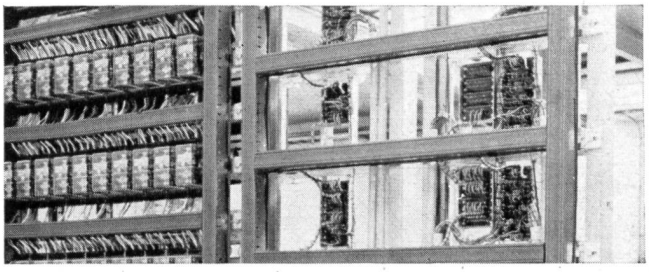

für Verdrahtungen im Schalttafelbau, für Kommandoräume, Steuerungen, Werkzeugmaschinen.
Die moderne Verdrahtungsart im Kraftwerkbau! Die PLASTIKANT Kabelkanalprofile werden in Längen von 2 m, Farbe blaugrau, bei uns und bei den bedeutendsten Elektrogrossisten auf Lager gehalten.

Verlangen Sie bemustertes Angebot beim Generalvertreter:

René Lienhard & Co.

Verkaufsgesellschaft der Rehau-Plastiks GmbH
Hauptsitz: Basel, St. Jakobs-Straße 21, Telefon (061) 35 37 83
Verkaufslager: Zürich, Badenerstraße 816, Telefon (051) 54 38 00
Verkaufslager: Bern-Zollikofen, Bernstraße 103, Telefon (031) 65 02 33

Rascheres und rationelleres Entwässern mit der elektrischen

FLYGT

Tauch-Baugrubenpumpe

- selbstansaugend
- unter Wasser arbeitend
- trockenlaufend
- tritt bei Wasser automatisch wieder in Funktion
- keine Wartung, billig im Betrieb, kein Verschleiss
- Modelle für Förderleistung von 250-10 000 l/min. über jede Höhe

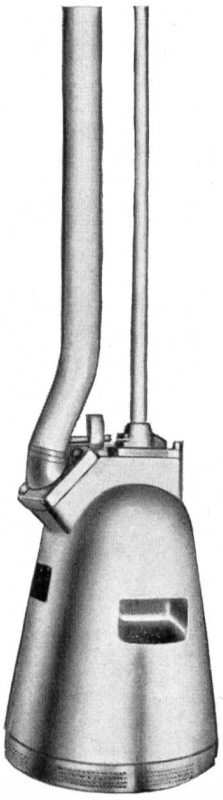

Lohnt sich für jeden Baubetrieb, für Kraftwerke, für Feuerwehren, Verwaltungen usw.

Verlangen Sie Prospekt, Referenzen oder Vorführung.

Carl HEUSSER BAUMASCHINEN
ZÜRICH 3, ZURLINDENSTR. 213, TEL. 051/23 35 20

AQUAMETRO

Wassermesserfabrik AG Basel

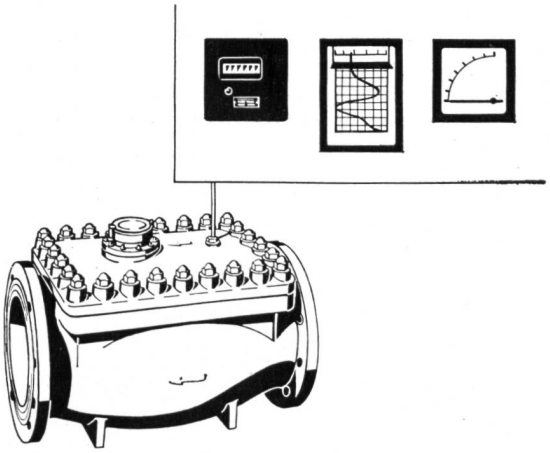

Wasserzähler mit Ferngeber für Zählung sowie Anzeige und Registrierung der momentanen Durchflußmengen

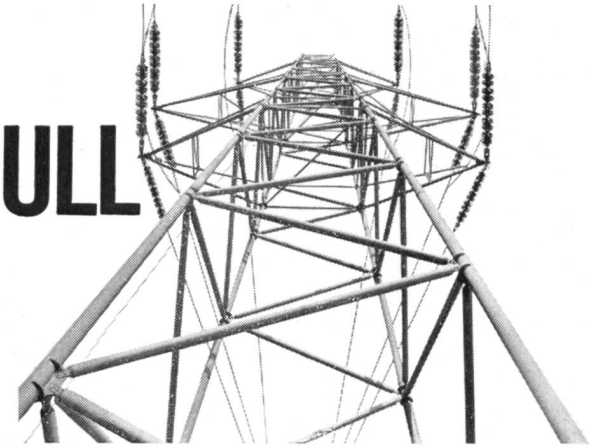

O. Kull + Cie Zürich 1 / Selnaustr. 6
Telephon 051 / 23 66 50

KULL FREILEITUNGSBAU

Hochspannungsleitungen
Niederspannungs-Verteilanlagen
Kabelanlagen

Bahnkontakt-Leitungen
Transformatoren-Stationen

WEY Bautenschutzmittel Baukunststoffe

Aus unserem Verkaufsprogramm

WEYSIL ABV 1 Pulver und flüssig Abbindeverzögerer für Beton, die eine Steigerung der Druckfestigkeit bewirken und die Wärmetönung vermindern.

WEY

WEY - Baustoff - Chemie AG · Zürich 6/57 · Streitholzstrasse 7 Tel. 051/28 21 91

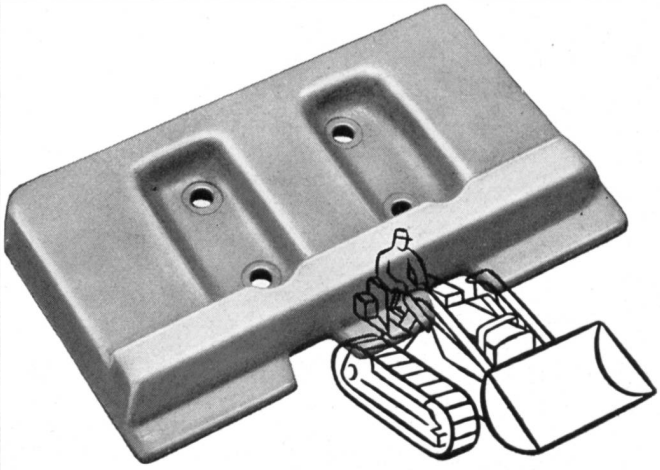

RAUPENKETTEN

Bodenplatten, Kettenglieder, Tragrollen und Laufrollen aus gesenkgeschmiedetem Mangan-Vanadium-Spezialstahl

für alle Raupenfahrzeuge

ab Lager lieferbar. Tel. (051) 83 62 10

SIEBAG AG GLATTBRUGG

AEG

Elektromagnetische Förderrinnen und Entwässerungssiebe

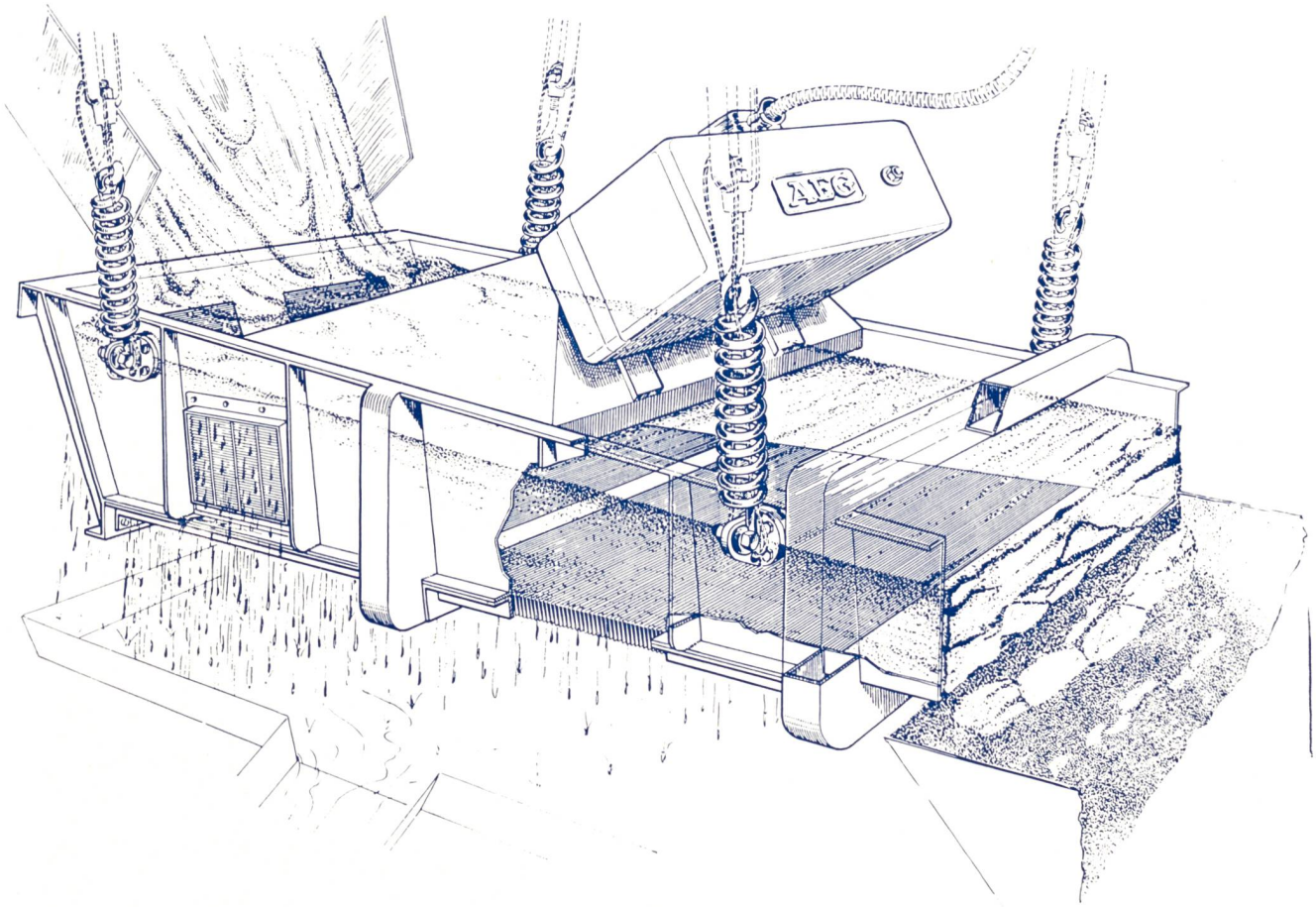

Zur Automatisierung des Betriebes auf Großbaustellen, in Kies- und Betonwerken durch motorlose, wartungsfreie und verschleißfeste Vibrationsfördergeräte mit kontinuierlicher Steuerung der Förderleistung.

Offene und geschlossene Rinnentypen für großen Leistungsbereich. Dosieranlagen.

ELEKTRON AG

Zürich 27 Seestraße 31 Tel. (051) 25 59 10

Michigan Traktorbagger

mit CK zum Erfolg

Der Weltmeister der Traktorbagger! Über 250 Michigans arbeiten allein in der Schweiz! Grössen von 425 bis 4600 lt Schaufelinhalt, Motoren bis 375 PS. Vollhydraulisches Schalten, Steuern und Bremsen, daher einfachste Bedienung. Dauernd optimale Kraftübertragung durch hydraulischen Drehmomentwandler. Geringe Beanspruchung des Antriebmechanismus dank Planetengetriebe in jedem Rad. Hohe Fahrgeschwindigkeit, kleiner Wendekreis.
Charles Keller Wallisellen, Tel. 051/93 39 33

fischer corso

Charles Keller Baumaschinen