Objekttyp: **Advertising**

Zeitschrift: **Wasser- und Energiewirtschaft = Cours d'eau et énergie**

Band (Jahr): **60 (1968)**

Heft 1-2

PDF erstellt am: **24.05.2024**

Nutzungsbedingungen

Die ETH-Bibliothek ist Anbieterin der digitalisierten Zeitschriften. Sie besitzt keine Urheberrechte an den Inhalten der Zeitschriften. Die Rechte liegen in der Regel bei den Herausgebern.
Die auf der Plattform e-periodica veröffentlichten Dokumente stehen für nicht-kommerzielle Zwecke in Lehre und Forschung sowie für die private Nutzung frei zur Verfügung. Einzelne Dateien oder Ausdrucke aus diesem Angebot können zusammen mit diesen Nutzungsbedingungen und den korrekten Herkunftsbezeichnungen weitergegeben werden.
Das Veröffentlichen von Bildern in Print- und Online-Publikationen ist nur mit vorheriger Genehmigung der Rechteinhaber erlaubt. Die systematische Speicherung von Teilen des elektronischen Angebots auf anderen Servern bedarf ebenfalls des schriftlichen Einverständnisses der Rechteinhaber.

Haftungsausschluss

Alle Angaben erfolgen ohne Gewähr für Vollständigkeit oder Richtigkeit. Es wird keine Haftung übernommen für Schäden durch die Verwendung von Informationen aus diesem Online-Angebot oder durch das Fehlen von Informationen. Dies gilt auch für Inhalte Dritter, die über dieses Angebot zugänglich sind.

Ein Dienst der *ETH-Bibliothek*
ETH Zürich, Rämistrasse 101, 8092 Zürich, Schweiz, www.library.ethz.ch

http://www.e-periodica.ch

STAG

transportiert Zement für
Grossbaustellen
auf der ganzen Welt

STAG

exportiert die modernsten
Transportfahrzeuge für Zement

STAG-Anhängezug auf 5 Achsen. Spezialkonstruktion für die Türkei. 36 t Gesamtgewicht, 24 t Nutzlast, 2 Aluminiumbehälter. Einsatzort: Keban-Damm, Türkei.

STAG

Erfahren, zuverlässig
leistungsfähig

Aktiengesellschaft
7304 MAIENFELD
Telefon 085 9 19 02
Telex 7 42 69

Tochtergesellschaften:
STAG Staubgut-Transport-Ges. m. b. H., Schruns, Oesterreich
STAG Bulk Equipment (Pty.) Ldt., Johannesburg, South Africa

Der richtige Entscheid Stahlguss von +GF+

Dieses Gebläserad für ein Atomkraftwerk wiegt 273 kg.

Die Herstellung eines solchen Gussstükkes erfordert:

- eine getreue Wiedergabe des aerodynamischen Profils zur Sicherstellung eines maximalen Wirkungsgrades
- einwandfreie Gussqualität, «Nuklear-Qualität», 100%ig geröntgt
- ein isotropes Metall und die hohen mechanischen Eigenschaften unserer rostfreien, martensitischen Stahlsorte COR 134.80 (C max. 0.08 %, Cr 12.5 %, Ni 3.8 %, Mo 0.5 %):

Zugfestigkeit	80-90 kg/mm²
Streckgrenze, min.	60 kg/mm²
Dehnung, min.	15 %
Kerbzähigkeit VSM, min.	8 kgm/cm²

Mit der Ausführung solch schwieriger, wie auch einfacherer Gussstücke sind die +GF+ Stahlgiessereien bestens vertraut.

Die +GF+ Fabrikationseinrichtungen und die angewandten Kontrollverfahren entsprechen dem neuesten Stand der Forschung und der Technik. Zudem verfügen die +GF+ Giesserei-Fachleute über ein einzigartiges Kapital an Erfahrungen und Kenntnissen, das sie voll und ganz in Ihre Dienste stellen möchten.

Der einzig richtige Entscheid ist darum: Stahlguss von +GF+

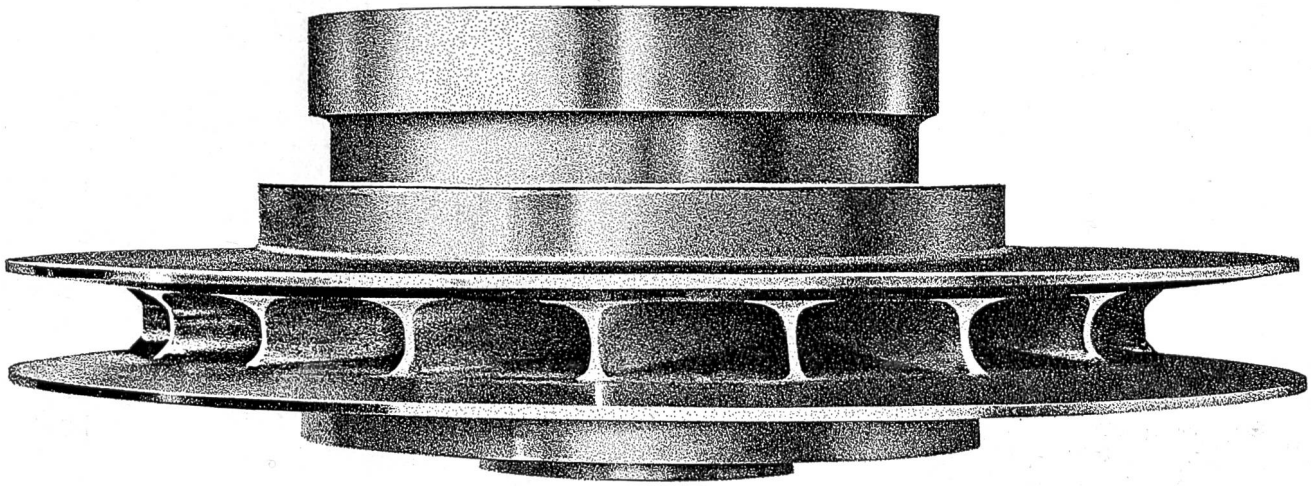

Georg Fischer Aktiengesellschaft, Schaffhausen

Postadresse: 8201 Schaffhausen
Telephon: (053) 8 11 11 Telex: 7 62 22 geofischer schf

Sg 737/1

Leistungsfähig unterstützt
die schweizerische Zementindustrie
Ingenieure und Unternehmer
beim raschen Bau der Talsperren

E. G. Portland Zürich

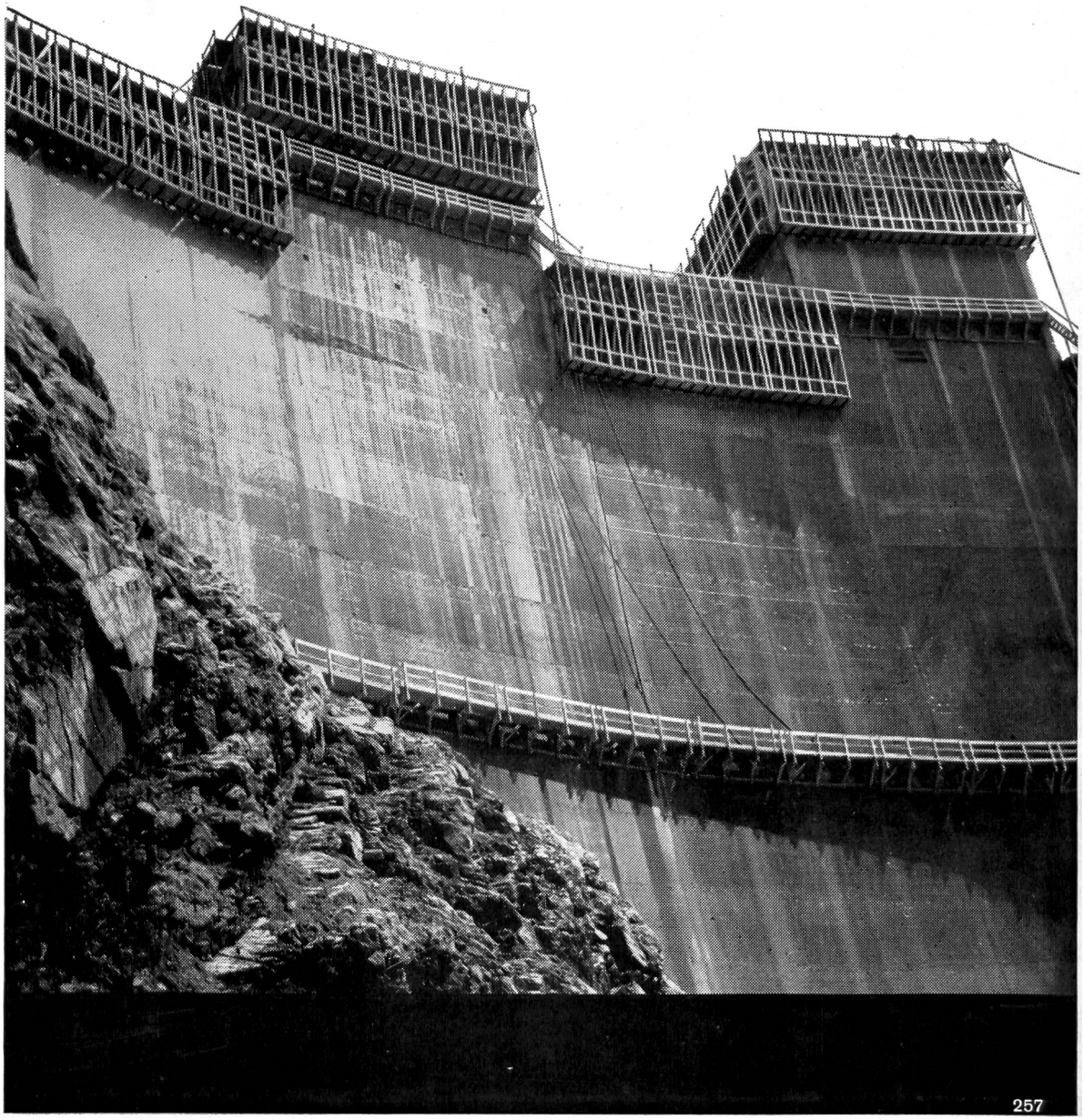

EIN FACHPROGRAMM DER QUALITAT

Spezialwinden für Leitungsbau und Transformatoren-Revision

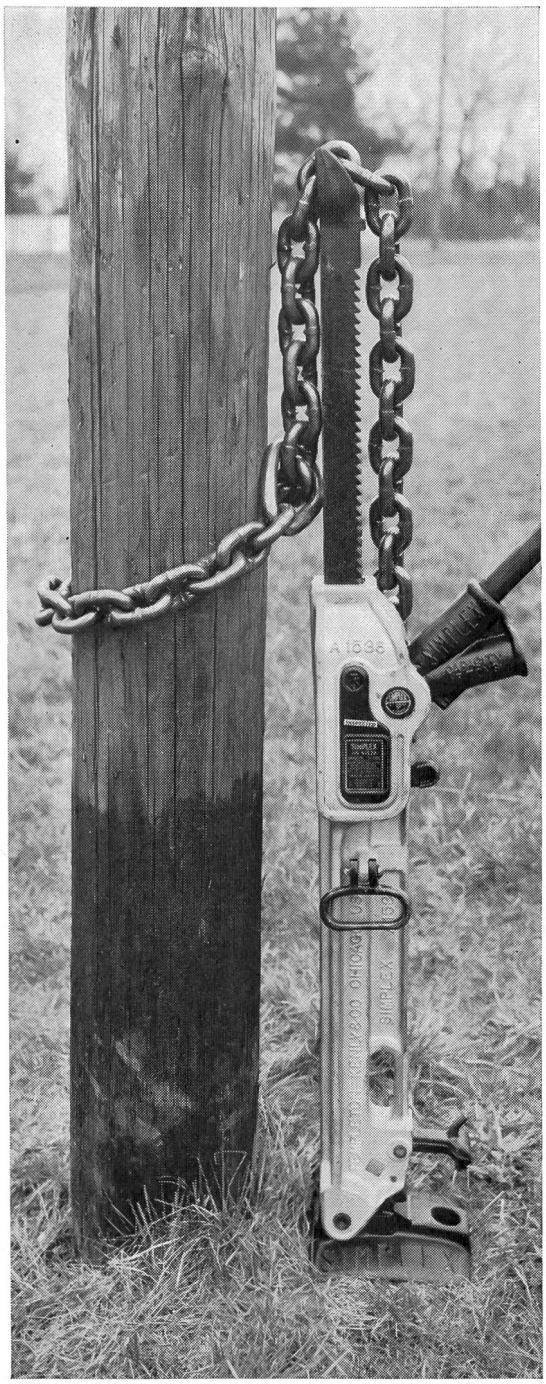

321, Kabeltrommelwinde 10 t mit 5 Auflagestellen für Trommeln von 50 bis 240 cm ∅ und mehr. Weitere Modelle 5 und 10 t mit Stahl- oder legiertem **Aluminiumgehäuse** und hydr. Trommelböcke bis 45 t mit verschiedenen Hubhöhen sind lieferbar.

A-1538, die einzige Mastenwinde mit legiertem **Aluminiumgehäuse.** Wiegt nur 28 kg mit 56 cm Hub und 15 t Tragkraft, daher besonders handlich. Der Gelenkfuss passt sich den Masten und Bodenverhältnissen an. Die Winde eignet sich sowohl für Holz- als auch für Betonmasten.

1510-5010, mechanische Präzisionshebeböcke 13,5 bis 45 t, 127 bis 228 mm Hub, mit Stahl- oder legiertem **Aluminiumgehäuse.** Die ideale Transformatorenwinde mit präziser Betätigung, sehr leicht und kompakt gebaut. Der Kolben wird sich auch nach langer Belastungszeit oder durch Erschütterung nie senken.

Ab Lager durch:

L. Meili & Co.
8046 Zürich

Zehntenhausstrasse 63
Telefon 051 57 03 30

SAFETY QUALITY SERVICE
MEILI

Coupon (bitte einsenden mit genauer Adresse und Zeichen). Wir wünschen Unterlagen über Masten- und Kabeltrommelwinden. — Transformatoren-Hebeböcke — Stock- und Spindelwinden — Zieh-, Stoss- und Spannwinden — Anreisswinden — Standard- und Gelenkfusswinden — Hydr. Hebeböcke.

(Zutreffendes bitte unterstreichen) WE

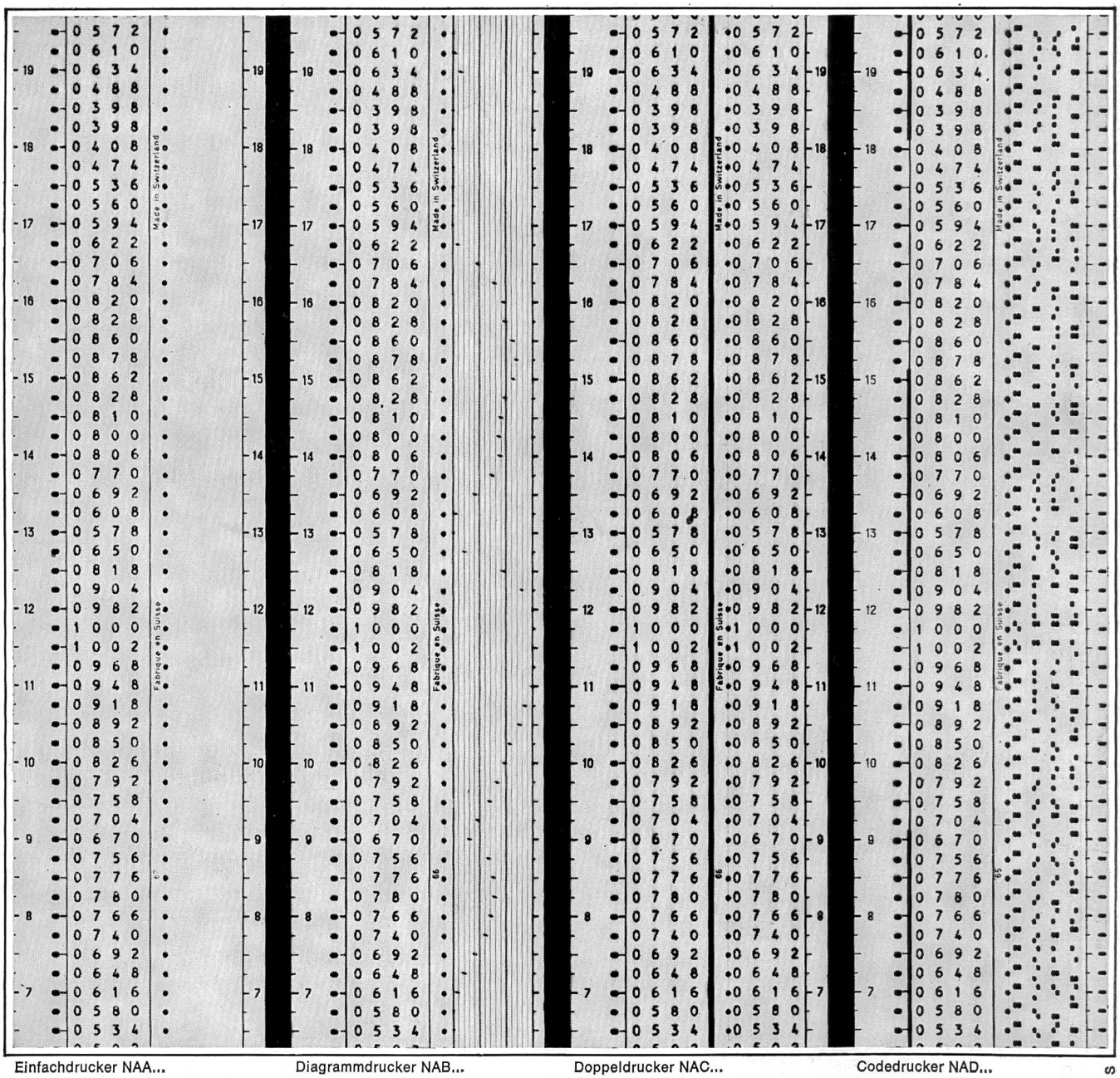

Einfachdrucker NAA... Diagrammdrucker NAB... Doppeldrucker NAC... Codedrucker NAD...

3469 S

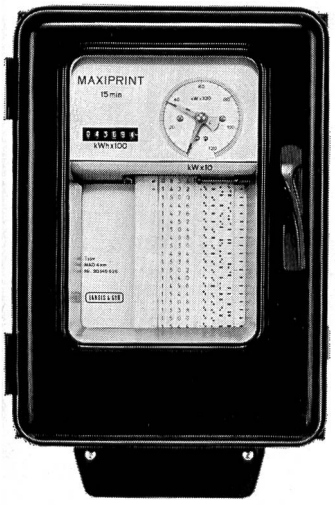

MAXIPRINT®- Typenreihe zur Erfassung von Mittelwerten und Mengen

MAXIPRINT, Grundlage Ihrer Tarifpolitik, schafft klare Verhältnisse in der Energieverrechnung. Eindeutig liegen die ermittelten Werte auf dem Registrierstreifen in Form von Zahlen fest.
MAXIPRINT, auf Energieverrechnung ausgerichtet, wird dem Vertrauen aller Partner eines Tarifvertrages gerecht. Denn Genauigkeit und Zuverlässigkeit sind durch die vielen tausend Apparate, die überall in der Welt eingesetzt sind, erwiesen.
Die Typenreihe MAXIPRINT umfaßt 4 Grundausführungen: Der Einfachdrucker NAA... druckt eine Zahlenkolonne in Klardruck. Der Diagrammdrucker NAB... druckt eine Zahlenkolonne und ein Punktediagramm, das die Bewegungen des Verbrauchs optisch darstellt und das Auffinden von Maximumwerten erleichtert. Der Doppeldrucker NAC... druckt zwei Zahlenkolonnen, wobei das Duplikat dem Kunden als Rechnungsbeleg dient. Der Codedrucker NAD... druckt Klardruck und Codedruck. Dadurch ergibt sich die Möglichkeit, die Streifen für Verrechnung und Statistik maschinell auszuwerten.
Alle Apparate der Typenreihe MAXIPRINT können mit verschiedenen Zusätzen und Tarifeinrichtungen ausgerüstet werden.

LANDIS & GYR

LANDIS & GYR AG ZUG

042 4 25 25

Elektrizitätszähler
Fernwirktechnik
Wärmetechnik
Rundsteuerung
Kernphysik

Erzeugnisse für Kraftwerke

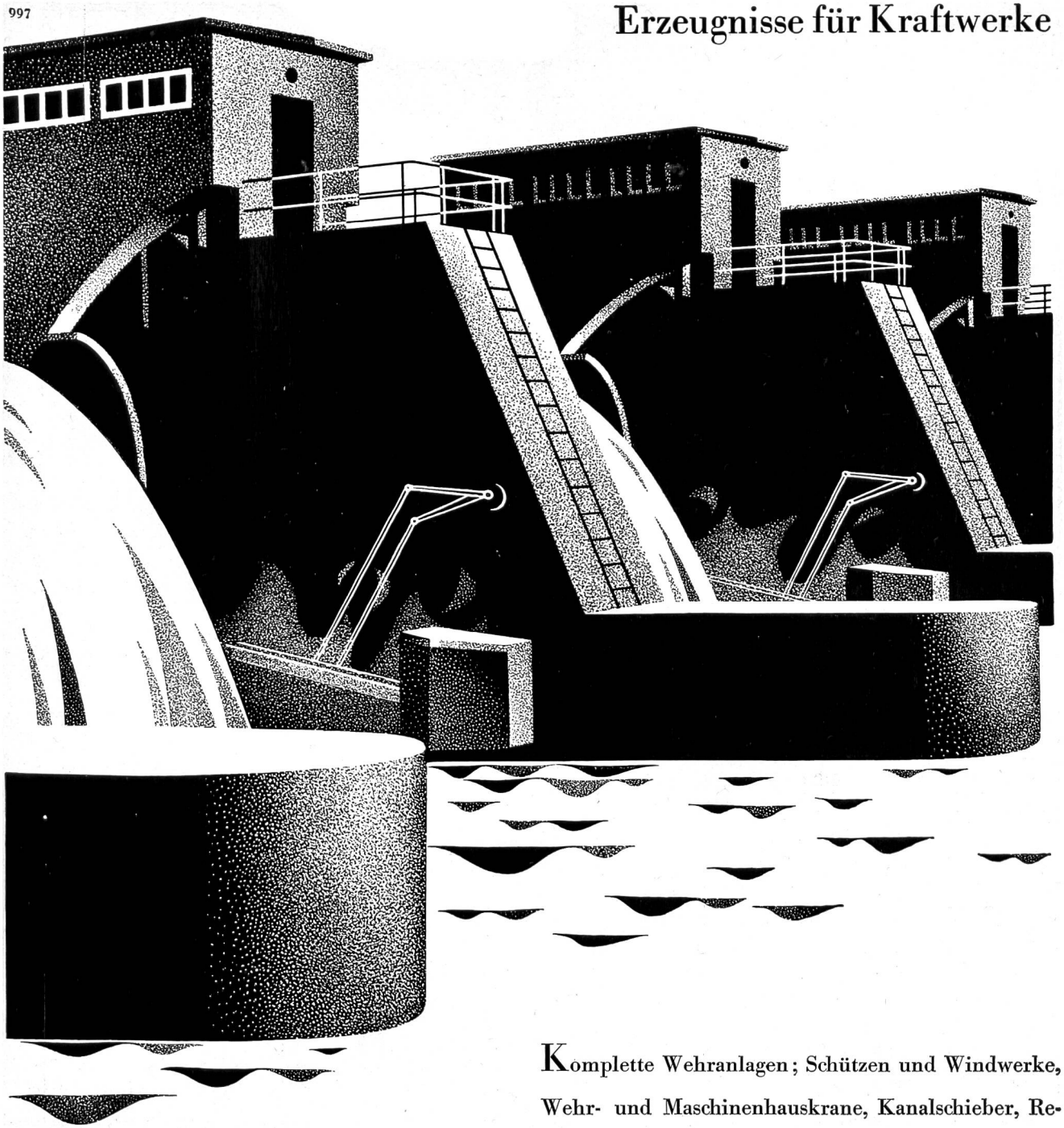

Komplette Wehranlagen; Schützen und Windwerke, Wehr- und Maschinenhauskrane, Kanalschieber, Rechenreinigungsmaschinen; Kugel- und Ringschieber sowie Drosselklappen, als Turbinen- und Pumpenschieber, automatisch arbeitende Rohrbruchsicherheitsorgane sowie Grundablässe; Hochdruckarmaturen, Leitungsnetze für Öl- und Kühlwasseranlagen; Stand- und Luftseilbahnen für Personen- und Materialtransporte; Baumaschinen für den Stauwehrbau.

VON ROLL

VON ROLL AG. Werk Bern, 3001 Bern
Werk Klus, 4710 Klus

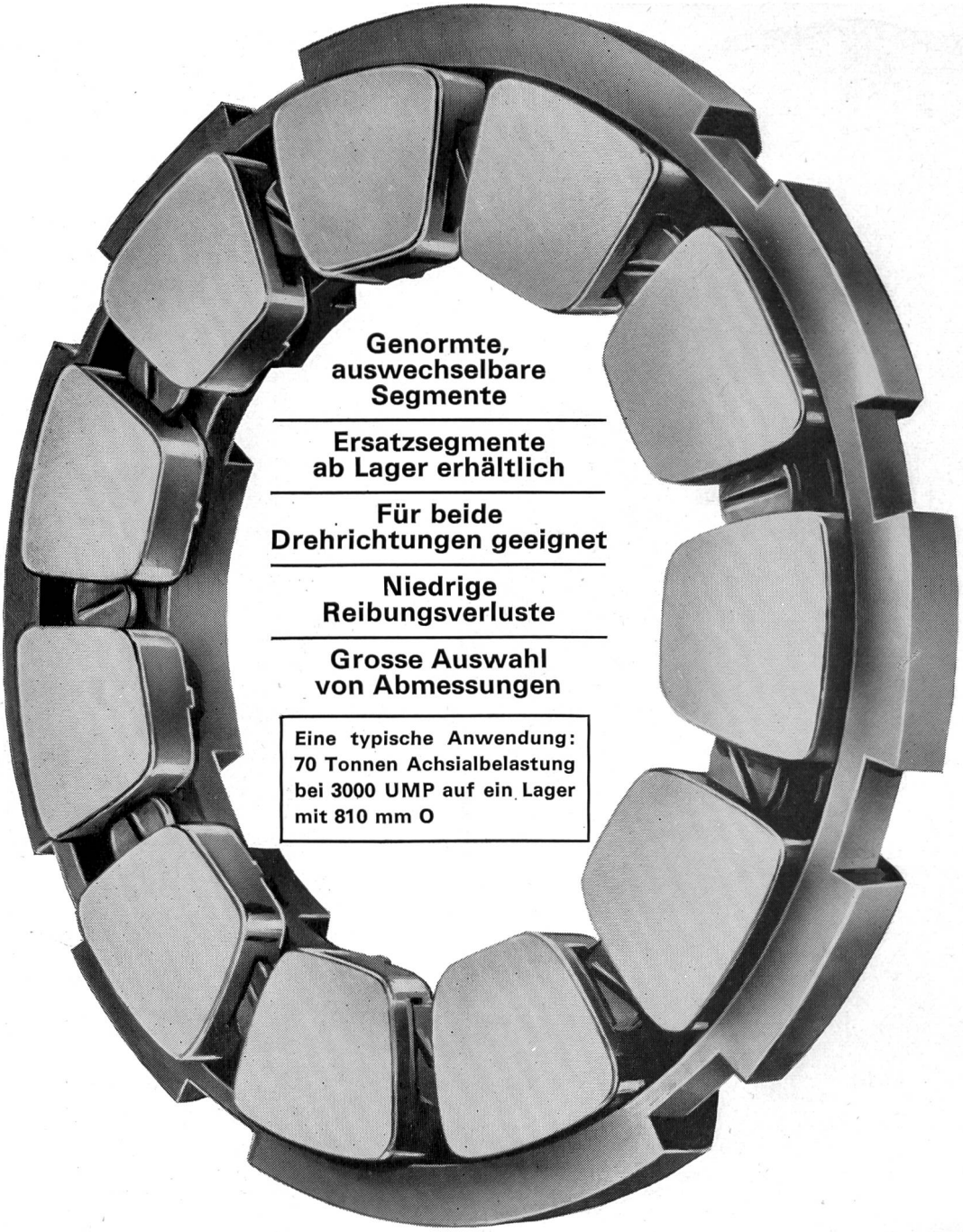

ALLE DIMENSIONEN BEREITS ERFOLGREICH IM EINSATZ

Lassen Sie sich durch uns über Segment-Achsiallager beraten. Für vollständige Informationen verlangen Sie das Handbuch Nr. 5 für den Konstrukteur, in deutscher Sprache. Auf Anfrage der Direktion werden wir gerne an jede Firma für sämtliche Konstrukteure die notwendige Anzahl von Handbüchern senden. Wir werden ferner jedem Konstrukteur ein Exemplar senden, der dasselbe mit dem Briefkopf seiner Firma verlangt.

GLACIER

SEGMENT ACHSIALLAGER

THE GLACIER METAL COMPANY LIMITED · ALPERTON · WEMBLEY · MIDDLESEX
TRISTAR A. G. CHENE-BOURG/GENF SCHWEIZ Telefon (022) 35 81 30

BEWÄHRT
in der Grubenpraxis, im Tunnel- und Stollenbau der Welt
LADEN
ZÜNDEN
KURBELN
Hochunempfindliche
POLEX-Zünder
Zünder
für jeden Anwendungszweck
Kondensator-Zündmaschinen
für alle Bedarfsfälle
Ohmmeter
und
Prüfgeräte
ZURIMEX AG
ZUG/SCHWEIZ, ALPENSTRASSE 16
Tel. 042 43822/23
FS 58 394
VERTRETUNG DER Fa.
SCHAFFLER & CO
WIEN
REPARATUR-SERVICE
FIRMA LOUIS DELAZZER · ST. MORITZ (GR)

CATERPILLAR MOTOREN

in Baumaschinen sind Ihnen bestimmt bekannt. Ueber ihre Leistungen, ihre grosse Zuverlässigkeit und Dauerhaftigkeit sind Sie orientiert. Aber wissen Sie, dass CATERPILLAR-Dieselmotoren von 50 bis 1550 PS Leistung herstellt, welche je nach Typ für ganz besondere Zwecke konstruiert sind? Typische Beispiele, wo sich CATERPILLAR-Dieselmotoren als Antriebsquelle bewähren, sind:

- **Notstrom-Gruppen**
- **Lokomotiven**
- **Schiffe**
- **Lastwagen**
- **Baumaschinen**
- **Generatoren**
- **Pumpen**

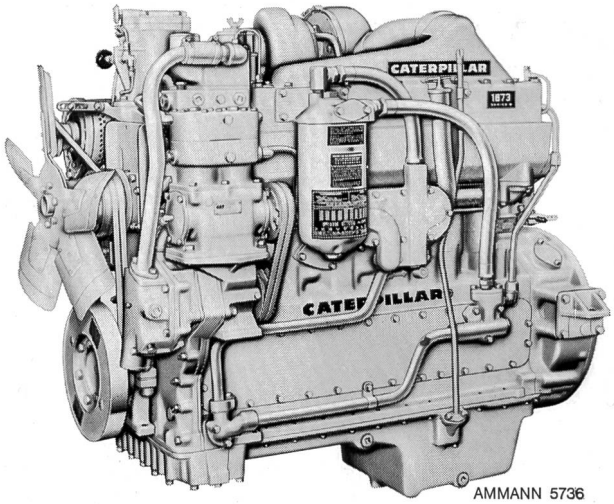

AMMANN 5736

Fragen Sie uns an, wir sind überzeugt, dass wir den passenden CATERPILLAR-Dieselmotor für Sie haben.

Und ausser den hohen Leistungen, der grossen Zuverlässigkeit der CATERPILLAR-Motoren finden Sie bei uns

Qualität + Kundendienst

CATERPILLAR und CAT sind eingetragene Schutzmarken der CATERPILLAR TRACTOR Co.

ULRICH AMMANN

Baumaschinen AG ✆ **063 / 22702 + 25122** **4900 Langenthal**

ENGADINER KRAFTWERKE A.G. ZERNEZ

KRAFTWERK S-CHANF-PRADELLA

FREISPIEGELSTOLLEN S-CHANF-OVA SPIN-BAULOS 17

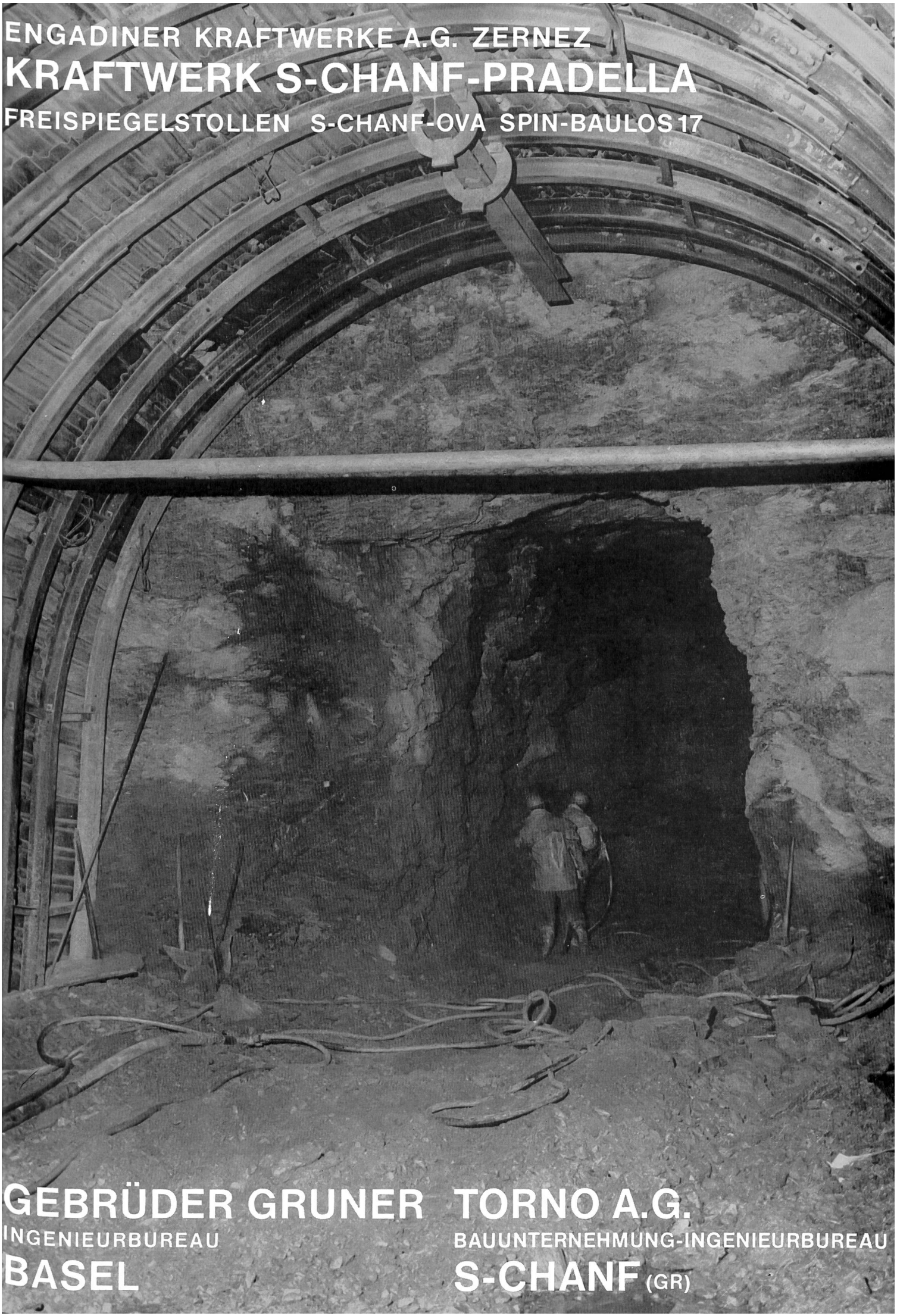

GEBRÜDER GRUNER
INGENIEURBUREAU
BASEL

TORNO A.G.
BAUUNTERNEHMUNG-INGENIEURBUREAU
S-CHANF (GR)

GIOVANOLA

GIOVANOLA FRERES S.A.
1870 MONTHEY

REPARTITEURS
CONDUITES FORCEES
PUITS BLINDES
BACHES – CARCASSES
VANNES ETC.

CONSTRUCTIONS
METALLIQUES ET
MECANIQUES

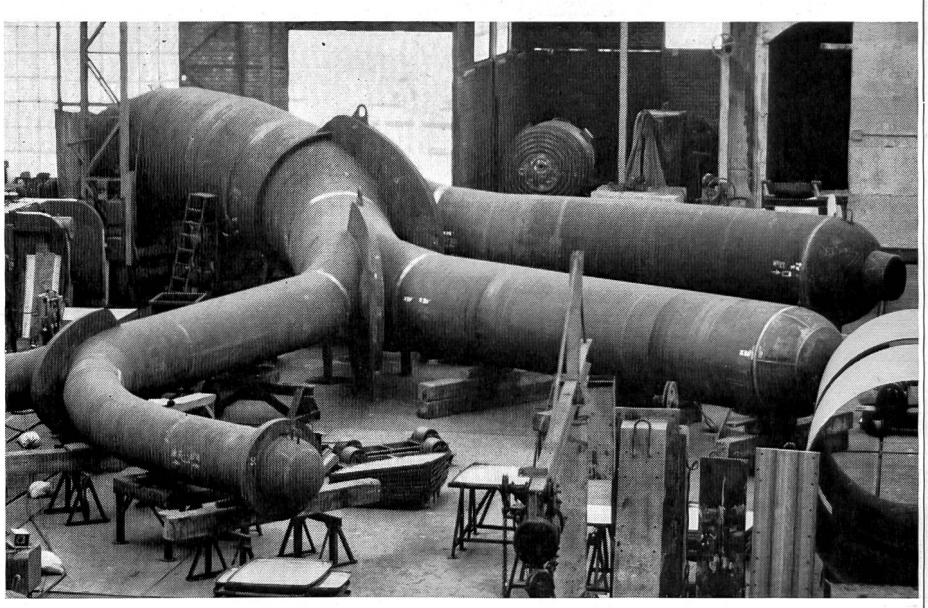

Essais d'atelier du répartiteur de la Centrale de Bitsch — Pression: 143 atm.

Millimeter-
Logarithmen-
Lichtpaus-und
Paus-papiere

Reproduktionen jeder Art

EAL

Ed. Aerni-Leuch Bern

Isoliermaterial
Isolierlacke
Isolierte Drähte
und Kabel

für jeden Zweig
der Elektrotechnik

Soflex-Kabel (Isolation PVC)
Tdc — Tdcv — Tdc-aT — Tdcv-aT — Tdc-aF — Tdc-aR
Installationsdrähte und -seile bis 500 mm²
für Starkstrom-Niederspannungsanlagen

Strahlenschutzmaterial Durotenax 521.20
(Antiradiolit)

Schichtpressstoffe:
Dellit-Hartpapier für Schalttafeln
Vetronit-Hartglasgewebe für mechanisch und elektrisch beanspruchte Konstruktionsteile
Kupferkaschiertes Hartpapier und Hartglasgewebe für gedruckte Schaltungen

Lacktuch — Lackglasseide — Samicatherm — Samicanit — Mikafolium — Samicafolium — Mica- und Samica-Glasseidenbänder

Silix- und Asbestit-Drähte mit Glas- und Asbestfasern isoliert
Thermex-Lackdraht
Daglas SIB Glasseide-isolierte Wickeldrähte
Polyimidband-isolierte Wicklungsdrähte

Steatit, keramische Isolierteile

Ofentrocknende Imprägnier- und Ueberzugslacke — Lufttrocknende Ueberzugslacke — Lösungsmittelfreie Lacke — Klebelacke — Kompounde und Wachse — Isolierkitte (Spachtel- und Füllmassen) — Speziallacke

Wir stehen mit Dokumentationen und technischer Beratung gerne zu Diensten.

Telefon 061 80 21 21 / 80 14 21 — Telex 62479

Soflex-Kabel
Typ Tdc-aF

ISOLA

Schweizerische Isola-Werke
Breitenbach

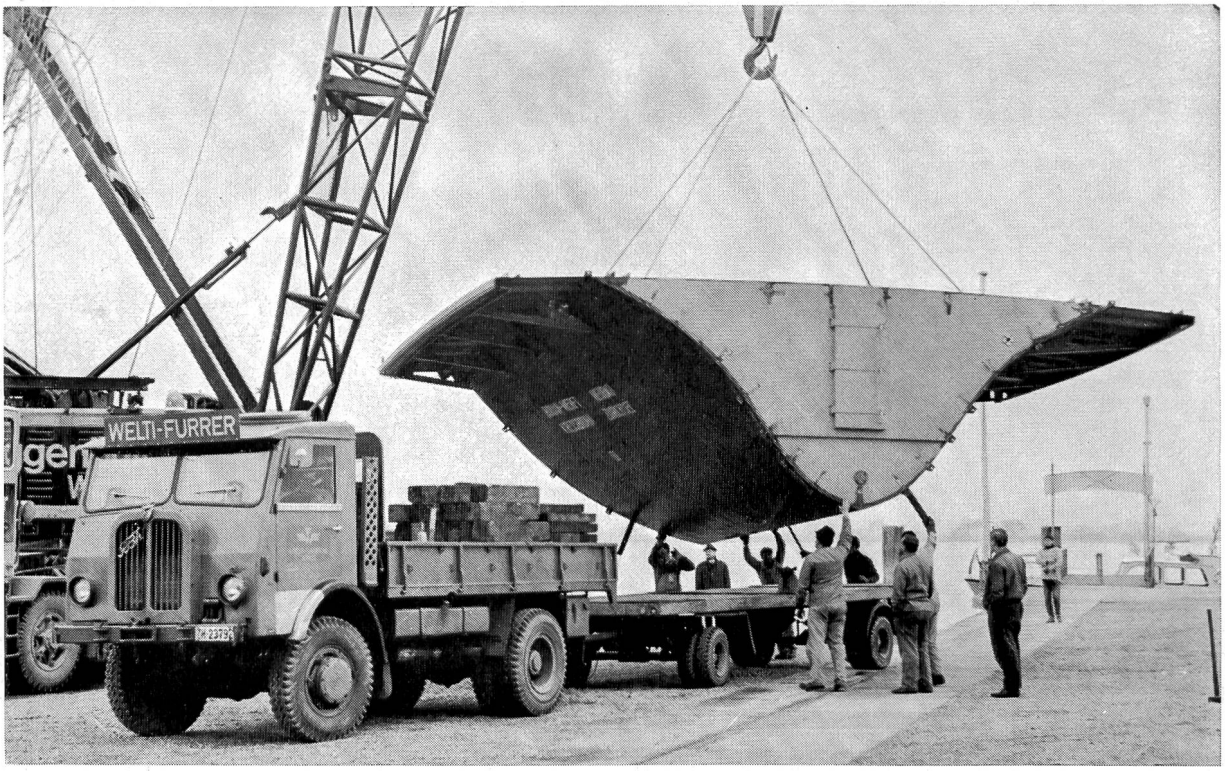

Ein in neun Teile zerlegtes, neues Zürichseeschiff wurde in Ermatingen mit einem 110-Tonnen-Kran auf neun Spezialfahrzeuge unserer Firma verladen. Trotz der ausserordentlichen Dimensionen einzelner Teile (auf dem Bild) erfolgte der Transport vom Boden- nach dem Zürichsee ohne grössere Schwierigkeiten.

Für Schwertransporte bis zu 300 Tonnen Stückgewicht haben unsere Spezialisten langjährige Erfahrung. Auch Fabrikumzüge gehören zum Aufgabenkreis unserer Schwertransport-Abteilung.

A. WELTI-FURRER A. G.

Hardstrasse 225, 8005 Zürich, Telefon (051) 44 12 11

SIEMENS

Notstromanlagen

kurzfristig lieferbar

Notstromanlagen schützen vor Stromausfall und gleichen Spitzenbelastungen aus.
Unsere Dieselgruppen entsprechen den schweizerischen Vorschriften für Zivilschutz.
Wir liefern anschlussfertige Ausführungen jeder Grösse.
Verschiedene Referenzanlagen stehen zur Verfügung.
Verlangen Sie bitte unverbindliche Beratung und Offerte.

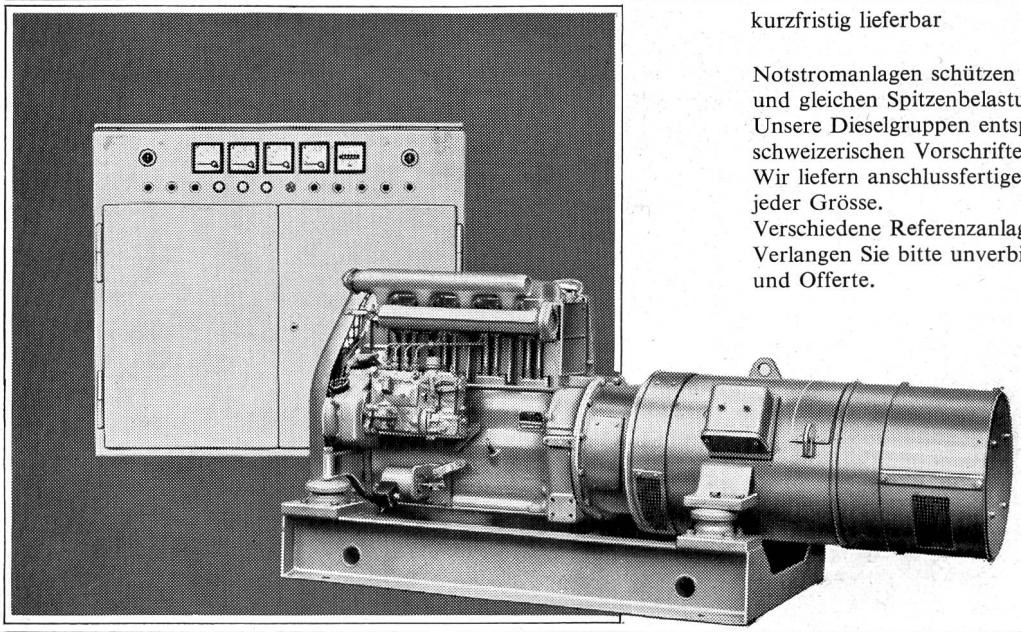

Diesel-Notstromaggregat 25 kVA, 50 Hz, 380 V
mit Schaltschrank für Automatik

SIEMENS
Elektrizitätserzeugnisse AG.
8021 Zürich, Telefon 051/25 36 00
1020 Renens-Lausanne, Téléphone 021/34 96 31

Steuerung und Ueberwachung von Gruppen- und Verbands-Wasserwerken

GFELLER

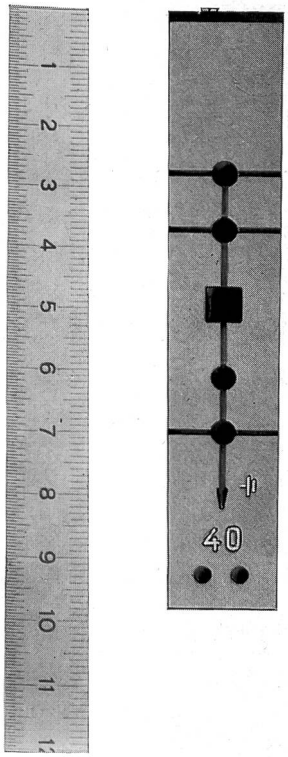

ASM-Anwahlsteuerung mit steckbaren Leuchtbildmoduln bietet folgende Vorteile:

- maximaler Ueberblick über den Schaltzustand
- einfache Bedienung

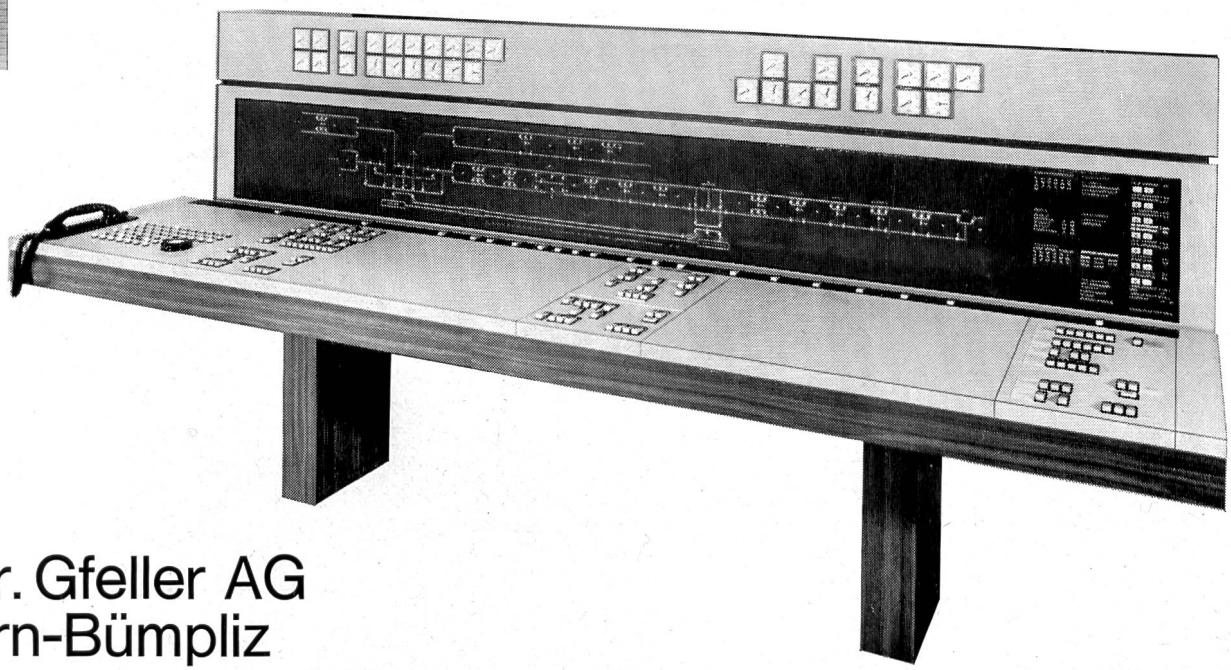

Chr. Gfeller AG
Bern-Bümpliz

SCHNECKEN-PUMPEN

zur Förderung von rohen Abwässern in Kläranlagen, Kollektoren, Entwässerungs- und Bewässerungsanlagen, etc.

Solide Qualität mit einwandfreiem Oberflächenschutz.

Lieferbar in Größen zwischen 0,4 bis 3 m ⌀ für Förderhöhen bis 7 m in einer Stufe.

Unterbreiten Sie uns Ihre Probleme. Unsere Spezialisten beraten Sie gerne und unverbindlich.

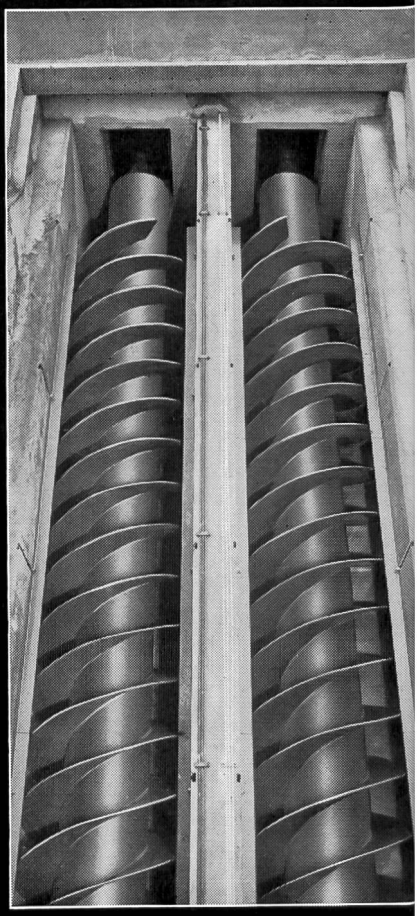

GIROUD-OLMA AG

Maschinen- und Stahlbau 4600 Olten Tel. 062 5 40 17

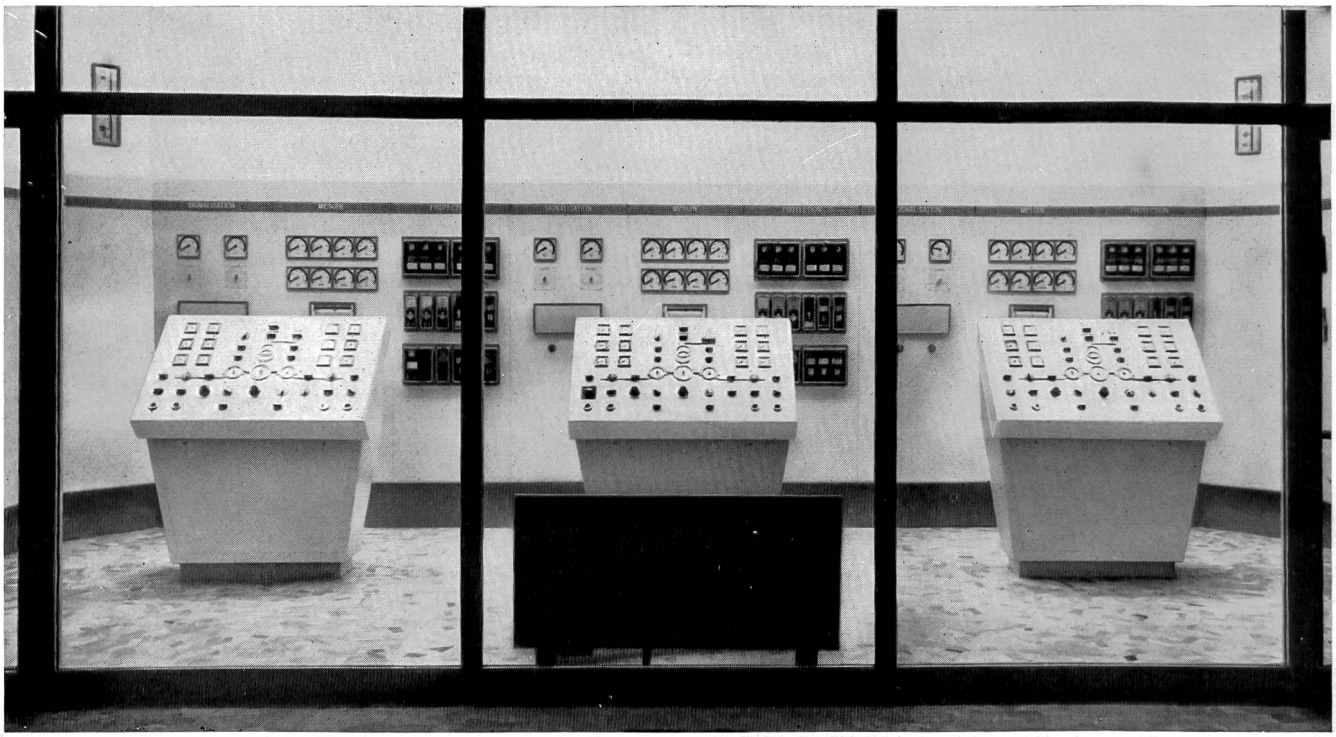

ELECTRO-TABLEAUX BIEL-BIENNE

Mewag Rechen-Reinigungs-Anlagen tragen zur Wirtschaftlichkeit Ihrer Wasserwerksanlage bei.
Kein Verstopfen der Rechen. Keine mühsamen Reinigungsarbeiten. Kein Unterbruch der Wasserzufuhr.
Mewag Rechen-Reinigungs-Anlagen sind solide, leistungsfähig und jedem Gelände anpassbar.
Fragen Sie uns doch schon bei der Planung, auch dabei können wir Ihnen behilflich sein.

Mewag Maschinen- und Metallwarenfabrik AG
3457 Wasen i. E.
Tel. 034/4 36 05

Bau und Montage von automatischen Rechen-Reinigungs-Anlagen, Schleusen für Hand- und Motorantrieb, Grob-, Schutz-, und Vorrechen.

Eine an der Autobahn Bern-Lenzburg erstellte Anlage.

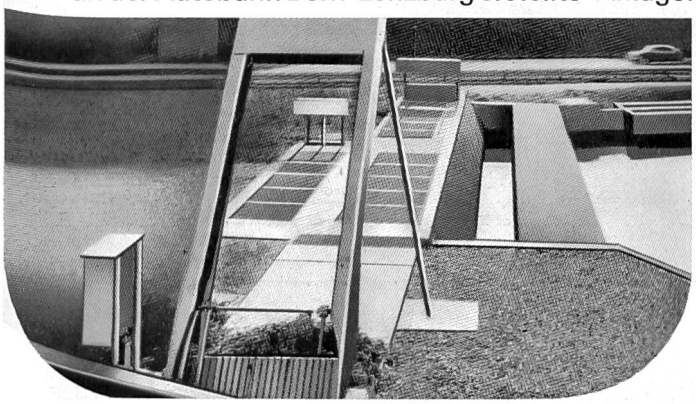

WASSER
WASSER
WASSER

Zentrale Bavona

eines der vielen Kavernenkraftwerke,
die mit Brown Boveri Erzeugnissen ausgerüstet sind

BROWN BOVERI

Erhöhte Leistung
durch wirksamere Kühlung,
besserer Wirkungsgrad
und längere Wirkungsdauer
dank direkter Wasserkühlung

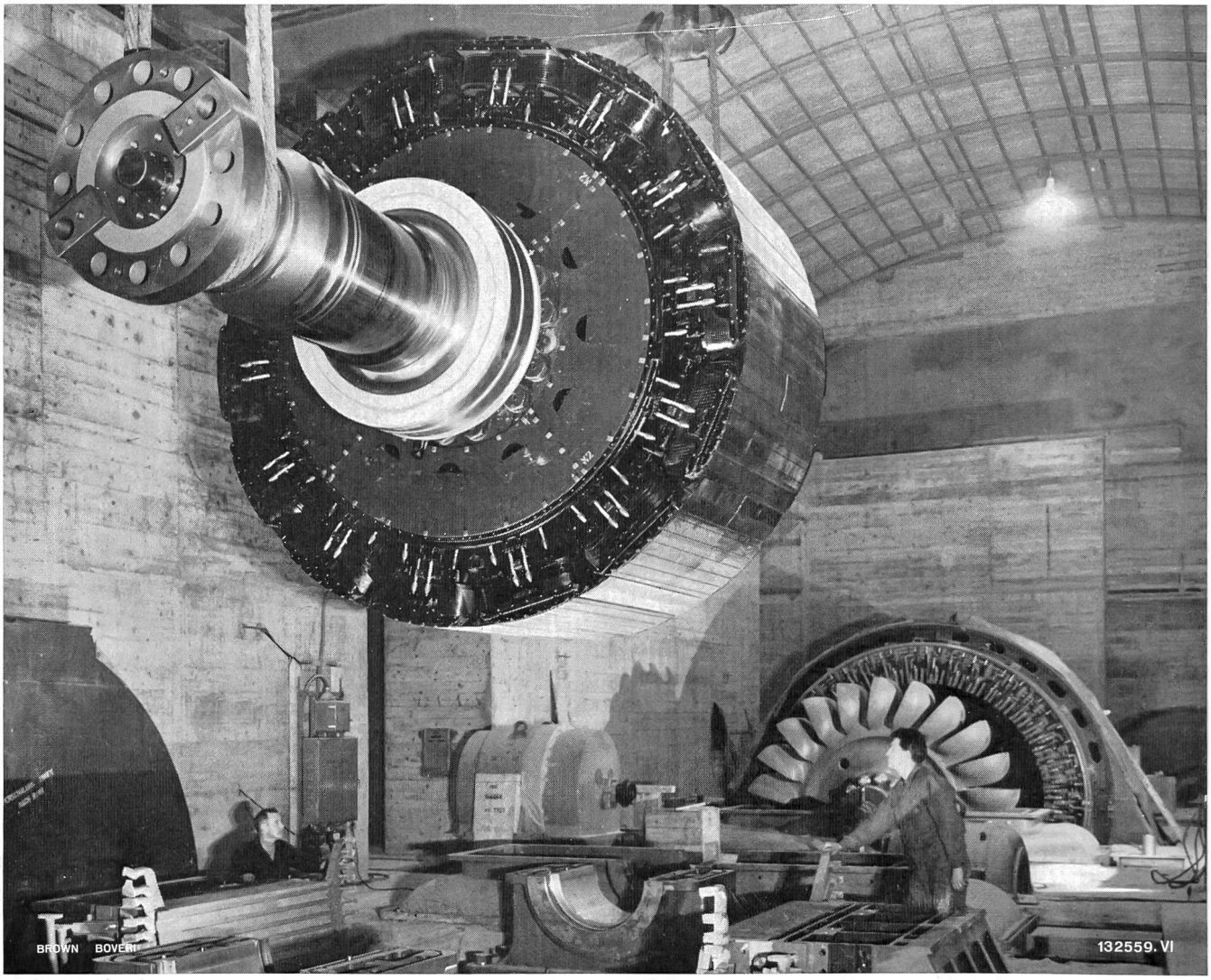

Brown Boveri baute erstmals in der Welt zwei horizontale Wasserkraftgeneratoren mit direkter Wasserkühlung im Stator und Rotor. Diese Maschinen mit einer Nennleistung von je 86 MVA sind in der Zentrale Bavona der Maggia Kraftwerke AG, Locarno, installiert.

AG BROWN, BOVERI & CIE., 5401 BADEN