Objekttyp: **Advertising**

Zeitschrift: **Wasser- und Energiewirtschaft = Cours d'eau et énergie**

Band (Jahr): **60 (1968)**

Heft 3

PDF erstellt am: **24.05.2024**

**Nutzungsbedingungen**

Die ETH-Bibliothek ist Anbieterin der digitalisierten Zeitschriften. Sie besitzt keine Urheberrechte an den Inhalten der Zeitschriften. Die Rechte liegen in der Regel bei den Herausgebern.
Die auf der Plattform e-periodica veröffentlichten Dokumente stehen für nicht-kommerzielle Zwecke in Lehre und Forschung sowie für die private Nutzung frei zur Verfügung. Einzelne Dateien oder Ausdrucke aus diesem Angebot können zusammen mit diesen Nutzungsbedingungen und den korrekten Herkunftsbezeichnungen weitergegeben werden.
Das Veröffentlichen von Bildern in Print- und Online-Publikationen ist nur mit vorheriger Genehmigung der Rechteinhaber erlaubt. Die systematische Speicherung von Teilen des elektronischen Angebots auf anderen Servern bedarf ebenfalls des schriftlichen Einverständnisses der Rechteinhaber.

**Haftungsausschluss**

Alle Angaben erfolgen ohne Gewähr für Vollständigkeit oder Richtigkeit. Es wird keine Haftung übernommen für Schäden durch die Verwendung von Informationen aus diesem Online-Angebot oder durch das Fehlen von Informationen. Dies gilt auch für Inhalte Dritter, die über dieses Angebot zugänglich sind.

Ein Dienst der *ETH-Bibliothek*
ETH Zürich, Rämistrasse 101, 8092 Zürich, Schweiz, www.library.ethz.ch

**http://www.e-periodica.ch**

CABLES A PRESSION
DE GAZ INTERNE
ISOLÉS AU PAPIER
PRÉIMPRÉGNÉ
PigPb
GAS-INNENDRUCKKABEI
MIT
VORIMPRÄGNIERTER
PAPIERISOLATION
COSSONAY
DES CABLERIES ET TRÉFILERIES DE COSSONAY

Adolf Guggenbühl

# Die Schweizer sind anders

Die Erhaltung der Eigenart,
eine Frage der nationalen Existenz
360 Seiten, Leinen Fr. 29.80

Der ehemalige Herausgeber des Schweizer Spiegel zeigt anhand zahlreicher Beispiele, wie sich in Lebensgewohnheiten des Alltags, in Kunst und Literatur schweizerische Eigenart äußert und wie sie heute bedroht ist durch Verflachung und geistige Ueberfremdung. Er legt dar, was zur Erhaltung unserer nationalen Eigenart getan werden kann.

Lebendig, anregend, herausfordernd.

Schweizer Spiegel Verlag Zürich

## Verbundgas löst auch Ihr Energieproblem

Lassen Sie sich über die industriellen Anschlussmöglichkeiten entlang der Verbundleitung beraten. Das neuartige Gasfernleitungsnetz versorgt 12 Städte des schweizerischen Mittellandes.

**Gasverbund - Mittelland AG**

Geschäftsstelle Schwarztorstr. 71
3000 Bern Telefon 031/25 35 11

**Durch Inserate in der Fachzeitschrift «Wasser- und Energiewirtschaft»**

**erreichen Sie diejenigen Kreise, welche die Bauaufträge im Kraftwerkbau und im Gewässerschutz zu vergeben haben.**

Inseraten-Regie:
Guggenbühl & Huber
Schweizer Spiegel Verlag AG
Hirschengraben 20
Postfach, 8023 Zürich

Uebersetzer gesucht

Wir benötigen dauernd Fachkräfte für die Uebersetzung wissenschaftlicher und technischer Texte jeder Art und aus jeder Hauptsprache in jede andere.

Anmeldungen mit Angabe der Sachgebiete und der Sprachen erbeten an: Chiffre 30, Wasser- und Energiewirtschaft, Postfach, 8023 **Zürich.**

Seit 60 Jahren
im Dienste der Kundschaft.

**Gebrüder DARANI**

**Hauptsitz: Faido**

Tel. 094 / 9 10 22 / 23 / 24

Filialen in **Kriens, Chur, Sitten**

Werkplätze: Littau (LU)
Bodio (TI) — Landquart (GB) — Chamoson (VS)
mit SBB-Anschluss.

Sandstrahlreinigung — Spritzmetallisierung
Mechanische und chemische Entrostungsarbeiten
Isolierungen jeder Art.
Korrosionsschutz für unter Wasser gegen hohe Beanspruchungen und besondere Einflüsse.

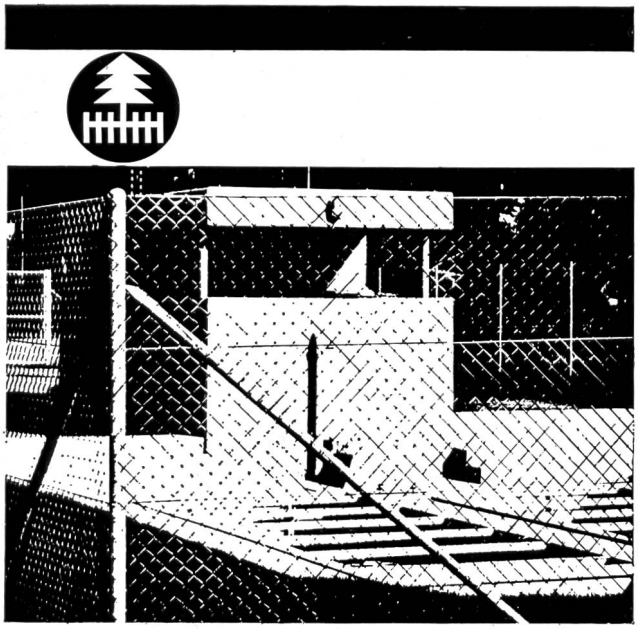

**Ob Sportplatz, Tennis-Court, Fabrik, als Spezialisten für Drahtgeflecht- und Knotengitterzäune, Eisen- und Rohrkonstruktionen bringen wir Ihnen in jedem Fall die zweckmässigste Lösung.**
**Verlangen Sie unsere unverbindliche Beratung und Offerte.**

**PLETSCHER + CO** Tel 053/64287
**ZAUNFABRIK**
**8226 SCHLEITHEIM**

gegründet 1836

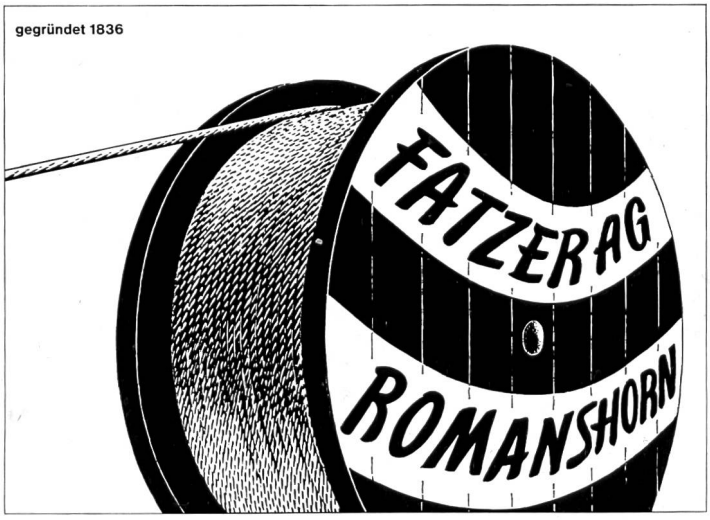


| | |
|---|---|
| **Bergbahnseile** | für Gondel- und Luftseilbahnen, Ski- und Sessellifte, vollverschlossene Tragseile, Spann- und Telefonseile |
| **Baggerseile** | Spezialausführungen für Kabel- und Löffelbagger, Schrapper |
| **Bauseile** | für Krane in drehfreier Ausführung, Hebezüge und Winden |
| **Leitungsbau-Seile** | für Freileitungen, Verankerungen; Montage-Zugseile |
| **Spezialseile** | für Skibindungen u.s.w.; rostfreie und säurebeständige Seile |
| **Aufzug-Seile** | für Personen- und Warenaufzüge, drehfreie Ausführungen für Elektro-Aufzüge |
| **Struppen und Schlingen** | in jeder Dimension und Ausführung, endlose Schlingen in Kabelschlag |
| **Zubehör** | Seilkauschen, -briden, -klemmen, Gerüstverbinder, Spannschrauben, Haken |

FATZER

**FATZER AG Drahtseilfabrik 8590 Romanshorn**
**Telefon (071) 631232 Telex 77176**

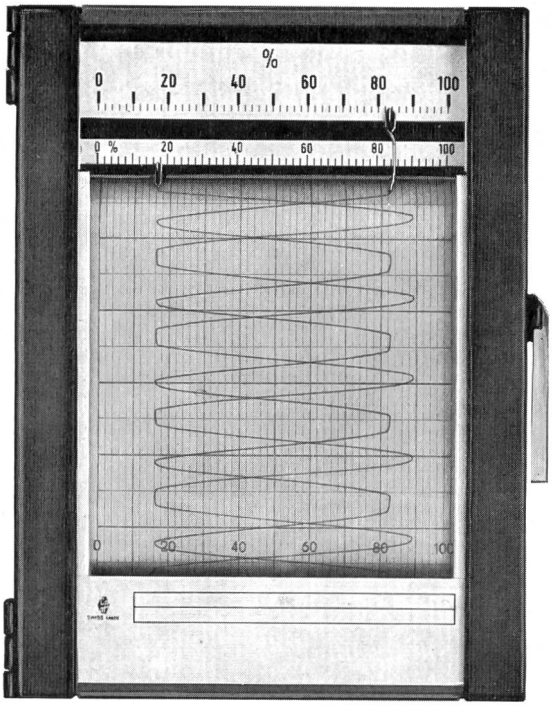


# Der neue Linienschreiber LINAX LS

Der neue Linienschreiber LINAX LS bietet ein Maximum an Information auf kleinstem Raum. Durch übereinanderschreibende Messwerke ergibt sich eine Schreibbreite von 2x100 mm für die Grösse 144x192 mm und 4x100 mm für die Grösse 288x 192 mm. Einfachste Bedienung und Wartung dank neuartiger Konzeption der Geräte. Automatische Papieraufwicklung. Dauer-Registriereinrichtung. Induktive Grenzkontakte. Drehspulmesswerke mit hoher Genauigkeit. Durch Vorschaltung von Messumformern für alle elektrischen Messgrössen verwendbar, sowie mit aufsteckbarem Messverstärker für thermische Messgrössen. Bitte verlangen Sie unsere Dokumentation über den neuen LINAX LS.

Camille Bauer AG
Mess- und Regeltechnik
4002 Basel
Dornacherstrasse 18
Telefon 061 34 24 40

**camille bauer**

Geschäftsstellen in Zürich, Bern und Lausanne

# Gummi-Transportbänder

**überall für jeden Zweck**

**für jede Leistung**

051 28 37 37
oder Postfach 8023 Zürich

**KLÉBER-COLOMBES SUISSE SA ZURICH**

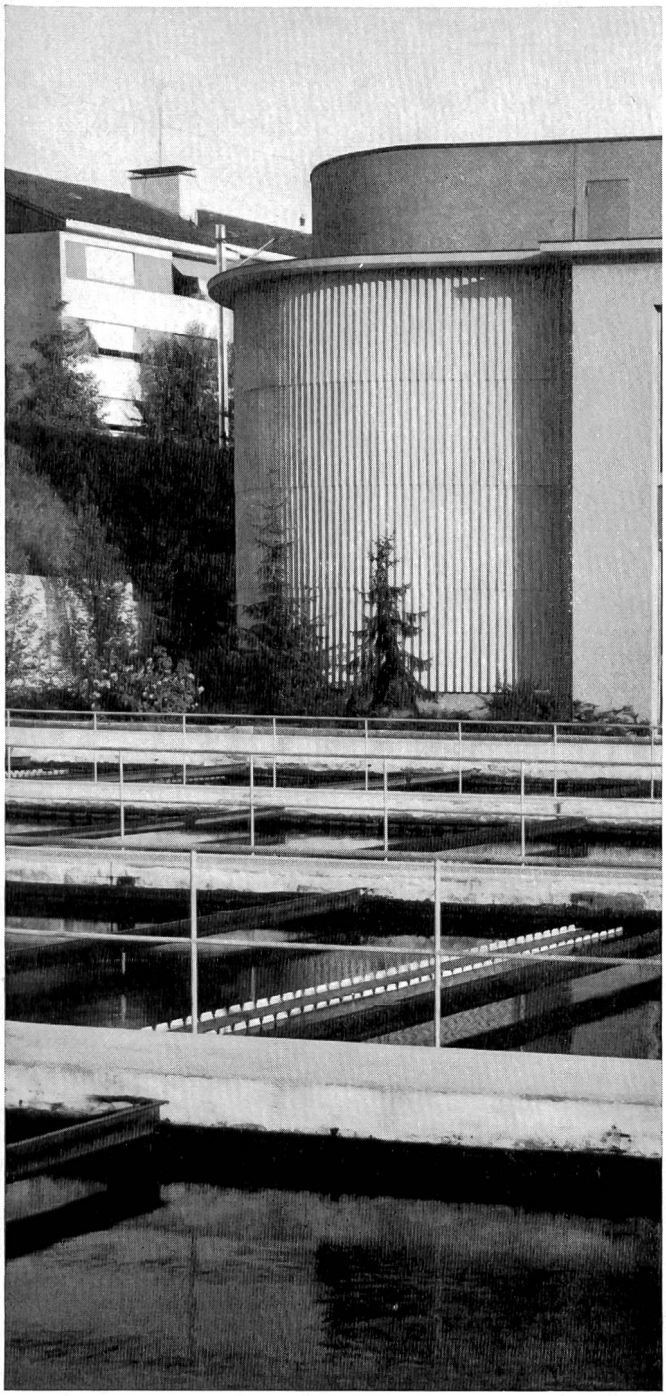


Asbestzement-Produkte «ETERNIT» in der Abwassertechnik. Rohre für Kanalisationen. Zakkenüberfälle für Nachklärbecken. Spezialformstücke für Brückenentwässerungen. Wellplatten für Verkleidung von Faulräumen.

Eternit®

® Die gesetzlich geschützte Marke für Asbestzement-Produkte

Eternit AG 8867 Niederurnen 1530 Payerne



# HEER

## Chemins de câbles

breveté

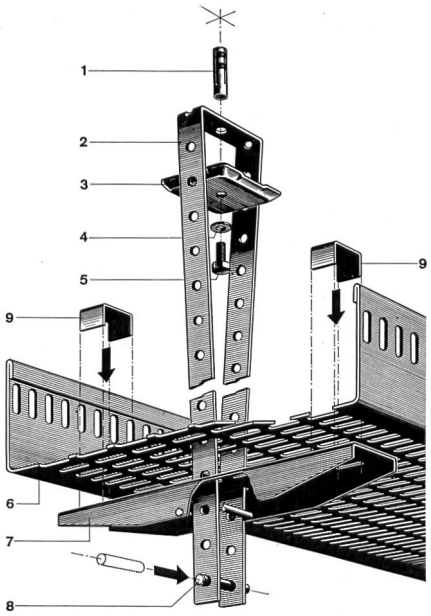


Nouveau dispositif mobile et central pour suspension aux plafonds. Plus d'enfilage. Les câbles s'introduisent tout tendus, sans être gênés par des suspensions latérales. Temps de posage abrégé et montage facile, également par personnel non spécialisé. Pas besoin d'outils spéciaux.

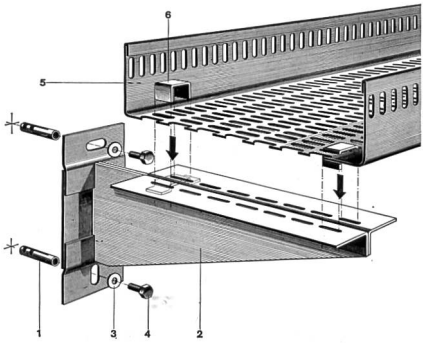


Les dispositifs de fixation sont normalisés pour le montage au plafond et à la paroi. Les chemins de câbles HEER sont livrables en 5 largeurs: 140, 210, 280, 350 et 420 mm, avec tous accessoires, soit: coudes horizontaux et verticaux, pièces T et + avec réductions et embranchements de 0 à 90°, équerres et pièces d'arc intérieures et exterieures. Raccordement simple et rapide des chemins de câbles HEER, indépendants des fixations, soit aux parois, soit aux plafonds.

**Quelques références:** CIBA S. A., Etabl. IBM, Monthey — Centrale thermique, Vouvry — Centrale thermique de l'Electricité Neuchâteloise, Corcelles — Transair S. A., Aéroport de Neuchâtel, Colombier — Borel S. A., Peseux — Radio Suisse S. A., Prangins — Dir. des Aérodromes militaires, SIMIR, Payerne — Entrepr. Electr. Fribourg, Fribourg et Payerne — Ateliers CFF et Buffet de la gare, Yverdon — Ateliers CFF, Bienne — PTT, Genève-Cornavin — Paillard S. A., Yverdon — Usines Tornos, Crémines BE — Hôpital de Cery, Prilly — Coop. de pâtes aliment., Morges — Iril S. A., Renens — etc.

**H. Heer & Co. 4600 Olten**

Tôles perforées / Métal déployé
Industriestrasse 28

**Tél. 062 56633**

**Service rapide — Individuel**
**Depuis 1875**

BLESS

Tiefbau

Strassen- und Brückenbau

Wasserbau

Grundwasserabsenkungen

Pfählungen

Rammarbeiten

**BLESS BAUUNTERNEHMUNG AG**

Zürich St. Gallen

Aarau — Chur — Dübendorf — Solothurn

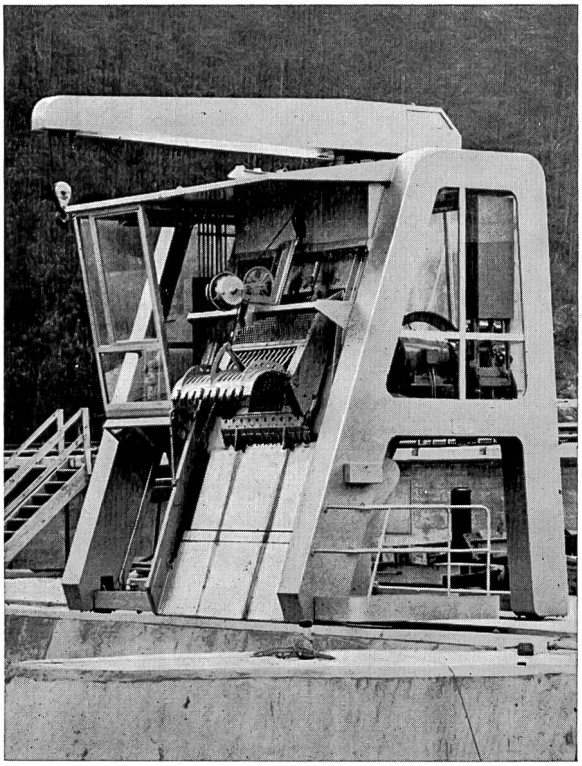

Fahrbare, halbautomatische Rechenreinigungsmaschine des Kraftwerks Schaffhausen

**Ateliers de Constructions**

**JONNERET S.A.**

**1211 Genève 8**

Rechen- und Rechenreinigungsmaschinen für Wasserfassungen von:

— hydraulischen Kraftwerken,
— Kühlwasserfassungen für thermische und Atomkraftwerke,
— Trinkwasserpumpstationen,
— Abwasserpump- und Kläranlagen usw.

Zahlreiche Referenzen im In- und Ausland.

# SCHNECKEN-PUMPEN

zur Förderung von rohen Abwässern in Kläranlagen, Kollektoren, Entwässerungs- und Bewässerungsanlagen, etc.

Solide Qualität mit einwandfreiem Oberflächenschutz.

Lieferbar in Größen zwischen 0,4 bis 3 m ⌀ für Förderhöhen bis 7 m in einer Stufe.

Unterbreiten Sie uns Ihre Probleme. Unsere Spezialisten beraten Sie gerne und unverbindlich.

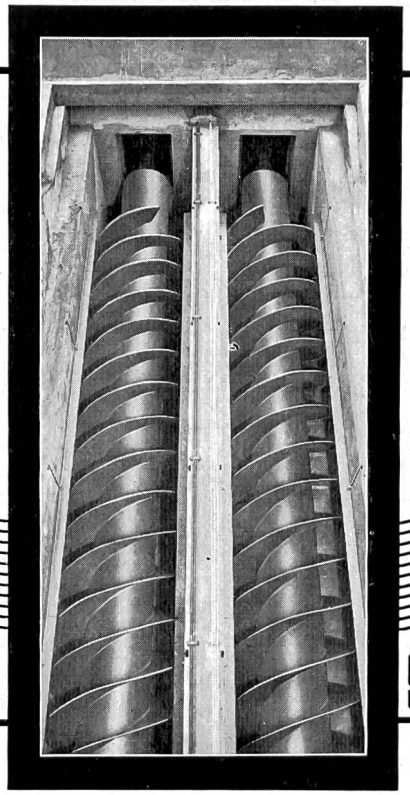

## GIROUD-OLMA AG

GIROUD -OLMA

Maschinen- und Stahlbau 4600 Olten Tel. 062 5 40 17

# LECLANCHÉ

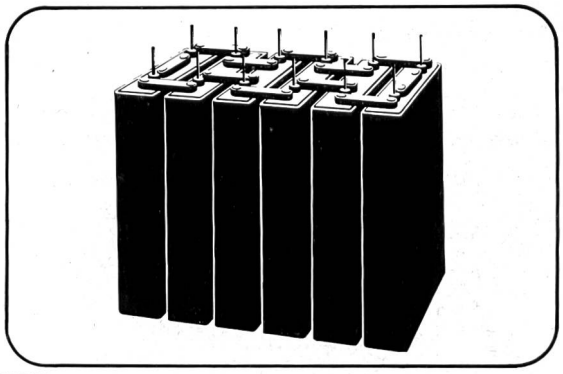

## STATIONÄRE BATTERIEN

Blei-Akkumulatoren DYNAC mit Röhrenplatten oder Alkalische Akkumulatoren für alle Anwendungen, wie:

Telefonzentralen — Kraftwerke — Radio- und TV-Sender — Verteilstationen — Sicherungsanlagen — Signalanlagen — Notbeleuchtung, usw.

Für jeden Zweck die geeignete Batterie Unsere Fachleute beraten Sie gerne

**LECLANCHÉ S. A., 1401 YVERDON** **Tél. 024 / 2 47 21**

Für das schweizerische Atomkraftwerk Beznau transportierten wir zwei Dampferzeuger sowie den Reaktorkessel, das eigentliche Herz des Kraftwerkes. Das Foto zeigt Ihnen den Transport des ersten Dampferzeugers im Gewicht von 130 Tonnen von Birsfelden via Hauenstein, Solothurn, Bern, Langenthal, Muri, Schlieren, Höngg, Ennetbaden nach Beznau. Das Totalgewicht des gesamten, ca. 75 m langen Konvois betrug ca. 300 Tonnen.

Für Schwertransporte bis zu 300 Tonnen Stückgewicht haben wir langjährige Erfahrung.

**A. WELTI-FURRER A. G.**

**Hardstrasse 225, 8005 Zürich, Telefon (051) 44 12 11**

**SIEMENS**

# Notstromanlagen

kurzfristig lieferbar

Notstromanlagen schützen vor Stromausfall und gleichen Spitzenbelastungen aus.
Unsere Dieselgruppen entsprechen den schweizerischen Vorschriften für Zivilschutz.
Wir liefern anschlussfertige Ausführungen jeder Grösse.
Verschiedene Referenzanlagen stehen zur Verfügung.
Verlangen Sie bitte unverbindliche Beratung und Offerte.

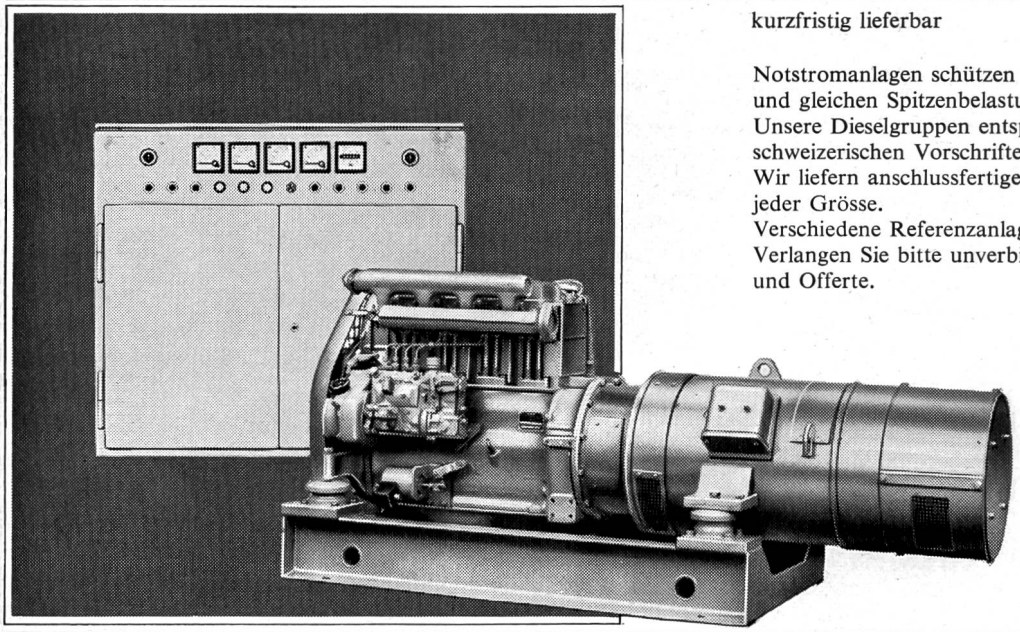

Diesel-Notstromaggregat 25 kVA, 50 Hz, 380 V
mit Schaltschrank für Automatik

SIEMENS
Elektrizitätserzeugnisse AG.
8021 Zürich, Telefon 051/25 36 00
1020 Renens-Lausanne, Téléphone 021/34 96 31

# Schweizer Mustermesse Basel 2o.-3o. April 1968

In 25 Hallen und 27 Fachgruppen zeigt die Schweizer Industrie ihre Qualitäts-Erzeugnisse. Tageskarten Fr. 5.-, an den besonderen Einkäufertagen am 24., 25., 26. April ungültig. Die Billette einfacher Fahrt sind zur Rückfahrt innert 6 Tagen gültig; sie müssen jedoch in der Messe abgestempelt werden. 1968: Beteiligung der Gruppen Werkzeugmaschinen für die Metallbearbeitung und industrielle Elektrotechnik

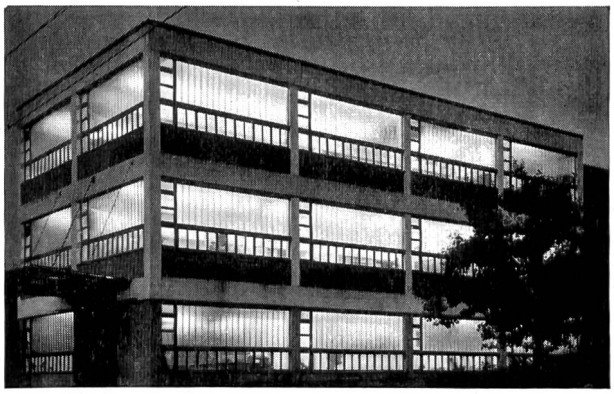

Profilit BAUGLAS

für

**Turbinenhäuser**
**Trafo-Stationen**
**Verwaltungs-Gebäude**
**Glas-Fassaden**

sprossenlos, wartungsfrei, preisgünstig

Beratung und Offerten durch die erfahrene Verlegefirma

**GRÜNINGER**

**OLTEN + ZÜRICH 5/23**

Aarburgstrasse 105
Telefon 062 5 34 66

Josefstrasse 15
Telefon 051 42 52 10

Wir liefern

**Pipeline-Rohre**

von 2–12'', mit sämtlichen Armaturen, wie Bogen, Schieberhahnen von 3/4''–400 mm

sowie **Absenkanlagen**

**Gas-Gewinderohre**
schwarz und verzinkt

**Einbaubogen und Verzugseisen**

sowie sämtliches Geleise-Material

**PETER SCHLATTER, EISEN & MASCHINEN**

im Feld, 4332 Münchwilen AG
Telefon 064 63 19 31 - 35
Telex 68 126

**Ein wahrer Sauberkeitsfanatiker**

der dennoch schonend und sparsam arbeitet, ist an vielen Orten willkommen: vor allem in Kläranlagen, Papierfabriken, der chemischen Industrie, in Nährmittelbetrieben, Grossmetzgereien, der Getränke-Industrie usw. Hier leistet der

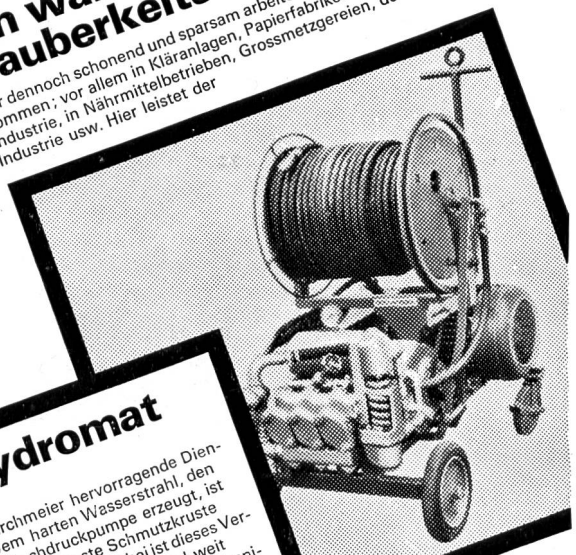

**Hydromat**

von Birchmeier hervorragende Dienste. Dem harten Wasserstrahl, den seine Hochdruckpumpe erzeugt, ist selbst die zäheste Schmutzkruste nicht gewachsen. Dabei ist dieses Verfahren höchst sparsam und weit schonender als der Einsatz mechanischer Geräte. Auch verschmutzte Kanäle sind für den HYDROMAT kein Problem: ein Spezialdüsenkopf zieht den Schlauch selbsttätig durch Rohre und Leitungen.

**Verlangen Sie unsere ausführliche Dokumentation**

**BIRCHMEIER**
Spritzenfabrik
5444 Künten AG
Tel. 056 3 31 05

**MUBA**

**20. — 30. 4. 1968**

**Halle 22 — Untergeschoss**
**Stand 7221, Tel. 061 / 32 72 22**

**Wir freuen uns aus Ihren Besuch**

**OTTO FISCHER AG**

Elektrotechnische Artikel en gros
Sihlquai 125 Zürich 5
Postfach 8023 Zürich ✆ 051/42 33 11

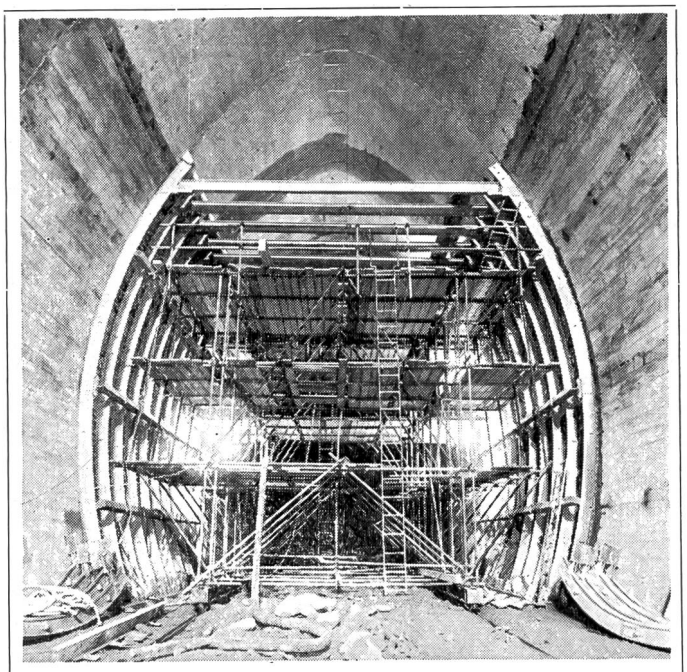

Entreprise de Travaux Publics

**Pierre Chapuisat, ingénieur**

tous travaux souterrains

**Lausanne Martigny**

# Vollautomatische Trübungs-überwachung des Trinkwassers

Es gibt keinen völligen Schutz vor Trinkwasserverunreinigung. Elementare Ereignisse – es muss sich durchaus nicht um Naturkatastrophen handeln – aber auch menschliche Einwirkungen können Trübungseinbrüche und damit gefährliche Verschmutzungen im Fassungsgebiet von Quellen oder von Grundwasser verursachen. Wasseraufbereitungsanlagen können überlastet werden oder infolge von Pannen ausfallen. Keine periodische Stichprobenentnahme schützt vor solchen nicht voraussehbaren und plötzlich auftretenden Gefahren.

Eine ständige Kontrolle der Trübungsfreiheit des Brauchwassers drängt sich deshalb für alle Wasserversorgungsanlagen auf. Sie ist heute technisch einwandfrei mit dem SIGRIST-Trübungsüberwachungsgerät durchführbar. Dieses Gerät arbeitet vollautomatisch mit einem optisch abgeglichenen Zweistrahlensystem. Es spricht selbst auf allerfeinste Trübungen an. Bei Ueberschreitung einer bestimmten Trübungsschwelle wird eine Alarmvorrichtung ausgelöst oder ein Schieber betätigt. Der Betrieb des Gerätes ist wartungsfrei und verlangt keine Spezialkenntnisse. Sein Einbau ist einfach und überall möglich; die Kosten sind erschwinglich.

Wir stellen Ihnen gerne und unverbindlich eine einlässliche technische Beschreibung zur Verfügung.

WA 67.1

**SIGRIST-Photometer AG,**
**8036 Zürich Zweierstrasse 129**
**Telefon: 051 / 35 71 20**
**Telex: 53277**

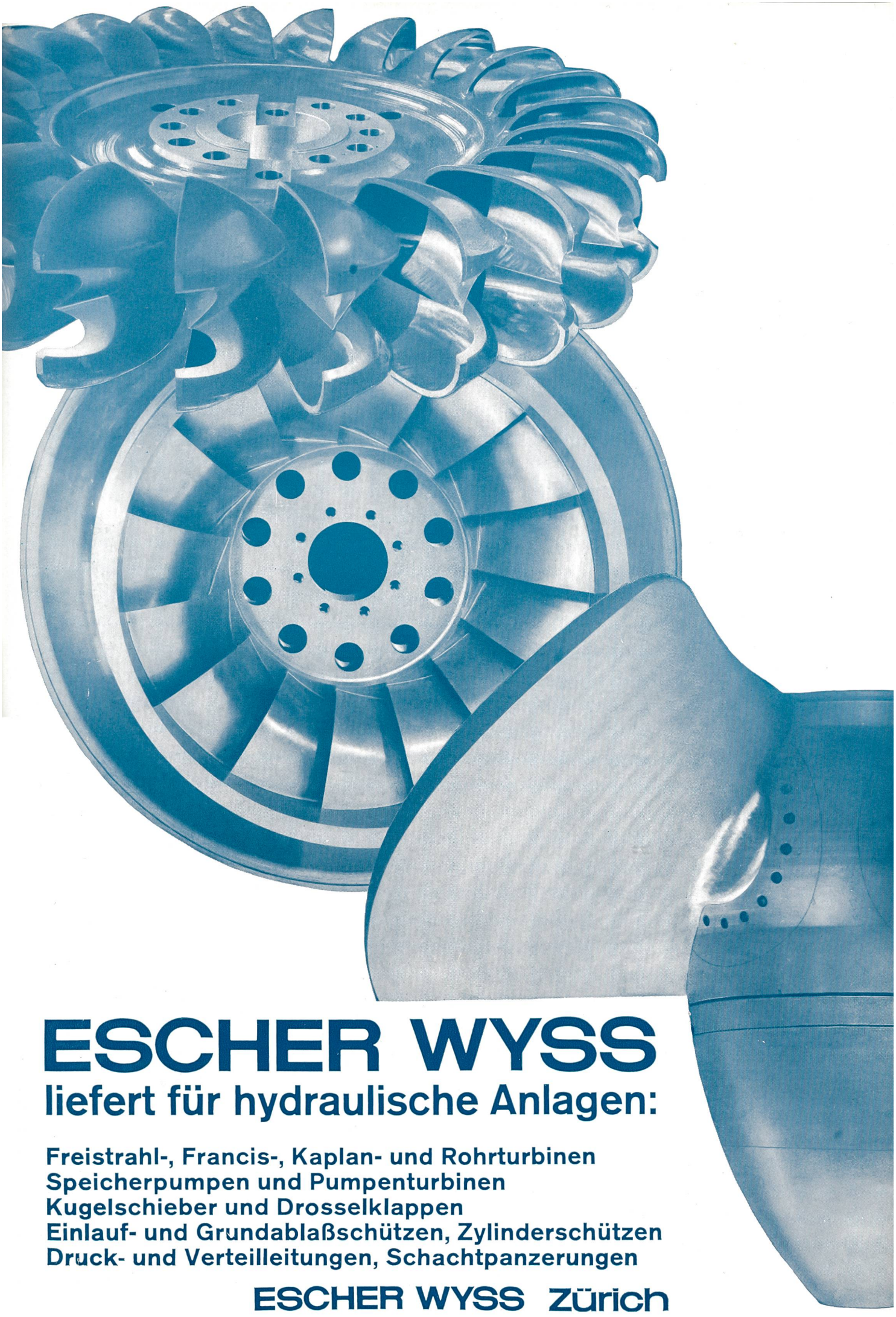


# ESCHER WYSS

## liefert für hydraulische Anlagen:

**Freistrahl-, Francis-, Kaplan- und Rohrturbinen**
**Speicherpumpen und Pumpenturbinen**
**Kugelschieber und Drosselklappen**
**Einlauf- und Grundablaßschützen, Zylinderschützen**
**Druck- und Verteilleitungen, Schachtpanzerungen**

**ESCHER WYSS Zürich**

# Aus Kehricht Wärme und Strom

# - in Basel

Früher hatte man es einfacher, man überliess die Abfälle der natürlichen Verwesung. Bei der heutigen Abfallmenge geht das nicht mehr.
Man verbrennt den Kehricht und benützt den Dampf für eine Brown Boveri Turbinen-Generator-Gruppe.

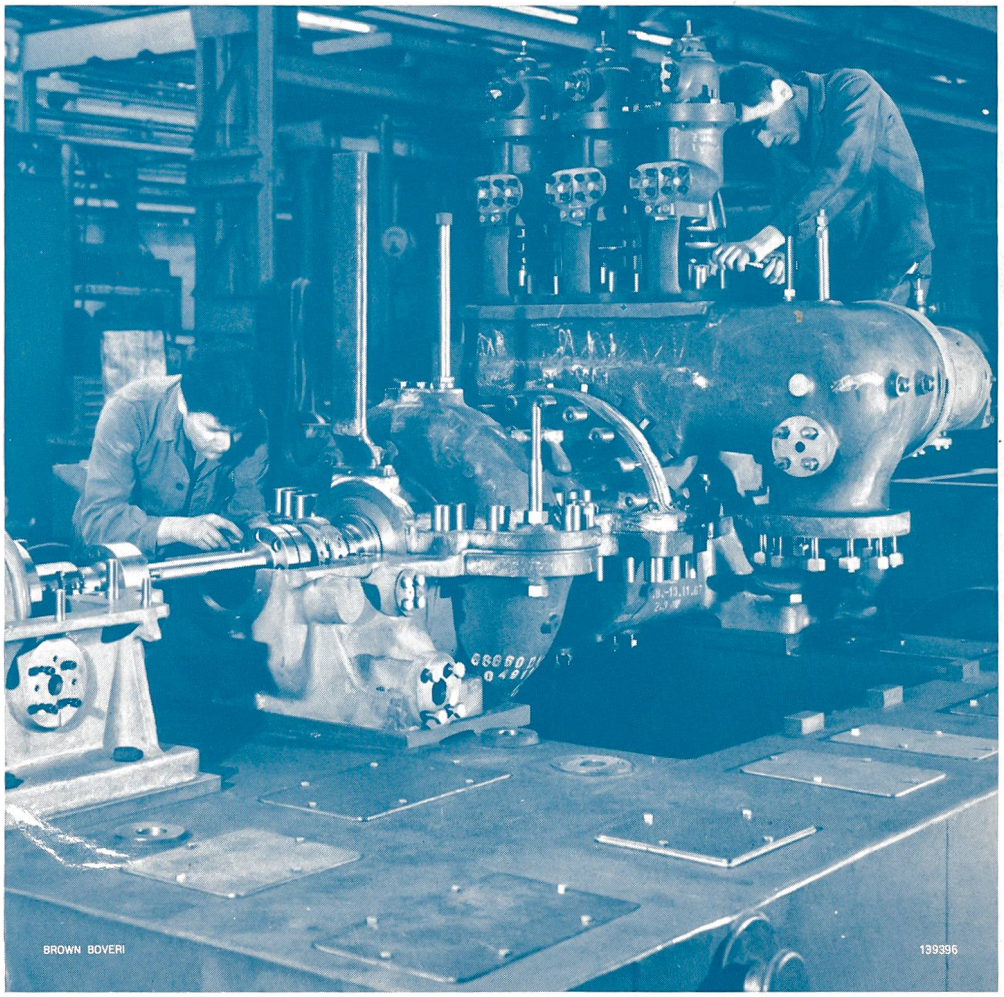


Diese Dampfturbine
von 2270 kW
wird demnächst in der
neuen Kehricht-
verbrennungsanstalt
der Stadt Basel
dem Betrieb übergeben.

## Aktiengesellschaft
## Brown, Boveri & Cie., 5401 Baden

**SCHWEIZER MUSTERMESSE BASEL**
vom 20.—30. April 1968
Halle 23, Stand 7561