Objekttyp: **Advertising**

Zeitschrift: **Wasser- und Energiewirtschaft = Cours d'eau et énergie**

Band (Jahr): **60 (1968)**

Heft 6

PDF erstellt am: **03.06.2024**

Nutzungsbedingungen

Die ETH-Bibliothek ist Anbieterin der digitalisierten Zeitschriften. Sie besitzt keine Urheberrechte an den Inhalten der Zeitschriften. Die Rechte liegen in der Regel bei den Herausgebern.
Die auf der Plattform e-periodica veröffentlichten Dokumente stehen für nicht-kommerzielle Zwecke in Lehre und Forschung sowie für die private Nutzung frei zur Verfügung. Einzelne Dateien oder Ausdrucke aus diesem Angebot können zusammen mit diesen Nutzungsbedingungen und den korrekten Herkunftsbezeichnungen weitergegeben werden.
Das Veröffentlichen von Bildern in Print- und Online-Publikationen ist nur mit vorheriger Genehmigung der Rechteinhaber erlaubt. Die systematische Speicherung von Teilen des elektronischen Angebots auf anderen Servern bedarf ebenfalls des schriftlichen Einverständnisses der Rechteinhaber.

Haftungsausschluss

Alle Angaben erfolgen ohne Gewähr für Vollständigkeit oder Richtigkeit. Es wird keine Haftung übernommen für Schäden durch die Verwendung von Informationen aus diesem Online-Angebot oder durch das Fehlen von Informationen. Dies gilt auch für Inhalte Dritter, die über dieses Angebot zugänglich sind.

Ein Dienst der *ETH-Bibliothek*
ETH Zürich, Rämistrasse 101, 8092 Zürich, Schweiz, www.library.ethz.ch

http://www.e-periodica.ch

Sprecher + Schuh

EXPO-Brunnen «DIE QUELLE» von J. Rouiller auf dem Werkareal Oberentfelden

N 0508

Gewässerschutz

Wir projektieren und liefern für Kläranlagen Hoch- und Niederspannungsverteilanlagen und elektrische Steuerungen

Sprecher & Schuh AG Aarau

S&S

Sonderhefte der Zeitschrift «WEW/Wasser- und Energiewirtschaft/Cours d'eau et énergie»:

Engadin

WEW Nrn. 6/7 1967; 114 Textseiten und 3 Faltblätter mit 165 zum Teil mehrfarbigen Abbildungen.
Inhalt: Willkommensgruss des Oberengadiner Kreispräsidenten R. A. Gilli, Zuoz — E. Walser, Niederschlags- und Abflussverhältnisse im Engadin — Dr. G. A. Gensler, Temperatur, Gletscherveränderungen und Firnbildung im Engadin — Ch. Bischoff, Hochwasserschutz im Engadin — Wasserkraftnutzung im Engadin: G. A. Töndury, Allgemeine Betrachtungen — M. Philippin, Geschichtlicher Rückblick auf die Entstehung der Engadiner Kraftwerke — Ingenieurgemeinschaft EKW, Die in Ausführung stehende Kraftwerkgruppe der Engadiner Kraftwerke AG — Els Tschupp-van Gastel, Orts- und Regionalplanung im Engadin, unter besonderer Berücksichtigung der Wasserversorgung und des Gewässerschutzes — Dr. N. Biert, Von den Heilwassern im Engadin — Prof. J. C. Arquint, Notizen zur Kultur des Engadins — Dr. Andri Peer, Furnatsch, romanisches Gedicht und deutsche Version — Prof. A. Nadig, Bildungsstätten im Engadin — I. U. Könz, Baukultur im Engadin — W. Zeller, Natur- und Heimatschutz im Engadin — Ch. Walther, Die volkswirtschaftliche Entwicklung des Engadins.
Preis Fr. 17.50 (ab 20 Ex. Fr. 15.—, ab 50 Ex. Fr. 12.50)

Frühere Sonderhefte:
(Preise reduziert)

Binnenschiffahrt und Gewässerschutz

WEW Nrn. 1/3 1965; 106 Seiten Text mit Tabellen und Literaturverzeichnis unter Beibehaltung des thematischen Aufbaues des Originalberichtes, sowie 52 Darstellungen und Pläne, zum grossen Teil auf mehrfarbigen Faltblättern, und 39 grossformatigen Photographien.
Inhalt: Zusammengefasste Studienergebnisse aus dem zweibändigen Schlussbericht der «SWV-Kommission für Binnenschiffahrt und Gewässerschutz». früher Fr. 25.—, neu Fr. 20.—

Schlussbericht der SWV-Kommission für Binnenschiffahrt und Gewässerschutz, 2 Bände, 170 S., 32 Tabellen, 50 Diagramme und Pläne, 5 Photos. Januar 1965. Erschienen als Verbandszeitschrift SWV Nr. 39. Preis Fr. 75.—

Navigation intérieure et pollution des eaux. Traduction des conclusions et postulats de la publication ASAE No. 39, 24 pages. Edition été 1965, publication ASAE No. 40. prix fr. 7.—

Die Bedeutung der Binnenschiffahrt für Mitteleuropa
L'importance de la navigation intérieure pour l'Europe Centrale

WEW Nrn. 8/9 1965; 80 Seiten mit 80 Abbildungen.
Inhalt: Geleitwort SWV, Introduction ASAE — U. Tukker, Die Bedeutung der Binnenschiffahrt für die Niederlande und Belgien — Dr. K. Dütemeyer, Der Rhein als bedeutendste Schiffahrtsstrasse von der Nordsee bis zur Schweiz — Prof. Dr. F. J. Schroiff, Die verkehrswirtschaftliche Bedeutung der Grossschiffahrtskanäle zwischen Rhein und Elbe — Dir. W. Schnapper, Die Neckarwasserstrasse — Dr.-Ing. H. Fuchs, Schiffahrtsverbindung Rhein—Main—Donau — Dr. V. Kotzina, Die Bedeutung der Donau als Wasserstrasse vom Schwarzen Meer bis ins Herz Europas — R David, Une nouvelle voie d'eau européenne à grand gabarit: La Moselle — B. Legrandois, La navigation fluviale en France — Dr. C. Beretta, L'Idrovia Locarno—Milano—Venezia—Mare Adriatico — F. Haerri, Die heutige Bedeutung der Schiffahrt für den schweizerischen Güterverkehr bis und ab den Rheinhäfen beider Basel — J. Welti, Die Binnenschiffahrt in der Schweiz. früher Fr. 15.—, neu Fr. 10.—

Energiewirtschaft der Schweiz
Economie énergétique en Suisse

WEW Nrn. 9/10 1964; 76 Seiten mit 52 z. T. mehrfarbigen Abbildungen.
Inhalt: Geleitwort von Bundesrat Dr. W Spühler — Dr. H. R. Siegrist, Ueberblick über die gesamte Energiewirtschaft der Schweiz — Dr. h.c. Ch. Aeschiblick über die gesamte Energiewirtschaft der Schweiz — Dr. h. c. Ch. Aeschikunft — Dir. R. Hochreutiner, Das schweizerische Verbundnetz und der internationale Stromaustausch — Dr. L. von Planta, Die Brennstoffwirtschaft in der Schweiz: Kohle, Oel, Gas — Prof. Dr. B. Bauer, Das Atomkraftwerk Lucens und die weitere Entwicklung des schweizerischen Reaktorbaus.
(Sämtliche Artikel in deutscher und französischer mit Zusammenfassungen in englischer Sprache, herausgegeben aus Anlass der Teiltagung WPC 1964 in Lausanne). früher Fr. 15.—, neu Fr. 10.—

Wasserwirtschaft und Landesplanung

WEW Nrn. 4/5 1964; 81 Seiten mit rund 80 z. T. mehrfarbigen Abbildungen.
Inhalt: Geleitwort der Schweizerischen Vereinigung für Landesplanung — Dr. R. Stüdeli, Allgemeine Aufgaben und Ziele der Schweizerischen Landes- und Regionalplanung — Dr. K. Kim, Die Aufgaben der Kantone in der Landesplanung — M. H. Ravussin, Les tâches des cantons dans l'aménagement régional — H. Aregger, Praktische Aufgaben der Regionalplanung — Dr. E. Krebs, Der Einfluss des Waldes auf den Wasserhaushalt und die weitere Besiedlung unseres Landes — Ing. A. Haas, Die Planung regionaler Wasserversorgungs-Gruppen — Ing. H. Weber, Regionalplanung und Gewässerschutz — Dr. M. Oesterhaus, Wasserkraftnutzung und Landesplanung — J. A. Zehnder, Auswirkung der Wasserkraftnutzung auf den Finanzhaushalt der öffentlichen Hand — Dr. R. Pedroli, Schätzung der Entwicklungstendenz der hydraulischen Energieerzeugung und des Energiebedarfes in der Schweiz — A. Chappex, L'industrialisation et l'aménagement du territoire.
früher Fr. 12.—, neu Fr. 8.—

Die Aare

76 S., reich illustriert, Nr. 7—9, 1957, früher Fr. 9.—, neu Fr. 4.—

Die Reuss

88 S., reich illustriert, Nr. 8—9, 1958, früher Fr. 8.—, neu Fr. 4.—

Jubiläum SWV 1910—1960

168 S., reich illustriert, mit mehrfarbigen Faltblättern und 8 Farbenbildern, Nr. 8—10, 1960, früher Fr. 17.50, neu Fr. 5.—

Linth-Limmat

109 S., 109 z.T. mehrfarbige Abbildungen, Nr. 8—10, 1962, früher Fr. 15.—, neu Fr. 5.—

Wasser in Marokko — Le Maroc et l'eau

132 S., nahe 200 z. T. mehrfarbige Abbildungen, Nr. 1—3, 1963 (Text in deutscher und französischer Sprache) früher Fr. 14.—, neu Fr. 5.—

Vergriffene Sonderhefte: Graubünden, Nr. 5—6 1952, Ticino, Nr. 4—6 1953, Der Rhein, Nr. 5—7 1954, Wallis-Valais, Nr. 5—7 1955, Hundertjahrfeier der ETH, Nr. 9—11 1955, Talsperren-Barrages-Dighe, Nr. 7—9 1956, Wasserwirtschaft — Naturschutz, Nr. 8—10 1959, Barrages en Suisse, Nr. 6—7 1961.

Zu beziehen beim Schweizerischen Wasserwirtschaftsverband, Rütistrasse 3A, 5400 Baden, Telefon 056/2 50 69

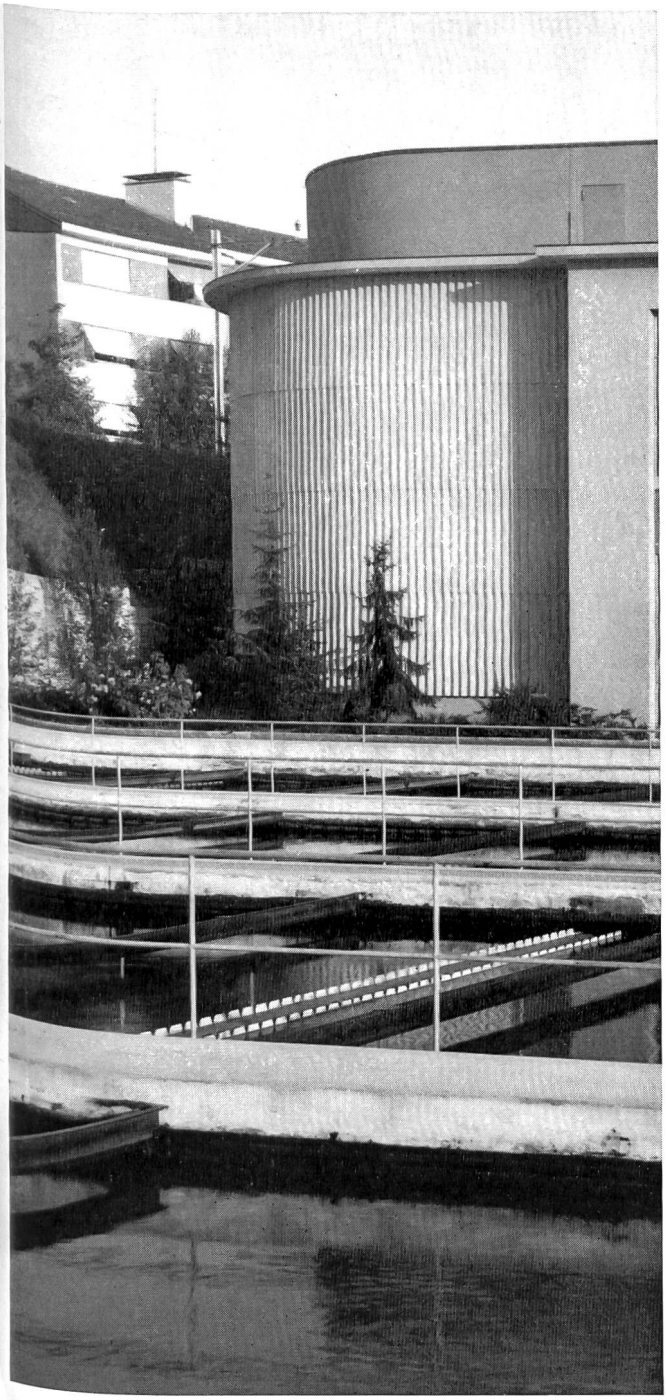

Asbestzement-Produkte «ETERNIT» in der Abwassertechnik. Rohre für Kanalisationen. Zakkenüberfälle für Nachklärbecken. Spezialformstücke für Brückenentwässerungen. Wellplatten für Verkleidung von Faulräumen.

Eternit®

® Die gesetzlich geschützte Marke für Asbestzement-Produkte

Eternit AG 8867 Niederurnen 1530 Payerne

Abwassertauchpumpen für Abwasser und Fäkalien

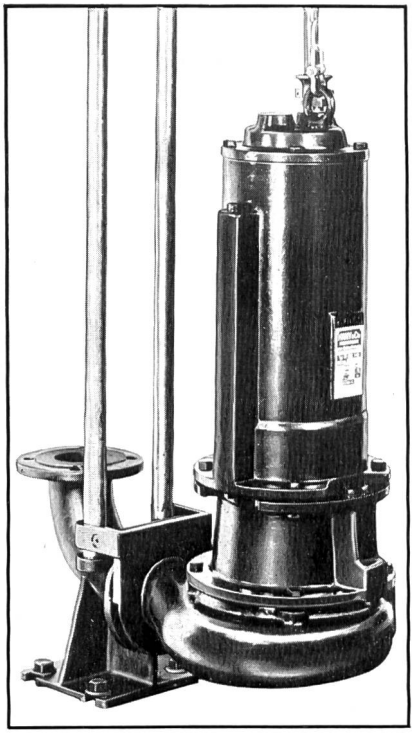

Vorteile der ATP:

Mit dem bewährten Häny-Wirbelrad ausgerüstet

Zwei Gleitringdichtungen

Beide Gleitringdichtungen im Oelbad laufend

Motor mit oelfester Spezialwicklung

Motor mit Oelfüllung

Leichter Ein- und Ausbau

Ruhig laufend

Preisgünstig

HÄNY

Häny-Schwimmbadfilter

Vorteile:

Vollautomatisch

Betriebssicher

Kristallklares Wasser

Ruhig laufende Pumpen

In verschiedenen Grössen lieferbar

Geeignet für öffentliche Bäder, Hotels, Schulen und Private

Häny & Cie. Pumpen-und Wasseraufbereitungsanlagen

8706 Meilen
Schweiz
Telefon 051 73 05 55
Telex 75 540

PNEUTRA SILO S.A.

6600 Locarno Telefon 093 78616

Pneumatische Transport- und Umschlagsanlagen
für staubförmige Güter

Schweizerische Elektrizitäts- und Verkehrsgesellschaft

Beratende und projektierende Ingenieure

Hydroelektrische und thermische Kraftwerke
Transformatoren- und Umformerstationen
Schalt- und Verteilanlagen
Fernwirk- und Messanlagen
Bearbeitung kerntechnischer Probleme

Pipelines

Strassen, Tunnel und Brücken
Wasserversorgungen, Bewässerungsanlagen

Energiewirtschaftliche Studien und Gutachten
Industrielle Technik
Industrielle Organisation und Unternehmungsberatung

Suiselectra **4000 Basel 10**

BLESS

Tiefbau

Strassen- und Brückenbau

Wasserbau

Grundwasserabsenkungen

Pfählungen

Rammarbeiten

BLESS BAUUNTERNEHMUNG AG

Zürich St. Gallen

Aarau — Chur — Dübendorf — Solothurn

Pof. Wilhelm Röpke,
P-D Dr. Hans Haug,
Dr. Bernhard Wehrli und
Dr. Daniel Roth

Die Schweiz und die Integration des Westens

80 Seiten. Kartoniert Fr. 6.40

Angesichts der neuesten Auseinandersetzungen in EWG, EFTA, NATO und UNO, der wachsenden Bedrohung des Weltfriedens und der verstärkten Abhängigkeit der Schweiz ist diese Besinnung in Fragen unserer Aussenpolitik besonders aktuell.

Walter J. Heller AG
Bauunternehmung
Sion **Bern** Ilanz

Hochbau

Allgemeiner Tiefbau

Tunnel- und Stollenbau

Brückenbau

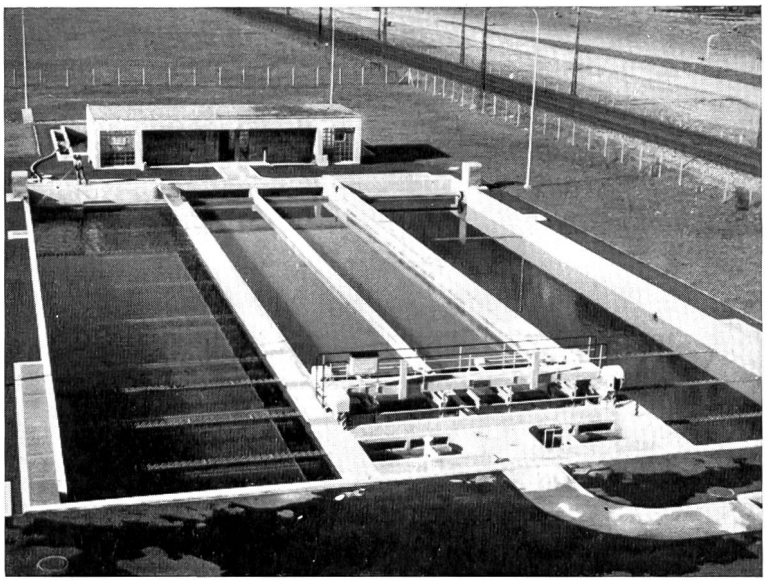

Sandstrahlen
Korrosions- und
Betonschutz

speziell für:

Trinkwasserversorgungs- und Kläranlagen

Armin Brühlmann & Co.

8048 Zürich 9 Saumackerstrasse 12 051 52 21 50

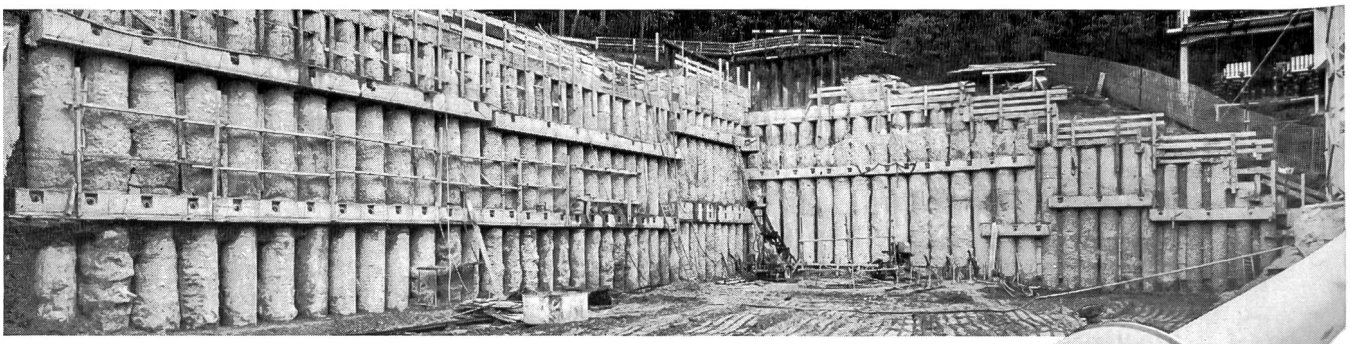

Sondierungen
Fels- und Lockergesteinsbohrungen
Injektionen
Verankerungen
Filterbrunnen
Bohrpfähle
Pfahlwände
Schlitzwände

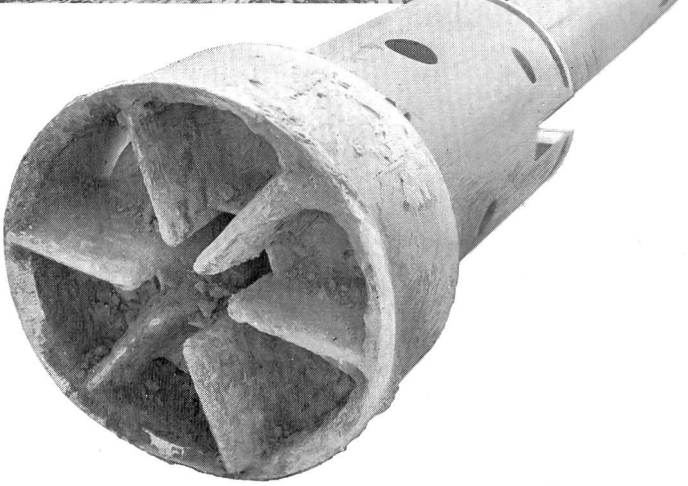

8022 Zürich Theaterstrasse 20 Tel. 051 - 47 14 41
1000 Lausanne Av. de la Gare 50 Tel. 021 - 22 82 81

swissboring

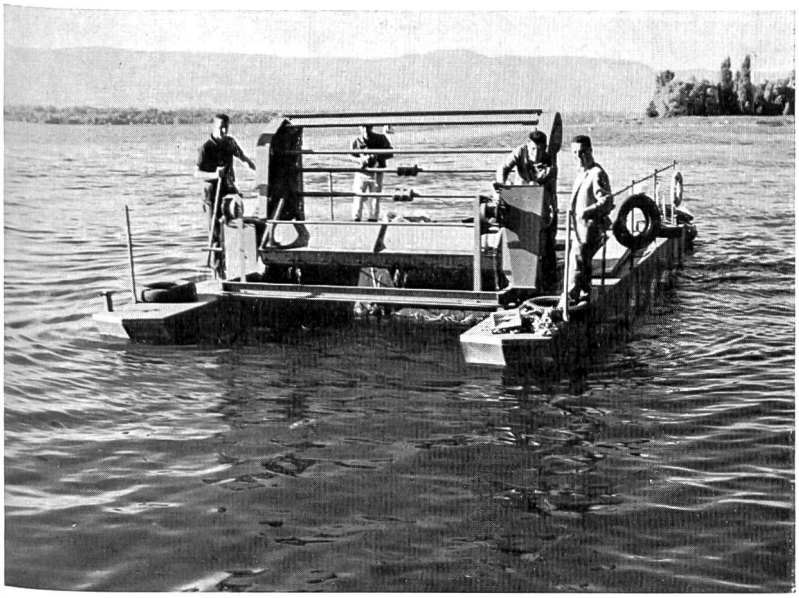

Prototyp eines mit 2 motorisierten Schwimmern ausgerüsteten Feinrechens mit Rechenreinigungsmaschine für die Entfernung von jeglichen Schwimmstoffen von der Oberfläche der Gewässer, insbesondere Seen, Staugebieten usw. (Unter Schwimmstoffen verstehen sich: Algen, Schlamm, Schilf, Plastikmaterial, Flaschen, Holz und dergleichen.)
Patentiertes System

Unser Fabrikationsprogramm erstreckt sich ganz besonders auf den Bau von Rechen und Rechenreinigungsmaschinen für Laufkraftwerke, jegliche Pumpstationen sowie Abwasserkläranlagen usw.

Ateliers de Constructions **JONNERET SA 1211 GENEVE 8**

CATERPILLAR

CATERPILLAR und CAT sind eingetr. Schutzmarken der Caterpillar Tractor Co.

Generatorengruppen 25-800 kW

ist dies nicht die Lösung
Ihres Stromversorgungsproblems?

Industrie-, Diesel- und Gasmotoren Schiffsdiesel-motoren

D 333 TA, Serie B
125 KW, 156 KVA

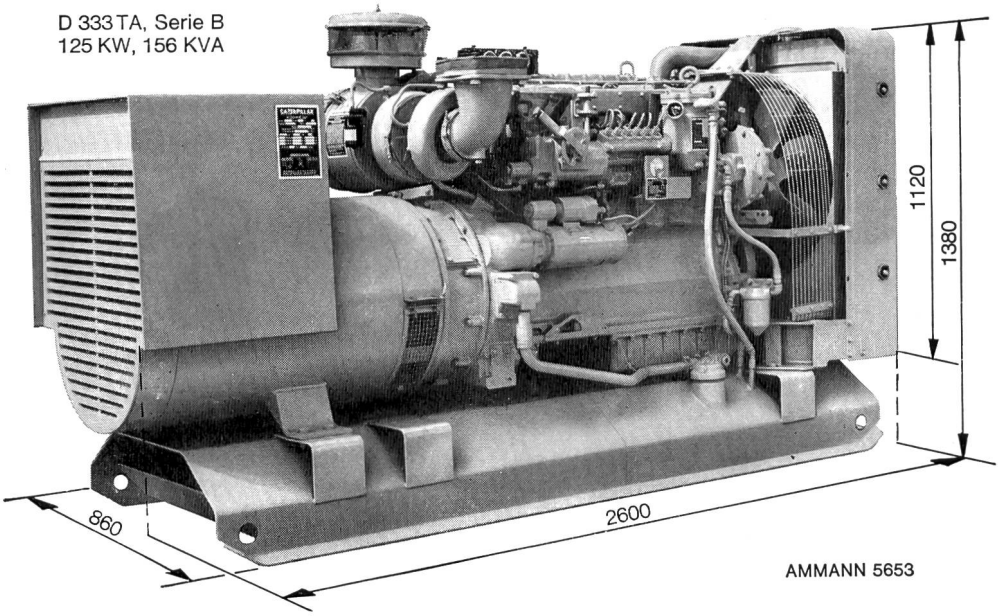

Bitte
verlangen Sie
unverbindlich
eine Offerte

ULRICH AMMANN
Baumaschinen AG

4900 Langenthal
✆ 063 / 2 27 02 + 2 51 22

Elektronische Messwerkregler CAPA

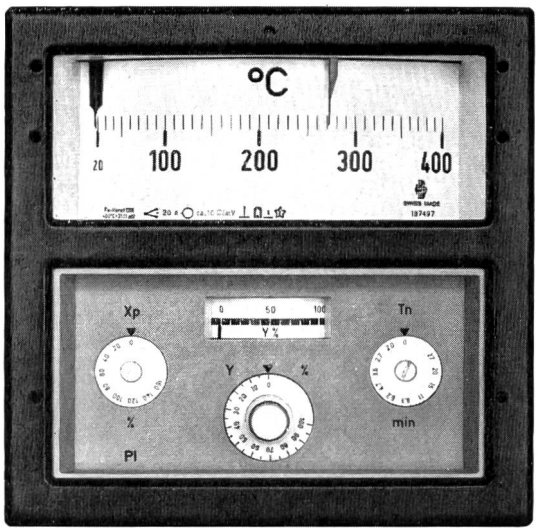

Regelsystem mit kapazitivem bzw. induktivem Zeigerabgriff in Halbleitertechnik. RC-Rückführung eingebaut, ohne Fälschung der Anzeige, freidurchschwingender Zeiger über die ganze Skalenlänge. Nenngrössen: 144x72 mm und 144x144 mm.
Die Verwendung von CAPA Messwerkreglern gestattet den Bau moderner, raumsparender Regelwarten zu Kunststoffmaschinen oder Ofenanlagen. Die Messwerkregler sind ausgerüstet mit einem austauschbaren Messbereichvorsatz zum Anschluss an Widerstandsthermometer, Widerstands-Ferngeber, Thermoelemente oder zur Strom- und Spannungsmessung. Diese Messbereichvorsätze können mit Einheiten für Thermoelementbruchüberwachung, zur Vergleichsstellenkorrektur und Nullpunktunterdrückung erweitert werden.
Verlangen Sie unverbindlich unsere Druckschrift.

Camille Bauer AG
Mess- und Regeltechnik
4002 Basel
Dornacherstrasse 18
Telefon 061 34 24 40

camille bauer

Geschäftsstellen in Zürich, Bern und Lausanne

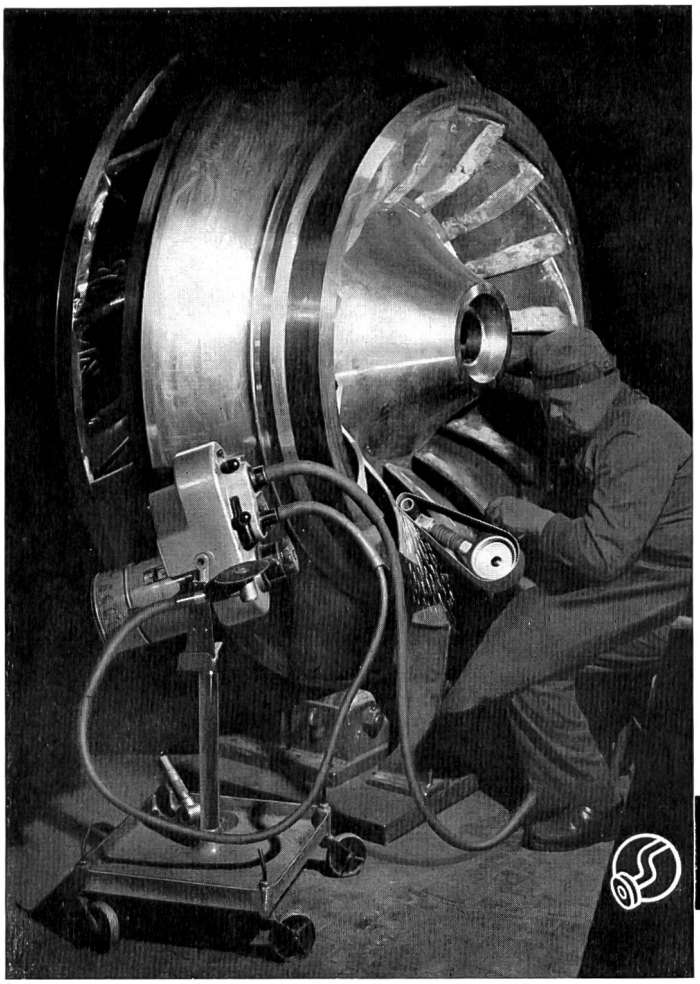

ROTOVAR

1000-40000 U/min

stufenlose

Fräs-, Schleif- und Poliermaschine mit 2 biegsamen Wellen für

Turbinen-Revisionen

und andere Arbeiten

Verlangen Sie Angebot oder unverbindliche Vorführung vom Hersteller

OTTO SUHNER AG. Brugg
Tel. (056) 4 14 22

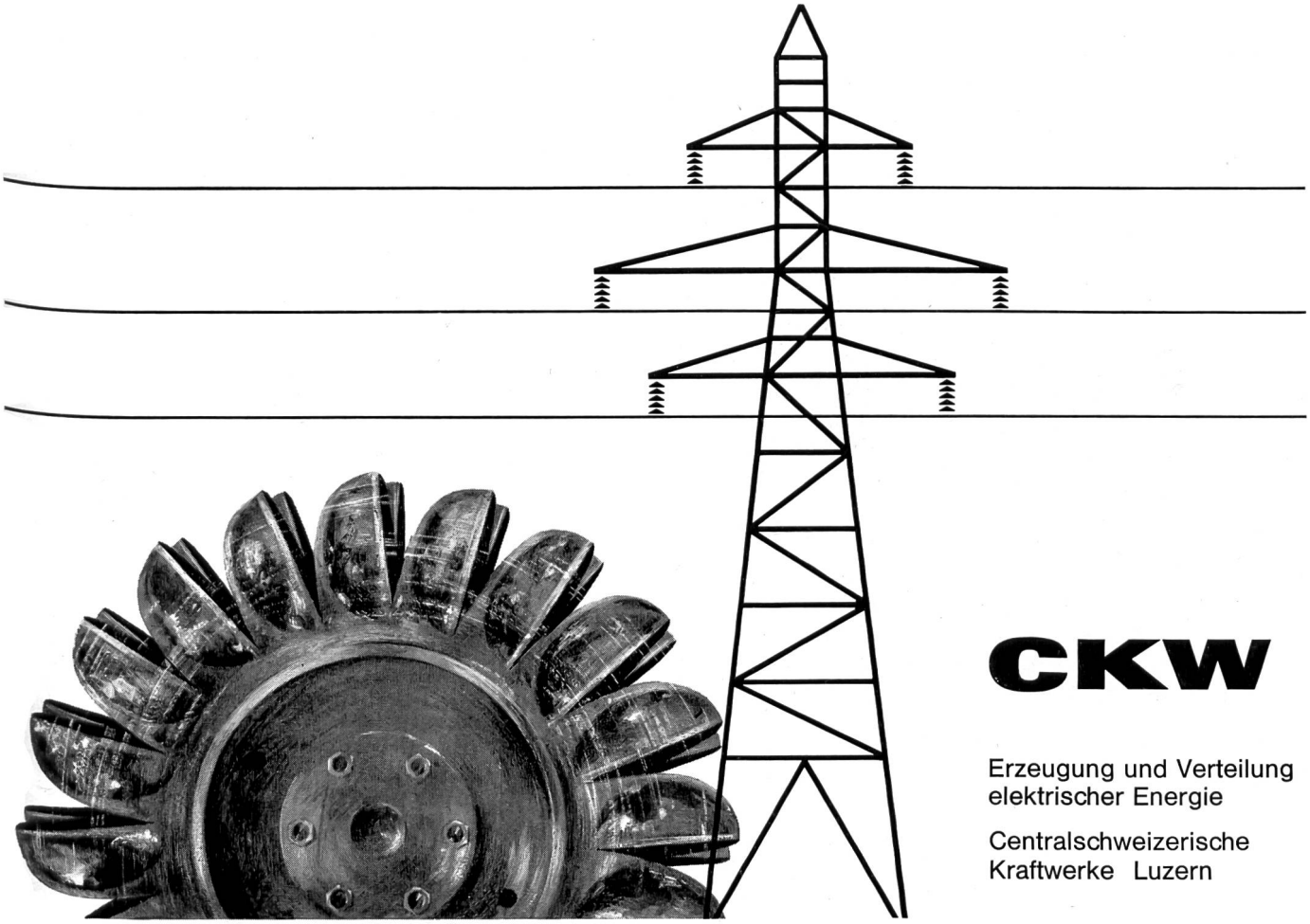

CKW

Erzeugung und Verteilung
elektrischer Energie

Centralschweizerische
Kraftwerke Luzern

Über 7000 Hochspannungsverteilanlagen System magnefix, Reihe 10, bewähren sich im harten Betrieb in allen Kontinenten.

Vollisolierte
Hochspannungs-Lasttrenner
für 10 kV, 250 A

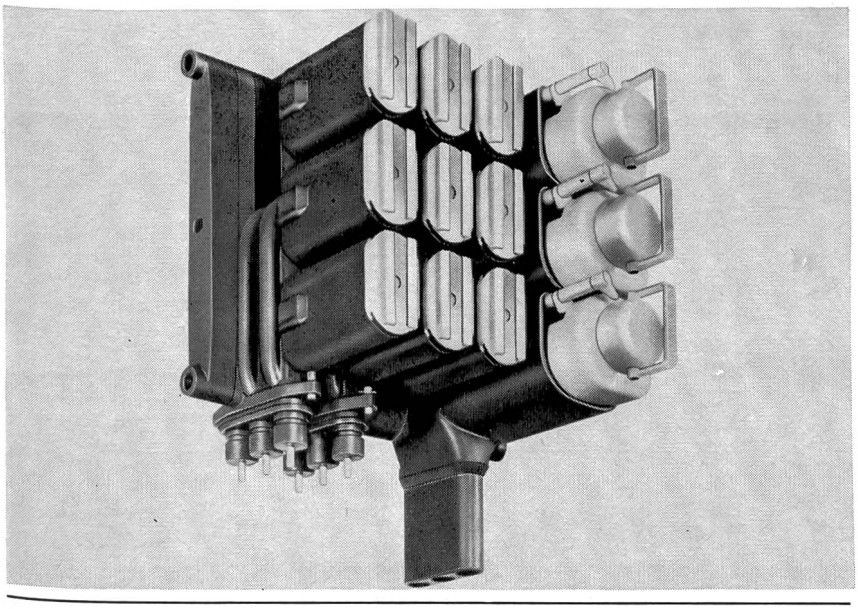

magnefix ist völlig gekapseltes Schaltmaterial für Transformatorenstationen und Kabelknotenpunkte.
Die dem Bedienungspersonal zugänglichen Stellen sind doppelt isoliert. Die äusserst kompakte Bauweise ermöglicht eine enorme Raumeinsparung. Die leichte Handhabung der Anlage und der einfache Kabelanschluss ergeben am Aufstellungsort eine minimale Montagezeit.

Die Schalter sind KEMA geprüft.

GUTOR AG 5430 Wettingen

Telephon 056.62525

GUTOR

Rascher und billiger mit Heliswiss

Lufttransporte bis 1000 kg
mit Helikoptern

Frischbeton, Telefonstangen
Masten, Leitungsbau und
Kontrollen, Alphüttenversorgung
Schädlingsbekämpfung
Flugaufnahmen für
Vermessung und Werbung

Heliswiss

Schweizerische Helikopter AG
Flugplatz Bern-Belpmoos, 3123 Belp
Telefon 031 54 33 11 / 12 / 13

Einsatzleitung und technischer Dienst
Telefon 031 54 33 14 / 15

Stuag

Arbeitsprogramm

Betonstrassen
Bituminöse Beläge
Autobahnbau
Tragschichten aller Art
Stabilisationen mit Zement, Kalk, Teer
Erdbau
Kanalisationen
Eisenbeton-Tiefbau

Spezialitäten

Brückenisolationen
Sandasphaltbeläge
Schulhaus- und Sportplatzbeläge
Fabrikböden
Lagerfähiges Kaltmischgut
Tankwannenabdichtungen
Grundwasserabsenkung ‹Wellpoint›
Kanalbau

STUAG, Schweiz. Strassenbau- und Tiefbau-Unternehmung AG
Niederlassungen in der ganzen Schweiz

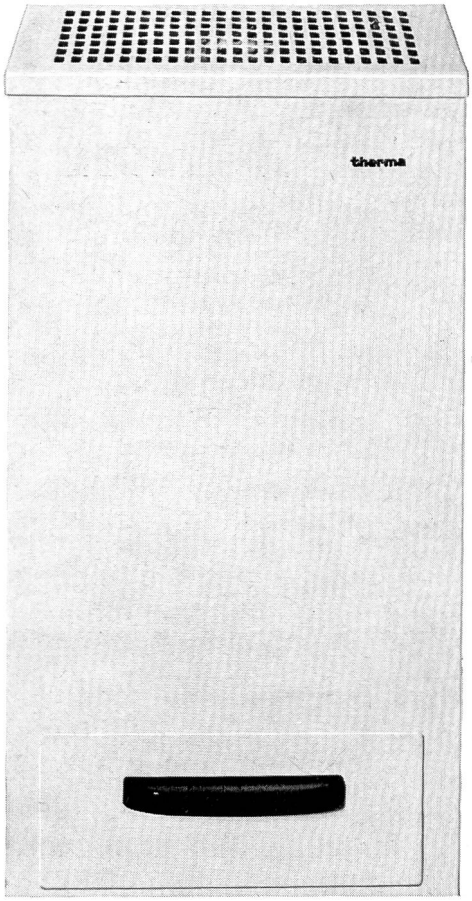

Kleinluftentfeuchter LE2S

Therma-Luftkonditionierung

Zur Schaffung eines leistungssteigernden Klimas in Arbeitsräumen oder einer bestimmten Luftkondition in Laboratorien und Fabrikationsräumen stehen Ihnen Therma-Normtypen zur Verfügung. Die Vollklimatisierung umfasst Kühlung, Heizung, Entfeuchtung, Befeuchtung, Filtrierung.
Für die reine Lufttrocknung bauen wir ebenfalls Normtypen und Grossanlagen zur Trockenhaltung und Entfeuchtung von Kellern, Lagerräumen, Archiven, Bibliotheken, Werkstätten, unterirdischen Magazinen, Maschinenräumen und Stollen, sowie für die Bautrocknung. Einzelapparate und ortsfeste Anlagen für alle Anwendungszwecke.

therma

Therma AG, Kältebüro, Postfach 8042 Zürich, Hofwiesenstr. 141, Tel. 051 261606, Büros in Bern, Basel, Lausanne und Genf

K+M

Elektrische Installationen

Öffentliche Beleuchtungsanlagen

Niederspannungsleitungen

Hochspannungsleitungen

Freiluft- und Trafostationen

Kabelverlegungen

Bauseilbahnen

Fahrleitungen für Trolleybus und Bahnen

Spezialwerkzeuge für den Leitungsbau

Aktiengesellschaft

KUMMLER & MATTER ZÜRICH

Elektrische Unternehmungen

OERLIKON PAM

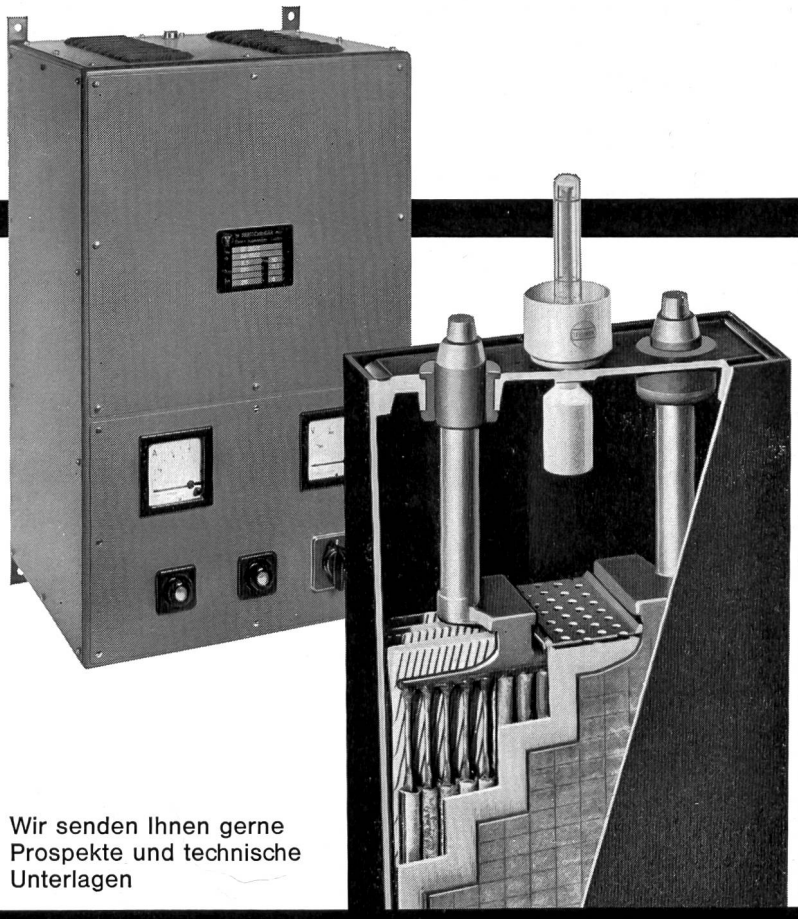

Die stationäre Röhrchenplatten-Batterie

für Telefonzentralen
Elektrizitätswerke
Notbeleuchtung
Fernmelde-, Signal- und Sicherungsanlagen.

In unseren modern eingerichteten Werkstätten fabrizieren wir die passenden **Gleichrichter**

Wir senden Ihnen gerne Prospekte und technische Unterlagen

Accumulatoren-Fabrik Oerlikon
8050 Zürich Tel. 051 / 46 84 20

Vinzenz Fäh Glarus

Telephon 058/5 17 86

Mechanische Werkstatt + Stahlbau

liefert:

Für Wasserversorgungen
Für Pumpwerke
Für Kläranlagen
Für Kraftwerke

Automatische Rechenreinigungsmaschinen, Fein- und Grobrechen in Spezialprofilen, Schützen und Schieber in verschiedenen Ausführungen, Dammbalken

Rechenreinigungsanlage Biaschina der AET

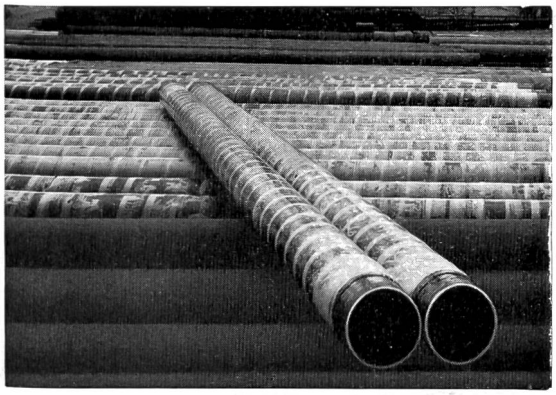

Isolieren von Gas, Wasser- und Stahlmuffenröhren

bis 15 m Länge und 1 m ⌀ durch
Bitumieren und Umwickeln mit
Asbest, Glasschleier, Jute und Polypropylen

Verzinkerei Pratteln AG

4133 Pratteln, Tel. 061 81 50 22

V 1

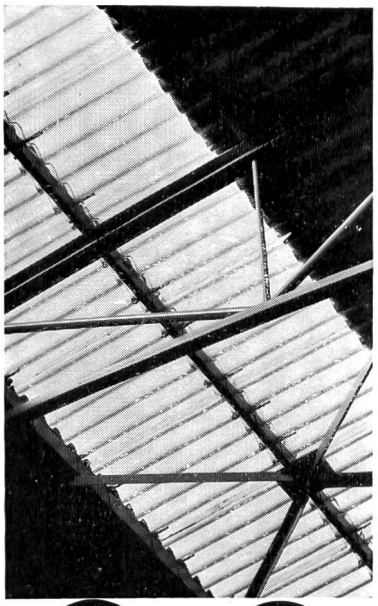

VERONDULIT-Wellglas

gewellte Glasscheibe mit Drahteinlage auf Eternitwellung passend

grösste Lichtausbeute

unbrennbares Material

unveränderlich in Farbe und Oberflächen

keine Alterung

preisgünstig

seit Jahrzehnten bewährt

Beratung, Offerten und Lagerhaltung

GRÜNINGER

OLTEN + ZÜRICH 5/23

Aarburgerstr. 105
Tel. 062 - 5 34 66

Josefstrasse 15
Tel. 051 - 42 52 09 / 10

Die vollautomatische Zentralschmierung

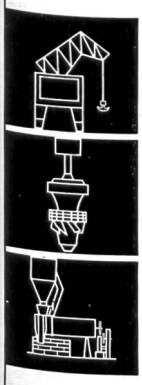

HELIOS

arbeitet ohne Überwachung:
1 – 500 Schmierstellen können gleichzeitig beschickt werden

HELIOS Schmierung

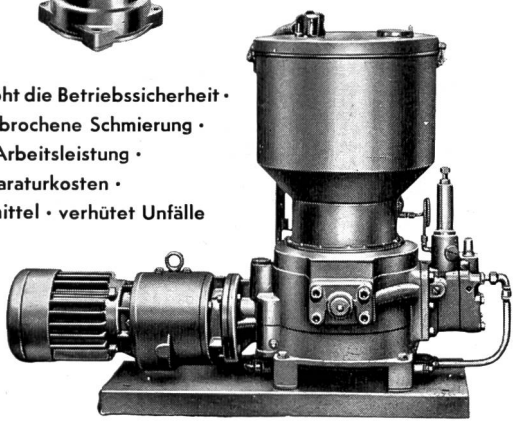

spart Zeit · erhöht die Betriebssicherheit · sichert ununterbrochene Schmierung · bringt höhere Arbeitsleistung · verringert Reparaturkosten · spart Schmiermittel · verhütet Unfälle

Bitte verlangen Sie Unterlagen

FRANZ GYSI SUHR-AARAU
AKTIENGESELLSCHAFT · TELEPHON (064) 23966

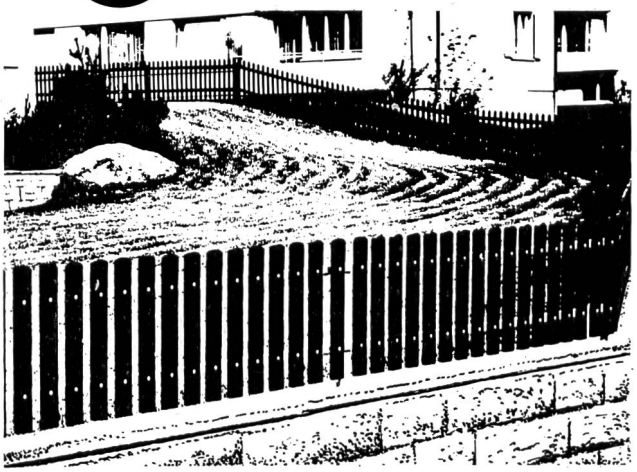

Modern look
der Staketenzaun mit verzinktem Eisengerippe. Ebenso solid wie gefällig für das Auge.
Wie alle Pletscherzäune heissimprägniertes, sorgfältig ausgewähltes Holz, daher minimaler Unterhalt.

PLETSCHER + CO Tel 053/64287
ZAUNFABRIK
8226 SCHLEITHEIM

Schutzanstriche

Mancherlei Gründe lassen es angezeigt scheinen, Industrieanlagen und Wasserbauten mit einem Schutzanstrich zu versehen: zum Beispiel der Wunsch, die investierten Werte möglichst lange zu erhalten. Sie vor Witterungs- und Korrosionsschäden zu bewahren. Aber auch, Pflege, Unterhalt und Reinigung so einfach wie möglich zu machen. Selbst ästhetische Gründe – wie Fragen des Landschaftsbildes – können gelegentlich eine Rolle spielen.
In unserem Beispiel trafen verschiedene dieser Faktoren zusammen, die dazu führten, dass der 1,2 km lange Zugangsstollen zur Kraftwerkzentrale Sedrun GR mit einem Schutzanstrich versehen wurde. Und wie immer, wenn hohe Anforderungen erfüllt werden müssen, fiel auch hier die Wahl auf INERTOL-Produkte. Der ganze Stollen (Wände und Decke) wurde zweimal mit ICOSIT-Dispersion weissgrau gestrichen.

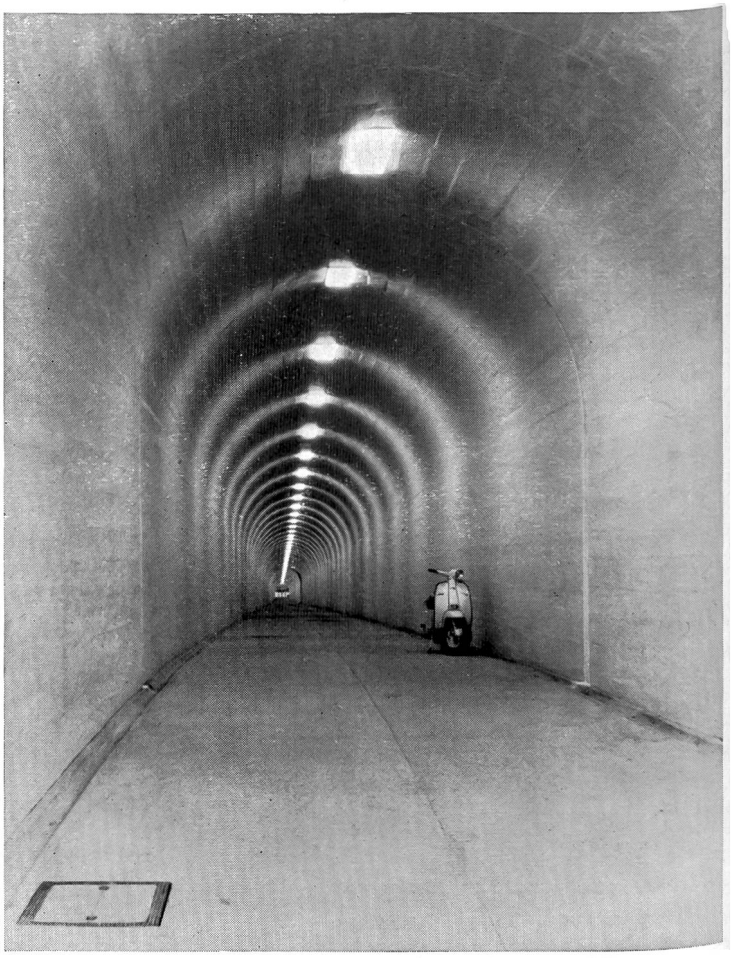

Zugangsstollen zur Kraftwerkzentrale Sedrun GR

INERTOL

IN 15/65 FB

INERTOLAG

Bautenschutzchemie
8400 Winterthur
Tösstalstrasse 62, Telefon (052) 29 33 21
Technischer Beratungsdienst

Seit 60 Jahren
im Dienste der Kundschaft.

Gebrüder DARANI
Hauptsitz: Faido
Tel. 094 / 9 10 22 / 23 / 24

Filialen in **Kriens, Chur, Sitten**

Werkplätze: Littau (LU)
Bodio (TI) — Landquart (GB) — Chamoson (VS)
mit SBB-Anschluss.

Sandstrahlreinigung — Spritzmetallisierung
Mechanische und chemische Entrostungsarbeiten
Isolierungen jeder Art.
Korrosionsschutz für unter Wasser gegen hohe Beanspruchungen und besondere Einflüsse.

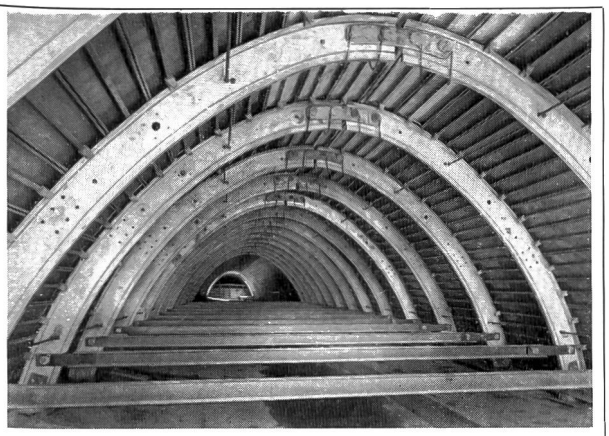

Aeberli-Leichtmetall-Schalung im In- und Ausland patentiert für

Stollen	Kanalisationen
Tunnels	Schächte
Strassengalerien	usw.

Das niedrige Gewicht, die Anpassungsfähigkeit an verschiedene Formen, die stabilen Standardteile und die chemische Beständigkeit ergeben eine maximale Wirtschaftlichkeit im Betrieb und im Unterhalt.

Verlangen Sie unsere unverbindliche Beratung!

B.Aeberli Metallbau Zürich

Albisstrasse 62 — 8038 Zürich, Telefon 051 45 13 28

gegründet 1836

Bergbahnseile	für Gondel- und Luftseilbahnen, Ski- und Sessellifte, vollverschlossene Tragseile, Spann- und Telefonseile
Baggerseile	Spezialausführungen für Kabel- und Löffelbagger, Schrapper
Bauseile	für Krane in drehfreier Ausführung, Hebezüge und Winden
Leitungsbau-Seile	für Freileitungen, Verankerungen; Montage-Zugseile
Spezialseile	für Skibindungen u.s.w.; rostfreie und säurebeständige Seile
Aufzug-Seile	für Personen- und Warenaufzüge, drehfreie Ausführungen für Elektro-Aufzüge
Struppen und Schlingen	in jeder Dimension und Ausführung, endlose Schlingen in Kabelschlag
Zubehör	Seilkauschen, -briden, -klemmen, Gerüstverbinder, Spannschrauben, Haken

FATZER

FATZER AG Drahtseilfabrik 8590 Romanshorn
Telefon (071) 631232 Telex 77176

HEER
Chemins de câbles

breveté

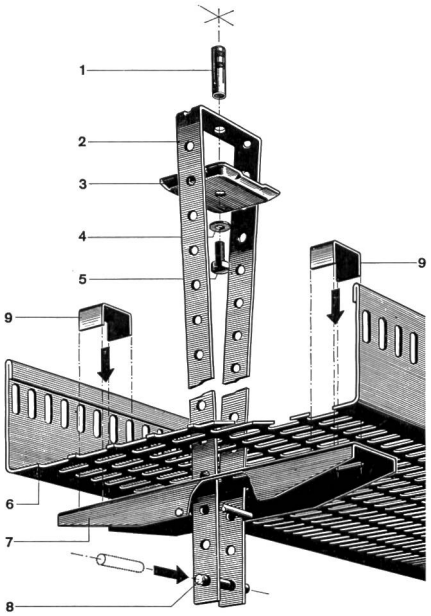

Nouveau dispositif mobile et central pour suspension aux plafonds. Plus d'enfilage. Les câbles s'introduisent tout tendus, sans être gênés par des suspensions latérales. Temps de posage abrégé et montage facile. également par personnel non spécialisé. Pas besoin d'outils spéciaux.

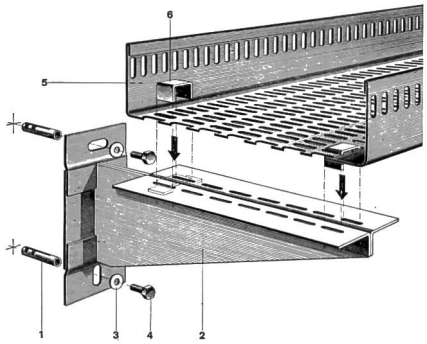

Les dispositifs de fixation sont normalisés pour le montage au plafond et à la paroi. Les chemins de câbles HEER sont livrables en 5 largeurs: 140, 210, 280, 350 et 420 mm, avec tous accessoires, soit: coudes horizontaux et verticaux, pièces T et + avec réductions et embranchements de 0 à 90°, équerres et pièces d'arc intérieures et exterieures. Raccordement simple et rapide des chemins de câbles HEER, indépendants des fixations, soit aux parois, soit aux plafonds.

Quelques références: CIBA S. A., Etabl. IBM, Monthey — Centrale thermique, Vouvry — Centrale thermique de l'Electricité Neuchâteloise, Corcelles — Transair S. A., Aéroport de Neuchâtel, Colombier — Borel S. A., Peseux — Radio Suisse S. A., Prangins — Dir. des Aérodromes militaires, SIMIR, Payerne — Entrepr. Electr. Fribourg, Fribourg et Payerne — Ateliers CFF et Buffet de la gare, Yverdon — Ateliers CFF, Bienne — PTT, Genève-Cornavin — Paillard S. A., Yverdon — Usines Tornos, Crémines BE — Hôpital de Cery, Prilly — Coop. de pâtes aliment., Morges — Iril S. A., Renens — etc.

H. Heer & Co. 4600 Olten
Tôles perforées / Métal déployé
Industriestrasse 28

Tél. 062 56633
Service rapide — Individuel
Depuis 1875

OTTO FISCHER AG

Elektrotechnische Artikel en gros
Sihlquai 125 Zürich 5
Postfach 8023 Zürich ✆ 051/42 33 11

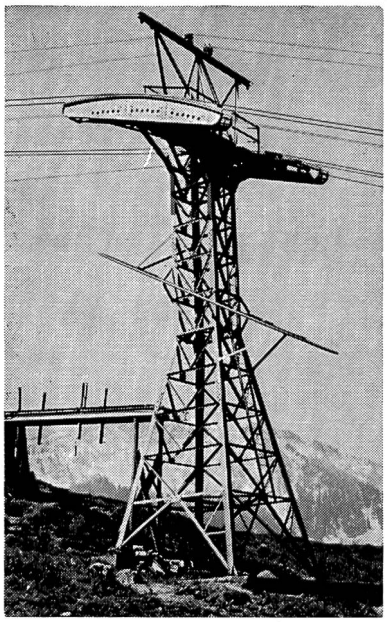

Elektromechanik:
Schaltanlagen für Hoch- und Niederspannung, Trenner 10—380 kV

Stahlbau:
Masten und Gerüste für Uebertragungsleitungen und Freiluftstationen sowie Traggerüste für Seilbahnen, Werkhallen

Alpha AG. Nidau (Biel)

Telephon (032) 2 46 92

Ein wahrer Sauberkeitsfanatiker

der dennoch schonend und sparsam arbeitet, ist an vielen Orten willkommen; vor allem in Kläranlagen, Papierfabriken, der chemischen Industrie, in Nährmittelbetrieben, Grossmetzgereien, der Getränke-Industrie usw. Hier leistet der

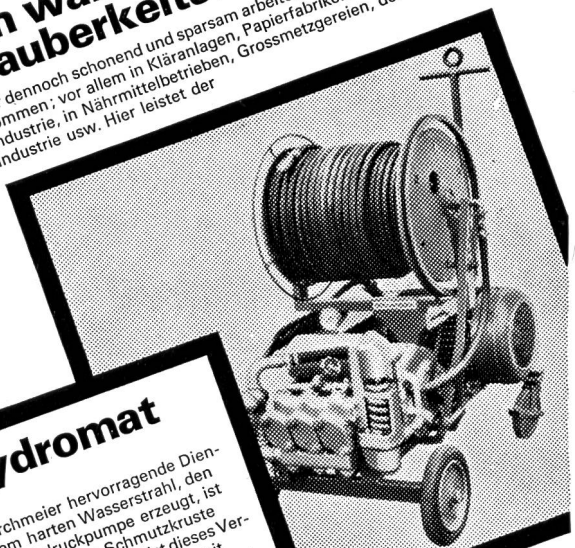

Hydromat

von Birchmeier hervorragende Dienste. Dem harten Wasserstrahl, den seine Hochdruckpumpe erzeugt, ist selbst die zäheste Schmutzkruste nicht gewachsen. Dabei ist dieses Verfahren höchst sparsam und weit schonender als der Einsatz mechanischer Geräte. Auch verschmutzte Kanäle sind für den HYDROMAT kein Problem: ein Spezialdüsenkopf zieht den Schlauch selbsttätig durch Rohre und Leitungen.

Verlangen Sie unsere ausführliche Dokumentation

BIRCHMEIER
Spritzenfabrik
5444 Künten AG
Tel. 056 3 31 05

Wir liefern

Pipeline-Rohre

von 2—12", mit sämtlichen Armaturen, wie Bogen, Schieberhahnen von 3/4"—400 mm

sowie **Absenkanlagen**

Gas-Gewinderohre
schwarz und verzinkt

Einbaubogen und Verzugseisen

sowie sämtliches Geleise-Material

PETER SCHLATTER, EISEN & MASCHINEN
im Feld, 4332 Münchwilen AG
Telefon 064 63 19 31 - 35
Telex 68 126

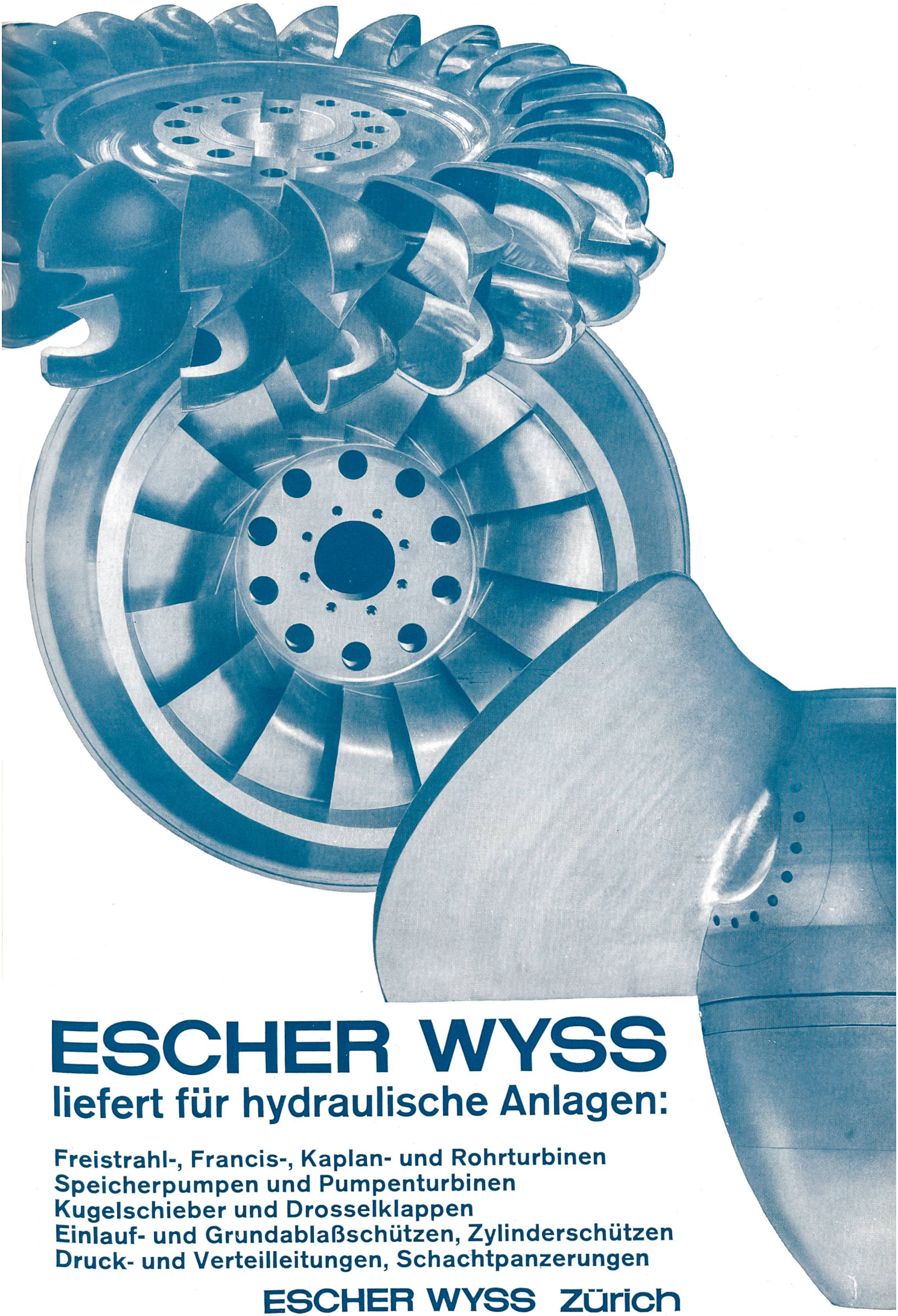

ESCHER WYSS

liefert für hydraulische Anlagen:

Freistrahl-, Francis-, Kaplan- und Rohrturbinen
Speicherpumpen und Pumpenturbinen
Kugelschieber und Drosselklappen
Einlauf- und Grundablaßschützen, Zylinderschützen
Druck- und Verteilleitungen, Schachtpanzerungen

ESCHER WYSS Zürich

Brown Boveri Produkte für die Energieerzeugung

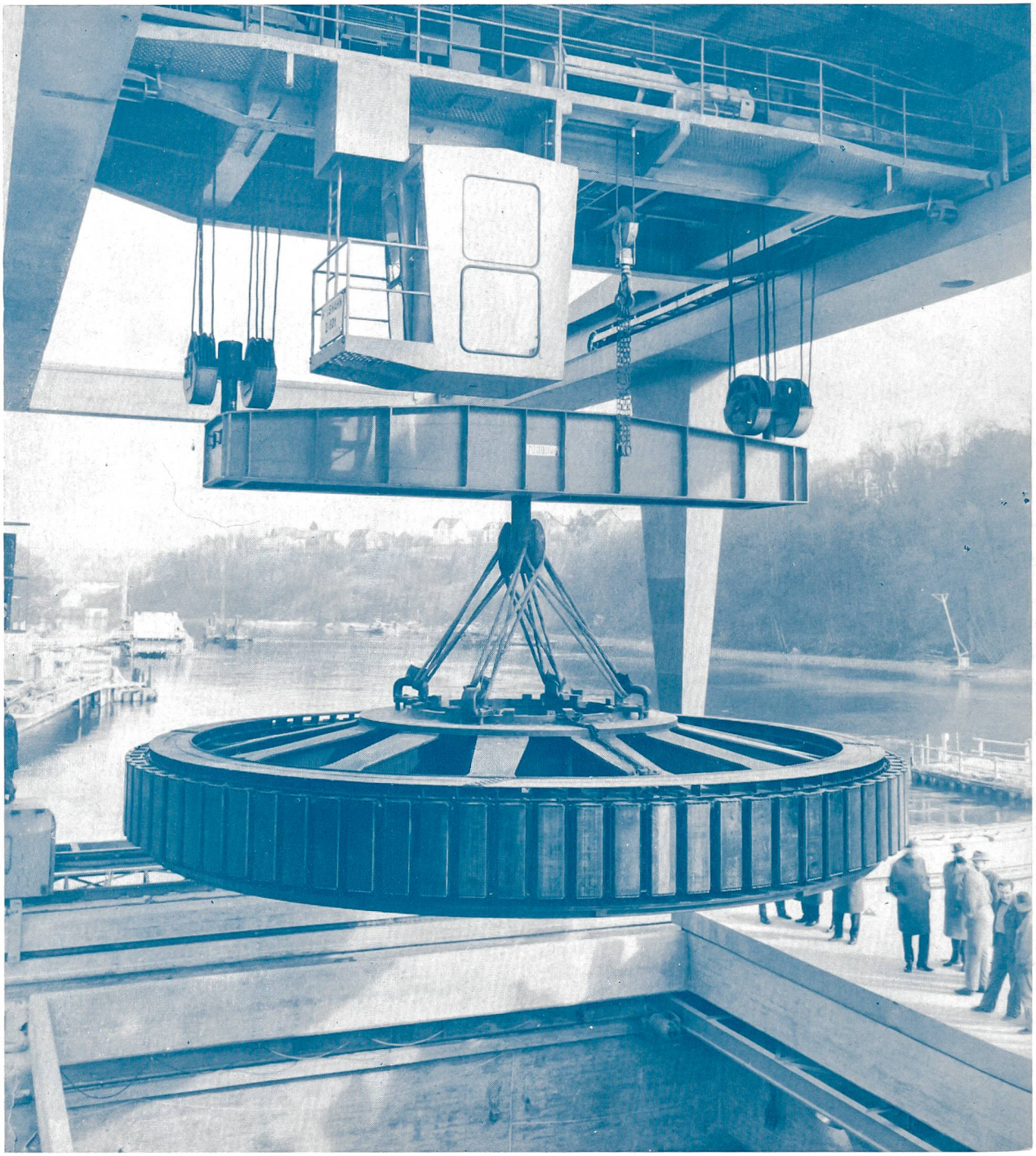

Rheinkraftwerk Schaffhausen

Zwei vertikalachsige 18000-kVA-Dreiphasengeneratoren.
Das zusammengebaute Polrad von rund 108 Tonnen Gewicht, am Portalkran aufgehängt, wird von der Montage- zur Generatorgrube transportiert.

Aktiengesellschaft BROWN, BOVERI & CIE.
Baden