Objekttyp: **Advertising**

Zeitschrift: **Wasser- und Energiewirtschaft = Cours d'eau et énergie**

Band (Jahr): **62 (1970)**

Heft 10

PDF erstellt am: **24.05.2024**

Nutzungsbedingungen

Die ETH-Bibliothek ist Anbieterin der digitalisierten Zeitschriften. Sie besitzt keine Urheberrechte an den Inhalten der Zeitschriften. Die Rechte liegen in der Regel bei den Herausgebern.
Die auf der Plattform e-periodica veröffentlichten Dokumente stehen für nicht-kommerzielle Zwecke in Lehre und Forschung sowie für die private Nutzung frei zur Verfügung. Einzelne Dateien oder Ausdrucke aus diesem Angebot können zusammen mit diesen Nutzungsbedingungen und den korrekten Herkunftsbezeichnungen weitergegeben werden.
Das Veröffentlichen von Bildern in Print- und Online-Publikationen ist nur mit vorheriger Genehmigung der Rechteinhaber erlaubt. Die systematische Speicherung von Teilen des elektronischen Angebots auf anderen Servern bedarf ebenfalls des schriftlichen Einverständnisses der Rechteinhaber.

Haftungsausschluss

Alle Angaben erfolgen ohne Gewähr für Vollständigkeit oder Richtigkeit. Es wird keine Haftung übernommen für Schäden durch die Verwendung von Informationen aus diesem Online-Angebot oder durch das Fehlen von Informationen. Dies gilt auch für Inhalte Dritter, die über dieses Angebot zugänglich sind.

Ein Dienst der *ETH-Bibliothek*
ETH Zürich, Rämistrasse 101, 8092 Zürich, Schweiz, www.library.ethz.ch

http://www.e-periodica.ch

OERLIKON

051 - 46 84 20

Stationär- und
Traktions-Batterien
Ladegleichrichter
Wechselrichter
Regeltransformatoren
Auto-, Motorrad-
und Bootsbatterien
Batterie-Zubehör

Kennzeichen Ihrer Spezialisten für netzunabhängige Stromversorgung

Durchschnittlich rechnet man mit 3 Netzausfällen pro Jahr von 35 Minuten Dauer. Störungen durch Unterhalts- und Erweiterungsarbeiten inbegriffen. Beugen Sie diesen Zeit und Geld kostenden Unterbrüchen vor. Mit einer netzunabhängigen Stromlieferungsanlage von OERLIKON. Bei Stromausfall übernimmt die Batterie ohne Verzögerung und vollautomatisch die Speisung der Verbraucher. Wir liefern auch die entsprechend dimensionierten Ladegleichrichter für eine zuverlässige Ladung der Batterien.

Verlangen Sie unverbindlich unsere ausführlichen Dokumentationen oder noch besser: Rufen Sie uns an!

Accumulatoren-Fabrik Oerlikon
8050 Zürich

Binzmühlestrasse 86, Telefon 051 - 46 84 20

Seit 60 Jahren
im Dienste der Kundschaft.

Gebrüder DARANI

Hauptsitz: Faido

Tel. 094 / 9 10 22 / 23 / 24

Filialen in **Kriens, Chur, Sitten**

Werkplätze: Littau (LU)
Bodio (TI) — Landquart (GB) — Chamoson (VS)
mit SBB-Anschluss.

Sandstrahlreinigung — Spritzmetallisierung
Mechanische und chemische Entrostungsarbeiten
Isolierungen jeder Art.
Korrosionsschutz für unter Wasser gegen hohe Beanspruchungen und besondere Einflüsse.

Unverstopfbare TURO-Pumpen lösen Ihre Probleme

1961 entstand die erste TURO-Pumpe. Heute arbeiten davon Tausende.

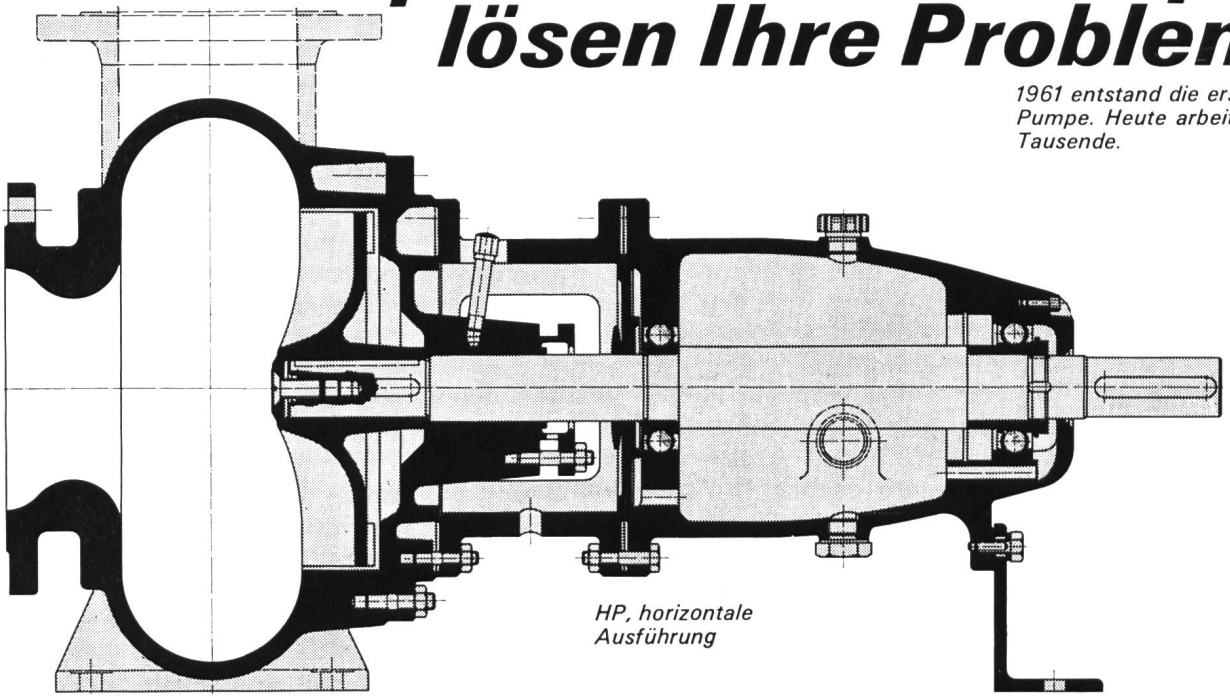

HP, horizontale Ausführung

Coupon

Bitte senden Sie mir/uns unverbindlich Unterlagen über TURO-Pumpen

Name _____

_____

Adresse _____

_____

EMILE EGGER & CIE SA
Fabrique de pompes et de machines
CH-2088 Cressier NE, Suisse

1 2 3 4 5 6 7 8 9 10 11 12 13 14

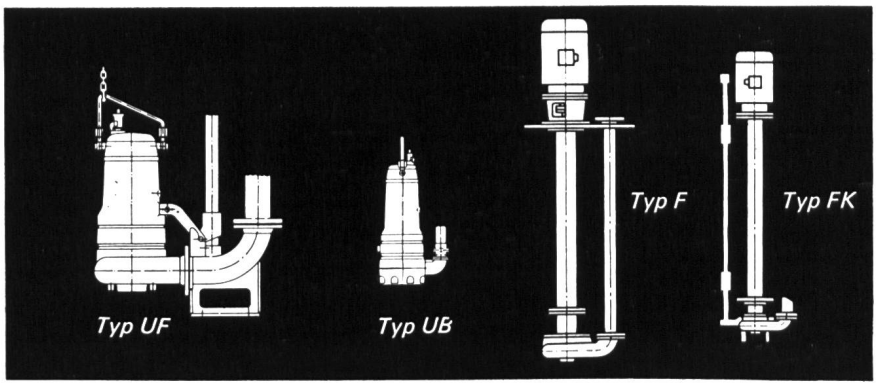

TURO-Pumpen verfügen über einen vollkommen freien Durchgang und haben keine Dichtungsringe. Betriebssicherheit und Lebensdauer sind unübertroffen.
EGGER liefert ein vollständiges TURO-Pumpenprogramm nach dem Baukastensystem, horizontal, vertikal, trocken oder nass aufstellbar, Tauchmotorpumpen oder Sonderkonstruktionen.

TURO EGGER

EMILE EGGER & CIE SA, Fabrique de pompes et de machines
CH-2088 Cressier NE, ✆ 038 / 7 72 17, Télex 35207

Zukunft mit CMC

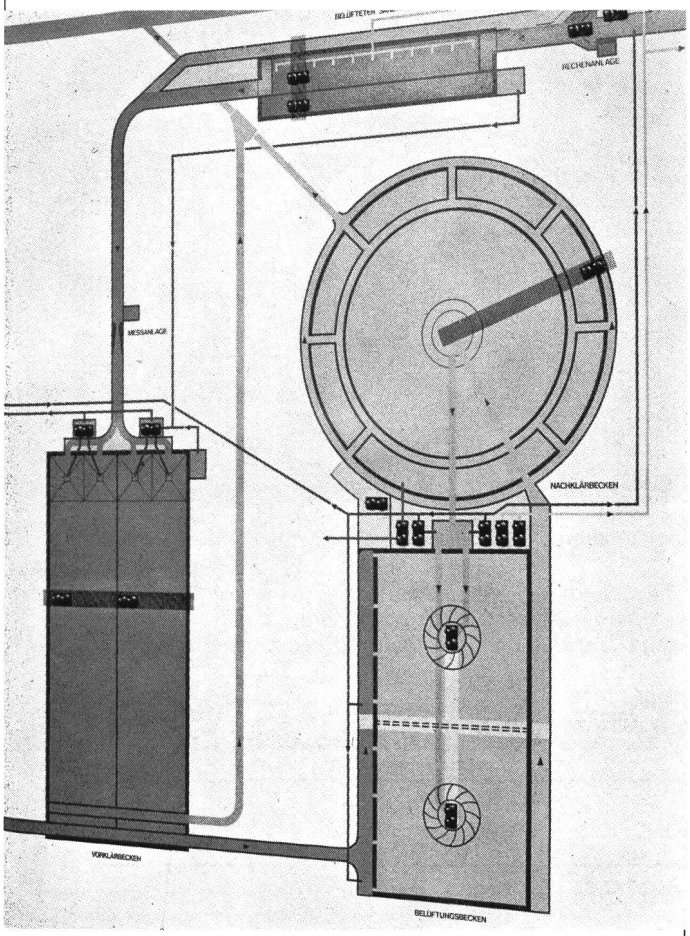

Wir verfügen über Spezialisten

Die Schweiz, das Wasserschloss Europas, kämpft gegen die zunehmende Verschmutzung des «flüssigen Goldes». Umfangreiche elektrische Anlagen zur Steuerung und Überwachung von Abwasserreinigungsanlagen, Wasseraufbereitungsanlagen und Pumpstationen sind bereits ausgeführt und weitere sind projektiert. Die Zuverlässigkeit der von CMC gebauten Anlagen ist erwiesen. Dürfen wir auch Ihre Anlage ausführen?

CMC *Carl Maier + Cie*
8201 Schaffhausen

Elektrische Schaltapparate und Steuerungen Telefon 053-81666

Normkasten LANZ

SWISS QUALITY

- stabile, formschöne Konstruktion
- absolut staubdicht und spritzwassersicher
- maximale Einschuböffnung
- Norm-Einbauteile
- grosses Lagersortiment
- preisgünstig

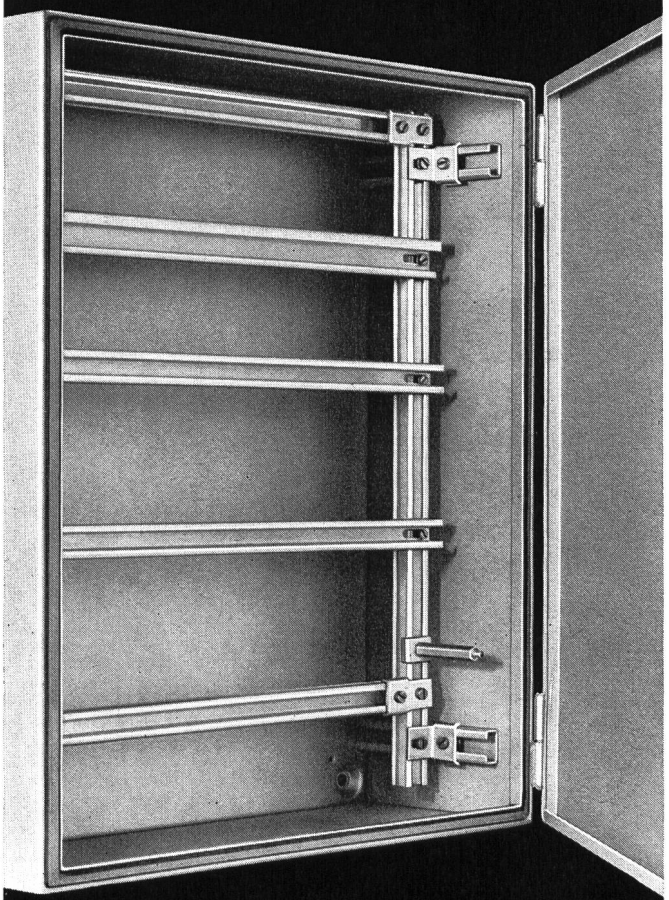

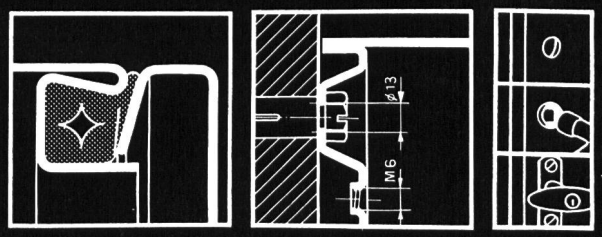

HERMANN LANZ AG
4853 MURGENTHAL
Fabrik für elektrotechnische Artikel und Metallwaren Telefon 063-91341
und die Grosshandelsfirmen

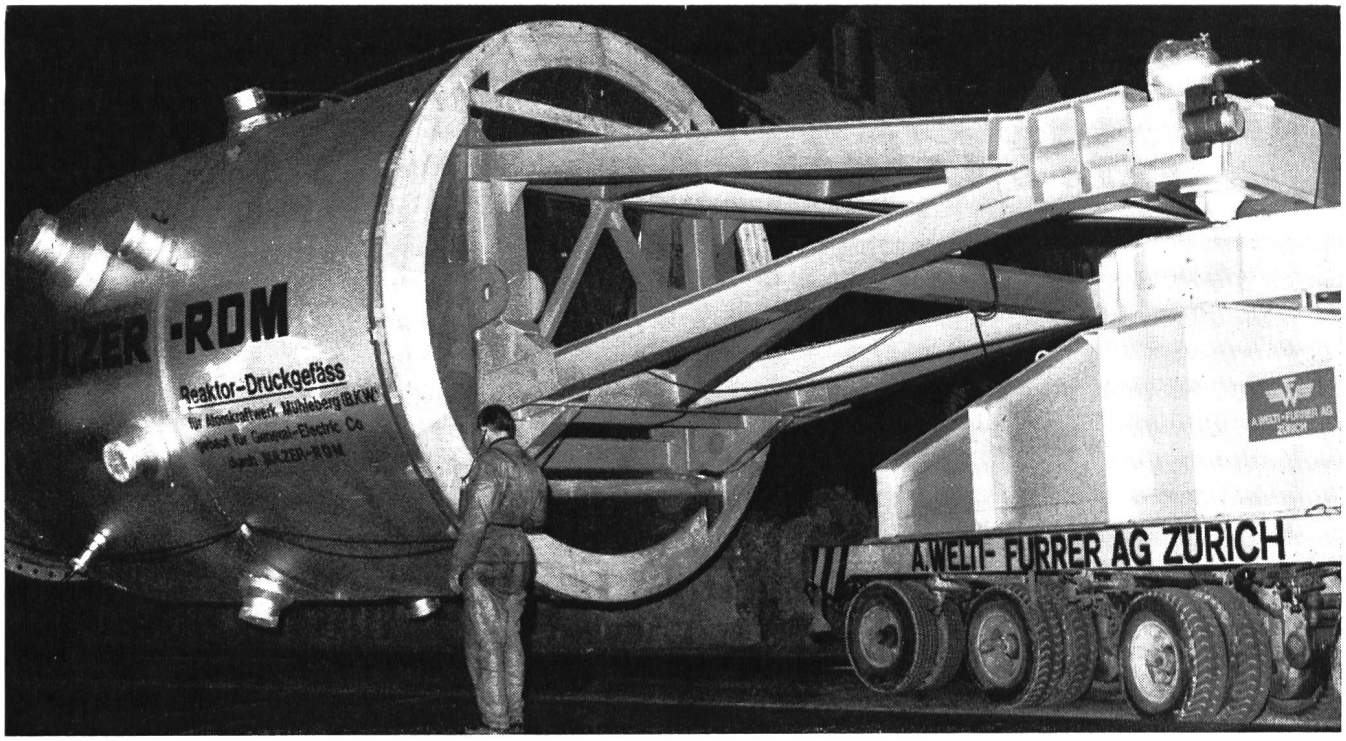

Über 120 Tonnen Gewicht, 8 Meter Länge und mehr als 5 Meter Durchmesser weist dieser Unterteil eines Reaktorgefässes auf.

Der 55 m lange Welti-Furrer Transportzug führte von Winterthur nach dem im Kanton Bern gelegenen Atomkraftwerk Mühleberg.

Schwertransporte bis zu 350 t Stückgewicht, mobile Schwerstkrane bis 500 t Hubkapazität, Transport-Engineering, Fabrikumzüge.

A. Welti-Furrer AG

Telefon 051 44 12 11, Telex 55145
Hardstrasse 225, 8005 Zürich,

Wer den GUTOR-Hausanschlusskasten verwendet findet ihn richtig.
Technisch richtig und im Preis richtig.

GUTOR-
Hausanschlusskasten
25, 60, 100, 160 und 250 A.

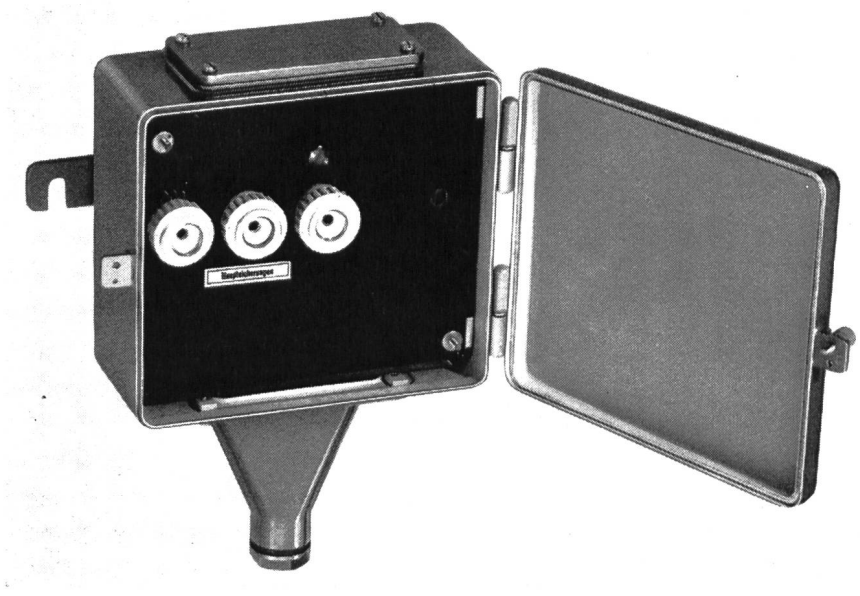

Der GUTOR-Hausanschlusskasten ist aus 1,5 mm Stahlblech und glanzverzinkt. Zur Ausrüstung gehören Sicherungselemente, plombierbarer Berührungsschutz und eine den Vorschriften entsprechende Erdklemme. Sämtliche Kastengrössen sind wahlweise mit Endverschlüssen für Papier-Bleikabel, mit Stopfbüchsen für Tdc-Kabel und mit Rohranschlussplatten für Panzerrohre erhältlich. Verlangen Sie unsere Liste 103 d.

GUTOR AG 5430 Wettingen Telephon 056 6 25 25

GUTOR

HEER
Kanal
für elektrische Kabel

patentiert

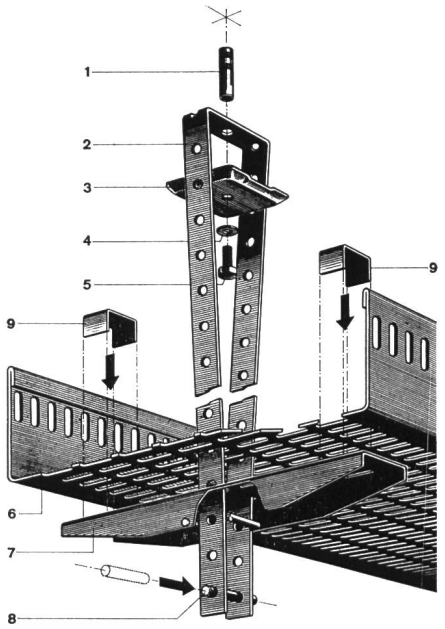

Neuartige, verstellbare, zentrale Decken-Aufhängung. Kein Einfädeln mehr. Die Kabel werden gestreckt eingelegt, da keine seitlichen, störenden Aufhängungen. Keine Spezialwerkzeuge nötig. Stark verkürzte Montagezeiten, auch mit ungelerntem Personal.

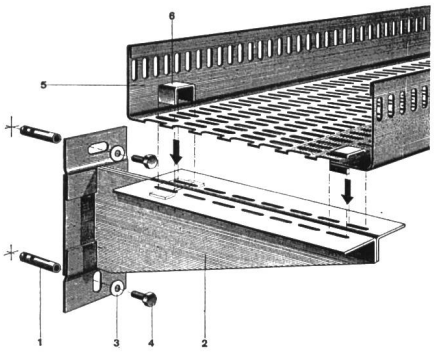

Decken- und Wandbefestigungen sind normalisiert. 5 HEER-Kanalbreiten: 140, 210, 280, 350 und 420 mm. Dazu passende Zubehörteile: Horizontale und vertikale Bogenstücke, T-Stücke, +-Stücke, Reduktions- und Abzweigstücke usw.

Einige Referenzen: Geigy-Werke AG, Schweizerhalle — F. Hoffmann-La Roche & Co. AG, Basel und Sisseln — NOK — SBB Werkstätten Olten, Hägendorf und Yverdon — Emser Werke AG, Domat — Dätwyler AG, Altdorf — VOLG, Winterthur — CIBA AG, Basel und Monthey — Saurer AG, Arbon — Gebr. Sulzer AG, Winterthur — ETH-Neubauten Hönggerberg, Zürich — Neubau Fernsehstudio Zürich-Seebach — Höhere Technische Lehranstalt, Windisch — Kieswerke Hüntwangen und Wil bei Rafz ZH — EW der Städte Basel, Bern, Winterthur u.a.m.

H. Heer & Co. 4600 Olten
Gelochte Bleche / Streckmetall
Industriestrasse 28

Telefon 062 211633

Leistungsfähig — Individuell — Seit 1875

Schneckenpumpen

Schneckenpumpen zur Förderung von rohen Abwässern in Kläranlagen, Kollektoren, Entwässerungs- und Bewässerungsanlagen, etc.

Ein in zahlreichen Anlagen bewährtes Produkt.

Lieferbar in Grössen zwischen 0,4 bis 3 m Ø für Förderhöhen bis 7 m in einer Stufe.

Wir beraten Sie gerne und unverbindlich.

GIROUD - OLMA

Giroud-Olma AG
Maschinen- und Stahlbau
4600 Olten
Telefon 062 21 40 14

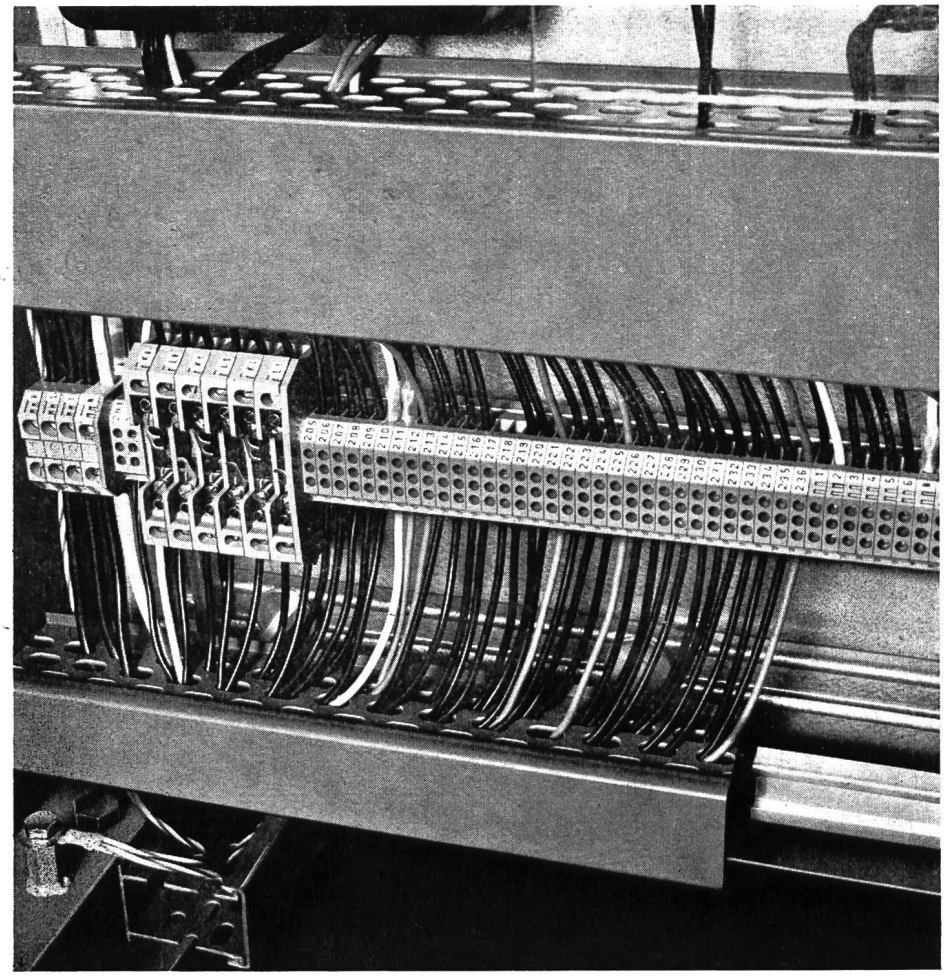

Woertz Klemmen
2,5 - 240 mm², 500 V
mit gefederter Klemmvorrichtung, unzerbrechlichem Isolierkörper, guten Bezeichnungsmöglichkeiten und günstigem Preis für den fortschrittlichen Schalttafelbau

OSKAR WOERTZ BASEL

Fabrik elektrotechnischer Artikel
Eulerstrasse 55, CH-4002 Basel
℘ 061 - 23 45 30, Telex 63 179

WALTER J. HELLER AG

Bauunternehmung

BERN

Sion Lugano Ilanz

HOCHBAU
Wohnungs- und Industriebau

TIEFBAU
Allgemeiner Tiefbau
Tunnel-, Stollen- und Brückenbau
Hydr. Pressrohrvortrieb

du plus petit câble Tdc à basse tension... au plus gros
câble à huile sous pression pour 400 kV

vom kleinsten
Tdc-Niederspannungskabel...
bis zum grössten 400 kV Öldruckkabel

Câbles électriques Cortaillod

2016 Cortaillod Suisse tél. 038 6 42 42

Beratung
Planung
Projektierung
Koordinierung

Abwasserreinigungsanlagen
Wasseraufbereitung
Kehrichtverbrennungsanlagen
Ventilations- und Lüftungsanlagen
Hoch- und Industriebau
Grossüberbauungen

75 Jahre Ingenieurtätigkeit im Dienste unseres Landes

Elektro-Watt
Ingenieurunternehmung AG
Zürich Postfach 8022