Objekttyp: **Advertising**

Zeitschrift: **Wasser- und Energiewirtschaft = Cours d'eau et énergie**

Band (Jahr): **63 (1971)**

Heft 2-3

PDF erstellt am: **24.05.2024**

Nutzungsbedingungen

Die ETH-Bibliothek ist Anbieterin der digitalisierten Zeitschriften. Sie besitzt keine Urheberrechte an den Inhalten der Zeitschriften. Die Rechte liegen in der Regel bei den Herausgebern.
Die auf der Plattform e-periodica veröffentlichten Dokumente stehen für nicht-kommerzielle Zwecke in Lehre und Forschung sowie für die private Nutzung frei zur Verfügung. Einzelne Dateien oder Ausdrucke aus diesem Angebot können zusammen mit diesen Nutzungsbedingungen und den korrekten Herkunftsbezeichnungen weitergegeben werden.
Das Veröffentlichen von Bildern in Print- und Online-Publikationen ist nur mit vorheriger Genehmigung der Rechteinhaber erlaubt. Die systematische Speicherung von Teilen des elektronischen Angebots auf anderen Servern bedarf ebenfalls des schriftlichen Einverständnisses der Rechteinhaber.

Haftungsausschluss

Alle Angaben erfolgen ohne Gewähr für Vollständigkeit oder Richtigkeit. Es wird keine Haftung übernommen für Schäden durch die Verwendung von Informationen aus diesem Online-Angebot oder durch das Fehlen von Informationen. Dies gilt auch für Inhalte Dritter, die über dieses Angebot zugänglich sind.

Ein Dienst der *ETH-Bibliothek*
ETH Zürich, Rämistrasse 101, 8092 Zürich, Schweiz, www.library.ethz.ch

http://www.e-periodica.ch

OERLIKON

051 - 46 84 20

Stationär- und
Traktions-Batterien
Ladegleichrichter
Wechselrichter
Regeltransformatoren
Auto-, Motorrad-
und Bootsbatterien
Batterie-Zubehör

Kennzeichen Ihrer Spezialisten für netzunabhängige Stromversorgung

Durchschnittlich rechnet man mit 3 Netzausfällen pro Jahr von 35 Minuten Dauer. Störungen durch Unterhalts- und Erweiterungsarbeiten inbegriffen. Beugen Sie diesen Zeit und Geld kostenden Unterbrüchen vor. Mit einer netzunabhängigen Stromlieferungsanlage von OERLIKON. Bei Stromausfall übernimmt die Batterie ohne Verzögerung und vollautomatisch die Speisung der Verbraucher. Wir liefern auch die entsprechend dimensionierten Ladegleichrichter für eine zuverlässige Ladung der Batterien.

Verlangen Sie unverbindlich unsere ausführlichen Dokumentationen oder noch besser: Rufen Sie uns an!

Accumulatoren-Fabrik Oerlikon
8050 Zürich

Binzmühlestrasse 86, Telefon 051 - 46 84 20

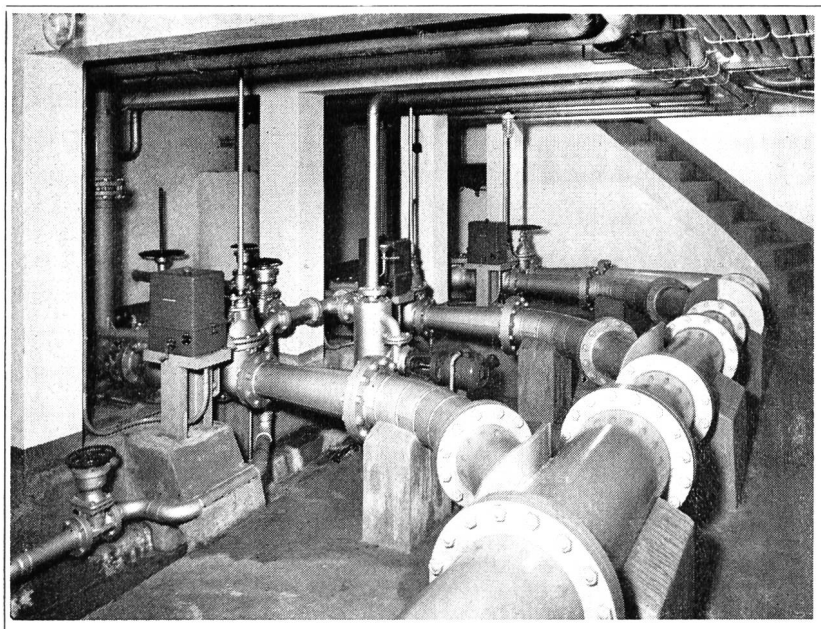

PUMPEN MASCHINEN

diebold

liefert nicht nur Pumpen für Trinkwasser, Brauchwasser, Schmutzwasser, Fäkalien usw. **Diebold** baut auch ganze Anlagen.

Lassen Sie sich durch unsere Spezialisten beraten

Gebr. Diebold AG Pumpenbau CH-5400 Baden

Telefon (056) 2 56 77

PRÄZISIONSABSTECKUNGEN UNTER TAG

GEODÄTISCHE KONTROLLMESSUNGEN AN STAUMAUERN

Ingenieurbureau Walter Schneider AG Chur

Kern Aarau liefert vollständige Präzisions-Meßausrüstungen zur Absteckung, Kontrolle und Überwachung von Bauwerken jeder Art. Besonders bei Deformationsmessungen an Staumauern und -dämmen von Wasserkraftanlagen spielen die zuverlässigen und präzisen Kern-Instrumente eine immer wichtigere Rolle.
Eine reichhaltige, illustrierte Broschüre über die verschiedenen Meßmethoden und die dafür geeigneten Kern-Ausrüstungen stellen wir Interessenten gerne zu.

Kern SWISS

Kern & Co. AG Aarau
Werke für Präzisionsmechanik und Optik

Senden Sie mir bitte Ihre Broschüre
‹Präzisions-Meßausrüstungen›

Name _____
Beruf _____
Adresse _____
Bitte Coupon an Kern & Co. AG 5001 Aarau senden

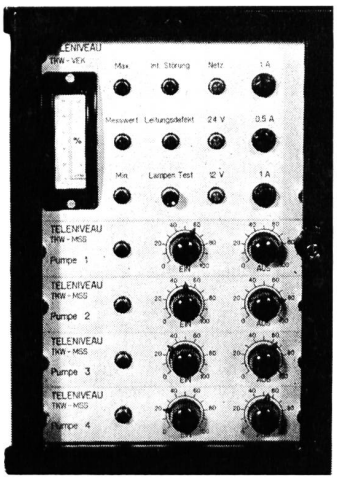

Fernwirkanlage für Wasserversorgungen

- Fernübertragung eines Analog-Messwertes z. B. Wasserspiegel und 2 Grenzwertsignale
- Signale und Speisung auf nur **einer** 2-adrigen Leitung
- Übertragungsdistanz mit üblicher Telephonleitung 15 km
- Eingebaute Leitungsüberwachung auf Kurzschluss und Unterbruch mit Anzeige
- Eingebaute Eigenüberwachung meldet laufend den richtigen Betriebszustand
- Bis zu 4 Pumpeneinschübe mit einstellbarem Ein- und Ausschaltwert

Erni + Co Elektro-Industrie
8306 Brüttisellen-Zürich

Telefon 051 / 93 12 12
Telex 53 699

ERNI

Speicherseen der Alpen

Sonderheft der WEW Nr. 9 1970,

H. Link: Speicherseen der Ostalpen, Speicherseen der Westalpen

Inhalt: Allgemeiner Ueberblick — Speicherseen in Betrieb oder Bau — Geplante Speicherseen — Die Speicherseen in den nördlichen Ostalpen — in den südlichen Ostalpen — geplante Speicherseen in den Ostalpen — Die Speicherseen der Westalpen — nördlich des Hauptkamms — westlich des Hauptkamms — südlich des Hauptkamms — geplante Speicherseen in den Westalpen — Schlussbetrachtungen — Schrifttum

120 Seiten zweisprachig, deutsch und französisch, 70 ein- oder mehrfarbige Abbildungen, Uebersichtskarte 1:1 000 000
Preis Fr. 25.— (ab 10 Ex. Fr. 22.—)

Bassins d'accumulation des Alpes

Numéro spécial de Cours d'eau et énergie No. 9 1970

H. Link: Bassins d'accumulation des Alpes orientales et des Alpes occidentales

Sommaire: Aperçu général — Bassins d'accumulation en exploitation ou en construction — Bassins d'accumulation projetés — Les bassins d'accumulation des Alpes orientales, versant nord — versant sud — Bassins projetés dans les Alpes orientales — Les bassins d'accumulation des Alpes occidentales, au nord de la crête principale — à l'ouest de la crête principale — au sud de la crête principale — Bassins projetés dans les Alpes occidentales — Conclusion — Bibliographie

120 pages en langues française et allemande parallèles, 70 illustrations en noir ou en couleurs, carte synoptique 1:1 000 000
Prix fr. 25.— (10 ex. à fr. 22.—)

Schweizerischer Wasserwirtschaftsverband, Rütistr. 3A, CH-5400 Baden, Telefon 056 / 2 50 69

HEER
Kanal
für elektrische Kabel

patentiert

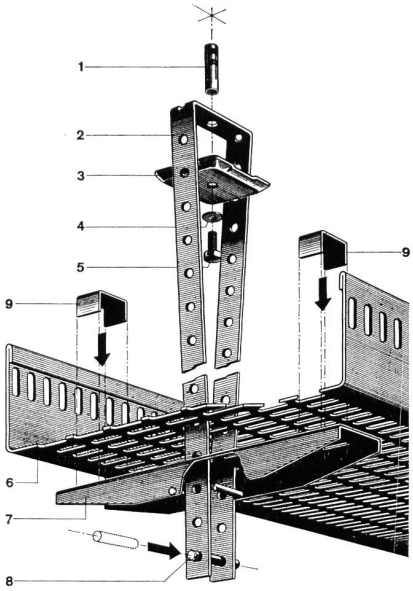

Neuartige, verstellbare, zentrale Decken-Aufhängung. Kein Einfädeln mehr. Die Kabel werden gestreckt eingelegt, da keine seitlichen störenden Aufhängungen. Keine Spezialwerkzeuge nötig. Stark verkürzte Montagezeiten, auch mit ungelerntem Personal.

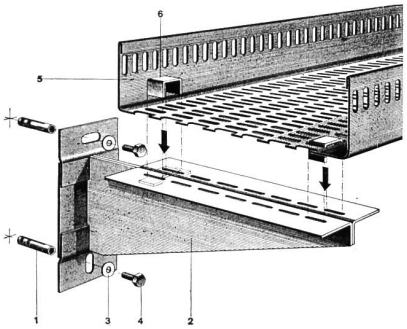

Decken- und Wandbefestigungen sind normalisiert. 5 HEER-Kanalbreiten: 140, 210, 280, 350 und 420 mm. Dazu passende Zubehörteile: Horizontale und vertikale Bogenstücke, T-Stücke, +-Stücke, Reduktions- und Abzweigstücke usw.

Einige Referenzen: Geigy-Werke AG, Schweizerhalle — F. Hoffmann-La Roche & Co. AG, Basel und Sisseln — NOK — SBB-Werkstätten Olten, Hägendorf und Yverdon — Emser Werke AG, Domat — Dätwyler AG, Altdorf — VOLG Winterthur — CIBA AG, Basel und Monthey — Saurer AG, Arbon — Gebr. Sulzer AG, Winterthur — ETH-Neubauten Hönggerberg, Zürich — Neubau Fernsehstudio Zürich-Seebach — Höhere Technische Lehranstalt, Windisch — Kieswerke Hüntwangen und Wil bei Rafz ZH — EW der Städte Basel, Bern, Winterthur u.a.m.

Mustermesse Basel
Halle 5, Stand 525 Lochbleche, Streckmetall
Halle 22, Stand 465 Kabelkanäle Heer

H. Heer & Co. 4600 Olten
Gelochte Bleche / Streckmetall
Industriestrasse 28

Telefon 062 211633

Leistungsfähig — Individuell — Seit 1875

SIMON-Hebebühnen

Die dreidimensionale Beweglichkeit macht die Simon-Hydraulik-Plattform zum idealen Arbeitsgerät für

- Fassadenreinigung
- Gebäude-Unterhalt
- Montagearbeiten
- Wartung von Beleuchtungsanlagen
- Brandbekämpfung und Rettungsdienst und für vieles andere mehr.

Die Simon-Hebebühnen lassen sich vom Drehtisch oder vom Arbeitskorb aus sicher, leicht und schnell bedienen. Als Trägerfahrzeug eignen sich Lastwagen, Elektrokarren, Anhänger usw.
Simon-Hebebühnen sind zu Tausenden in aller Welt im Einsatz. Auch in der Schweiz. Verlangen Sie Referenzen und eine sachkundige Beratung durch unsere erfahrenen Spezialisten.

Modell	Arbeitshöhe	Nutzlast im Korb
LH.28	8,5 m	170 kg
U.35	10,7 m	200 kg
U.40	12,0 m	160 kg
D.40	12,2 m	350 kg
D.50	15,2 m	230 kg
D.56	17,1 m	170 kg
S.70	21,3 m	510 kg
S.85	26,0 m	365 kg

Robert Aebi

Robert Aebi AG
Uraniastrasse 31/33
8023 Zürich
Telefon 051/231750

Seit 60 Jahren
im Dienste der Kundschaft.

Gebrüder DARANI

Hauptsitz: Faido

Tel. 094 / 9 10 22 / 23 / 24

Filialen in **Kriens, Chur, Sitten**

Werkplätze: Littau (LU)
Bodio (TI) — Landquart (GB) — Chamoson (VS)
mit SBB-Anschluss.

Sandstrahlreinigung — Spritzmetallisierung
Mechanische und chemische Entrostungsarbeiten
Isolierungen jeder Art.
Korrosionsschutz für unter Wasser gegen hohe Beanspruchungen
und besondere Einflüsse.

Heliswiss schafft's im Fluge

Vergessen Sie Krane, Träger und Maultiere!
Transporte und Arbeiten aller Art besorgt der Helikopter besser, billiger und schneller.

Heliswiss hat Erfahrung in allen erdenklichen Helikopter-Operationen.
Verlangen Sie bitte unverbindliche Beratung und Offerten.

Schweizerische Helikopter AG
Flugplatz Bern-Belpmoos
3123 Belp
Telefon 031 54 33 11

Offert- und Einsatzbüro
Telefon 031 54 33 14

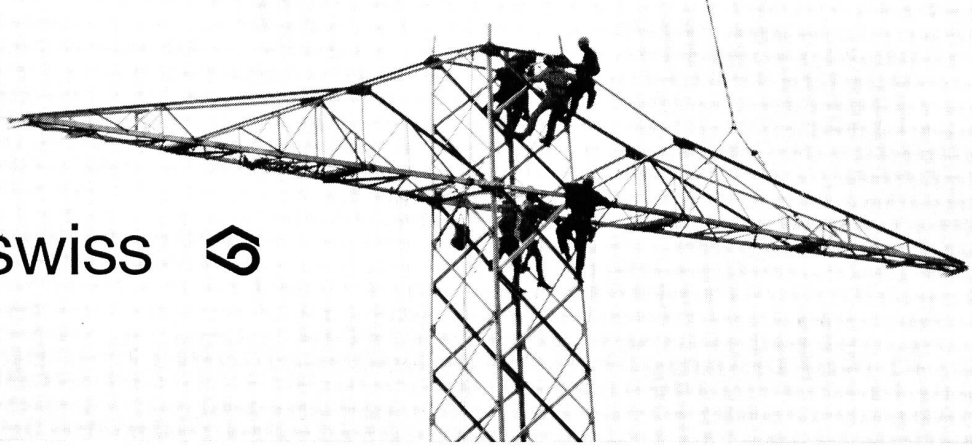

Heliswiss

Excenter Schneckenpumpen Typ HSP

STÖCKLI

für Abwasser-Anlagen, Kläranlagen, Schlamm, Fäkalien, usw.

Die Stöckli-Schneckenpumpe fördert alle Arten von Fördergut, selbst wenn durchsetzt ist. Sie ist selbstansaugend. dies mit Dickteilen, kleineren Steinen usw.

4 verschiedene Grössentypen,
von 40—100 m³/h Leistung, erstklassige Qualität, für Dauerleistungen gebaut.
Schweizerfabrikat.
Verlangen Sie Prospekte und Unterlagen.

Stöckli AG, Maschinenfabrik, 6018 Buttisholz LU
Die älteste Pumpenfabrik
Telefon 045 3 42 47

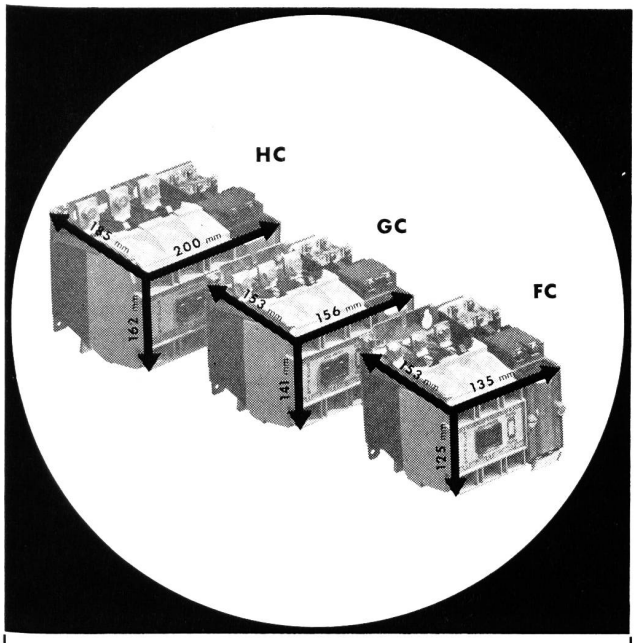

NEU! Kompaktschütze Reihe C

LEISTUNG
Dreipolige Schütze mit maximal 6 Hilfsschaltern
(3 S+3Ö bis 5 S+1Ö).
Elektrische Kenndaten nach IEC 158:

Schützgrösse	I_{th} AC 1	P bei 380 V, 3~ AC 3/AC 4
CN2-FC	80 A	37 kW
CN2-GC	125 A	55 kW
CN2-HC	200 A	90 kW

VORTEILE IM BETRIEB

Betriebssicherheit und grosse Lebenserwartung durch:

- vollständig vergossene Spule (optimaler Wärmeausgleich verhindert Windungsschlüsse)
- eingebauter, unveränderlicher Luftspalt (auf Lebenszeit sicheres Trennen und geräuschloser Magnetschluss)
- feinstgeschliffene Kipphebelachsen in verschleissarmen Lagern
- praktisch prellfreie Kontaktanordnung mit Stossdämpfer (geringfügiger Kontaktverschleiss beim Schliessen)
- neuartige, patentierte Lichtbogenführung und zwangsläufige Löschung (geringster Kontaktabbrand beim Öffnen)
- 2,5 Mio Schaltspiele ohne Kontaktwechsel in AC 3-Betrieb
- Stossunempfindlich durch Masseausgleich zwischen beweglicher Kontaktbrücke und Anker

VORTEILE IM STEUERUNGSBAU

- Kompaktform
- Zeitersparnis durch 3-Punkt-Befestigung und in einer Ebene liegende Haupt- und Steuerstromklemmen mit selbstanhebenden Klemmenstücken
- Hauptpole können wahlweise rechts oder links vom Magnetsystem montiert werden; erleichtert z. B. Aufbau von Wendeschützen mit mechanischer Zwangsverriegelung

THERMISCHE DIFFERENTIALRELAIS

- In Verbindung mit den Schützen sichern die neuen, thermischen kompensierten Differentialrelais einen zuverlässigen Motorschutz.

ATTRAKTIVE PREISE

Telemecanique

Abt. 40, Südbahnhofstr. 14c, **3000 Bern,** Telefon (031) 45 66 81

Normkasten LANZ

SWISS QUALITY

- stabile, formschöne Konstruktion
- absolut staubdicht und spritzwassersicher
- maximale Einschuböffnung
- Norm-Einbauteile
- grosses Lagersortiment
- preisgünstig

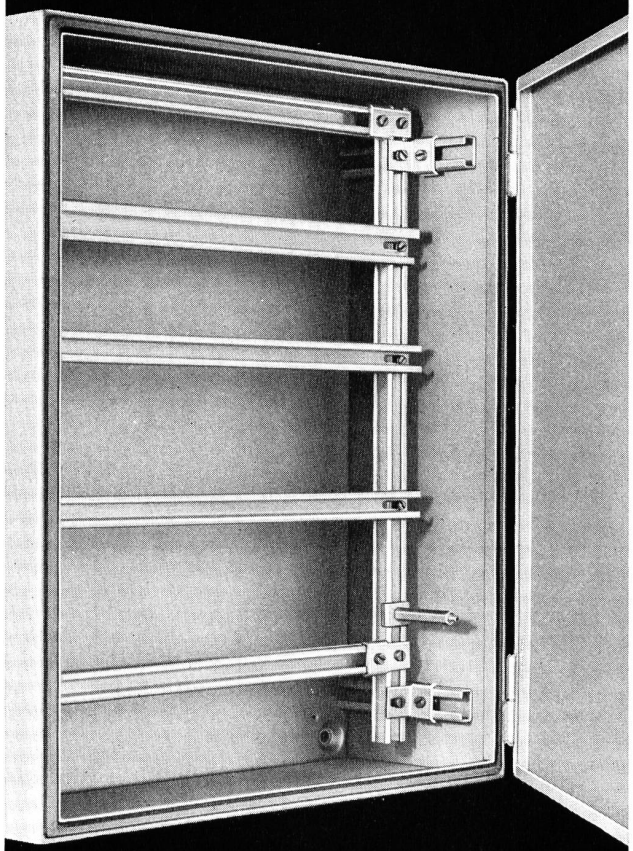

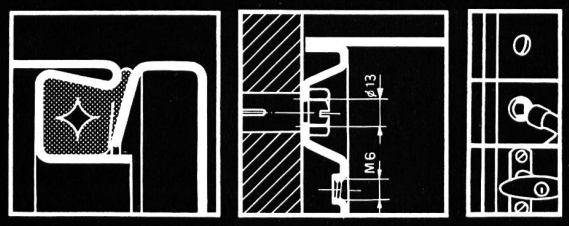

HERMANN LANZ AG
4853 MURGENTHAL
Fabrik für elektrotechnische Artikel und Metallwaren Telefon 063-91341
und die Grosshandelsfirmen

Kraftwerke Oberhasli AG Innertkirchen

Staumauer Oberaar

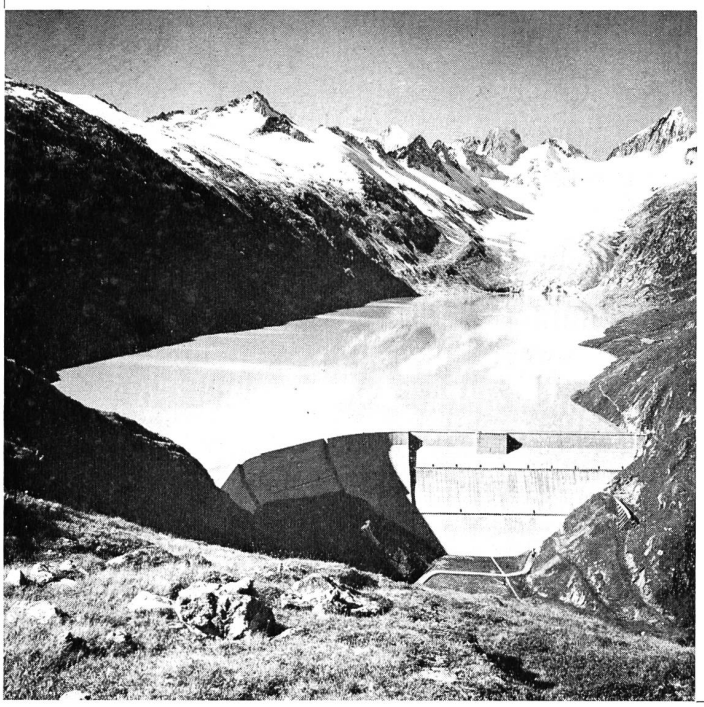

Gegründet 1925
Aktionäre: Bernische Kraftwerke AG, Kanton Basel-Stadt, Stadt Bern und Stadt Zürich
Aktienkapital 60 Millionen Franken

Kraftwerke

Oberaar, Handeck I, Handeck II, Innertkirchen I, Fuhren, Hopflauenen, Innertkirchen II
Turbinenleistung total 804 000 PS

Stauanlagen

Oberaar, Trübtensee, Totensee, Grimsel, Gelmer, Räterichsboden, Mattenalp
Totaler Stauinhalt 210 Mio m³

Energieproduktion

Sommer 828 Mio kWh
Winter 678 Mio kWh
Mittlere Jahresproduktion 1506 Mio kWh

Eidg. Amt für Strassen- und Flussbau

sucht per sofort oder nach Uebereinkunft je einen

diplomierten Bauingenieur

und

Ingenieur-Techniker HTL

als Mitarbeiter für die Planung und den Ausbau des schweizerischen Hauptstrassennetzes.

Der Aufgabenbereich umfasst die Mitarbeit bei der Planung sowie die Prüfung und Beurteilung von Strassenprojekten. Erwünscht ist die Befähigung zur Durchführung von systematischen Untersuchungen und Abfassung von Berichten.

Interessenten bietet sich eine interessante Lebensstellung mit zeitgemässer Honorierung und guten Sozialleistungen.

Schriftliche Bewerbungen mit Handschriftprobe sowie vollständigen Angaben über Bildungsgang, bisherige Tätigkeit, Gehaltsansprüche und Referenzen sind zu richten an das

EIDG. AMT FÜR STRASSEN- UND FLUSSBAU,
Monbijoustrasse 40, 3003 Bern.

Schweizer Mustermesse Basel
17.–27. April 1971

Das bedeutendste Angebot schweizerischer Qualitäts-Erzeugnisse

1971:
Beteiligung der Gruppen Transport und Fördertechnik; Kessel- und Radiatorenbau, Ölfeuerungsanlagen.

Öffnungszeiten: 8.30 bis 18 Uhr.
Tageskarten Fr. 5.–, an den besonderen Einkäufertagen, am 21., 22., 23. April ungültig.
Die Billette einfacher Fahrt sind zur Rückfahrt innert 6 Tagen gültig; sie müssen jedoch in der Messe abgestempelt werden.

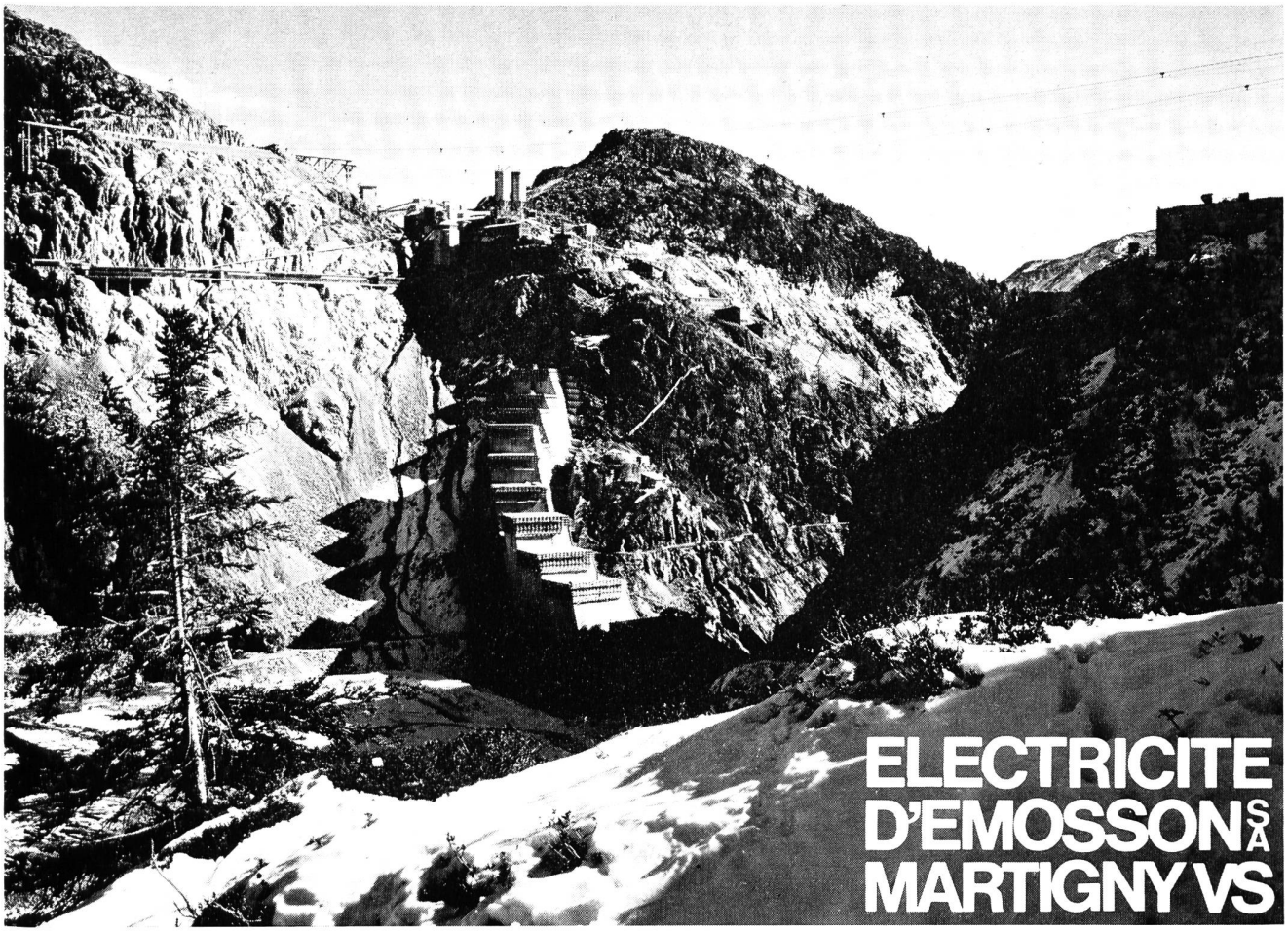

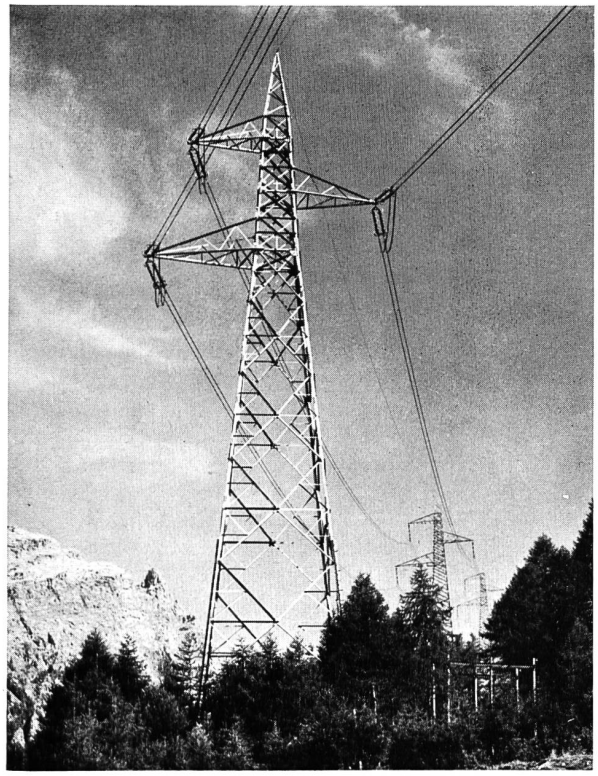

Der Weg des Stromes führt über verzinkte Masten

Unsere Spezialität:

Verzinkung von Uebertragungsmasten in Profileisen und Rohrkonstruktion

Verzinkung von Hoch- und Apparategerüsten für Freiluftstationen

Langbäder bis zu 20 m (längstes Bad Europas)
Tiefbäder für Stücke bis 5 x 1,6 m ∅

Weiteres aus unserem Fabrikationsgebiet:

Vollbadverzinnung

Isolierung von Röhren gegen Korrosion, mit Bitumen und Glasschleier- oder Jutebandagen

Galvanische Ueberzüge

Fabrikation der KUMA-Gitterroste und Bodenkanäle

Aktiengesellschaft

Kummler & Matter

Verzinkereiwerke
4658 Däniken SO, Telefon 062 65 11 54

STAUMAUER PUNT DAL GALL

KONSORTIUM
ZSCHOKKE - TORNO
STAUMAUER PUNT DAL GALL

Wir beschäftigen über 750 Ingenieure, Techniker und Zeichner und dehnen unsere Tätigkeitsgebiete ständig weiter aus

Energie, Wissen und Technik für die Gestaltung der Zukunft

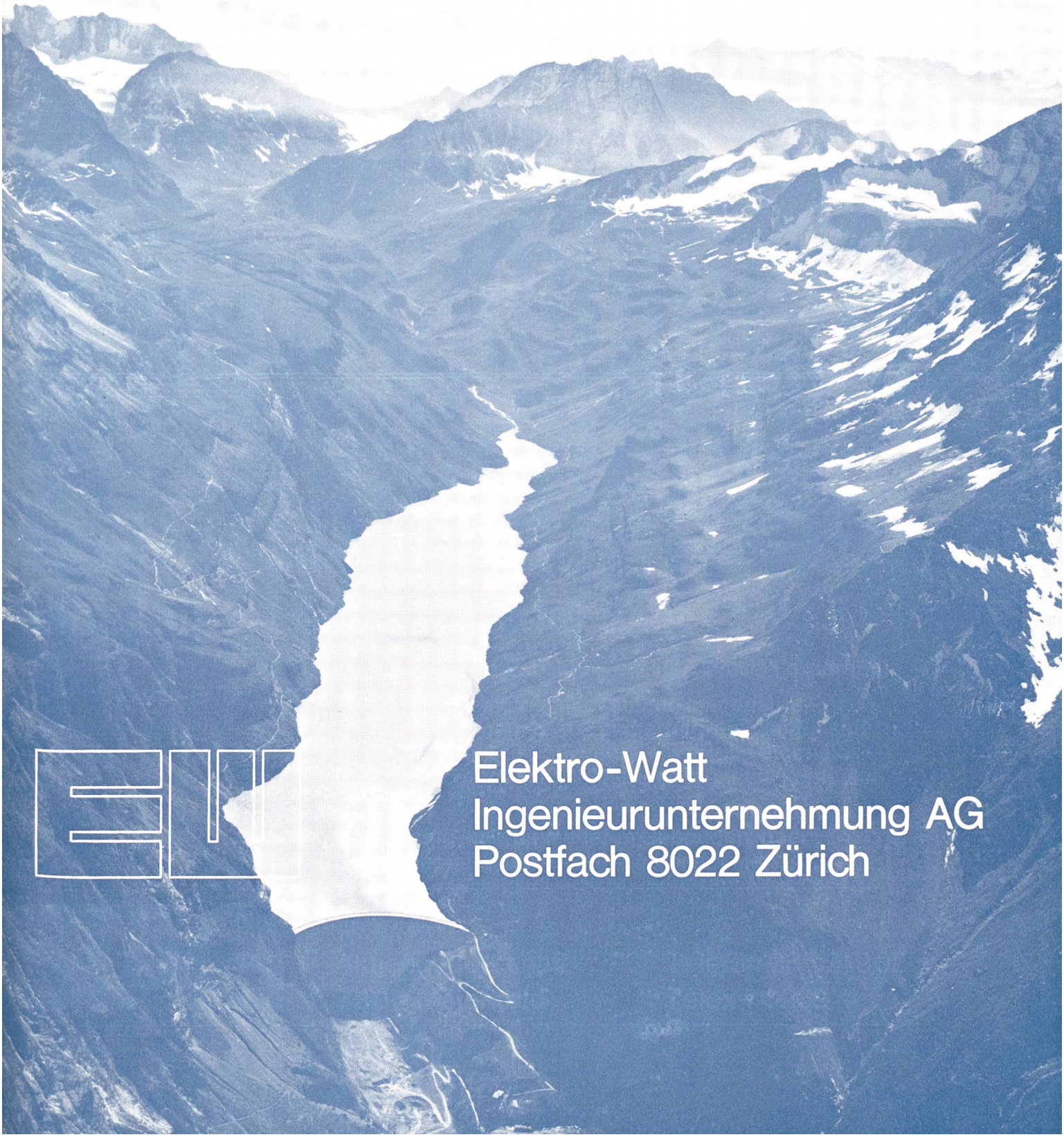

Elektro-Watt
Ingenieurunternehmung AG
Postfach 8022 Zürich

PFIFFNER PFIFFNER PFIFFNER PFIFFNER PFI

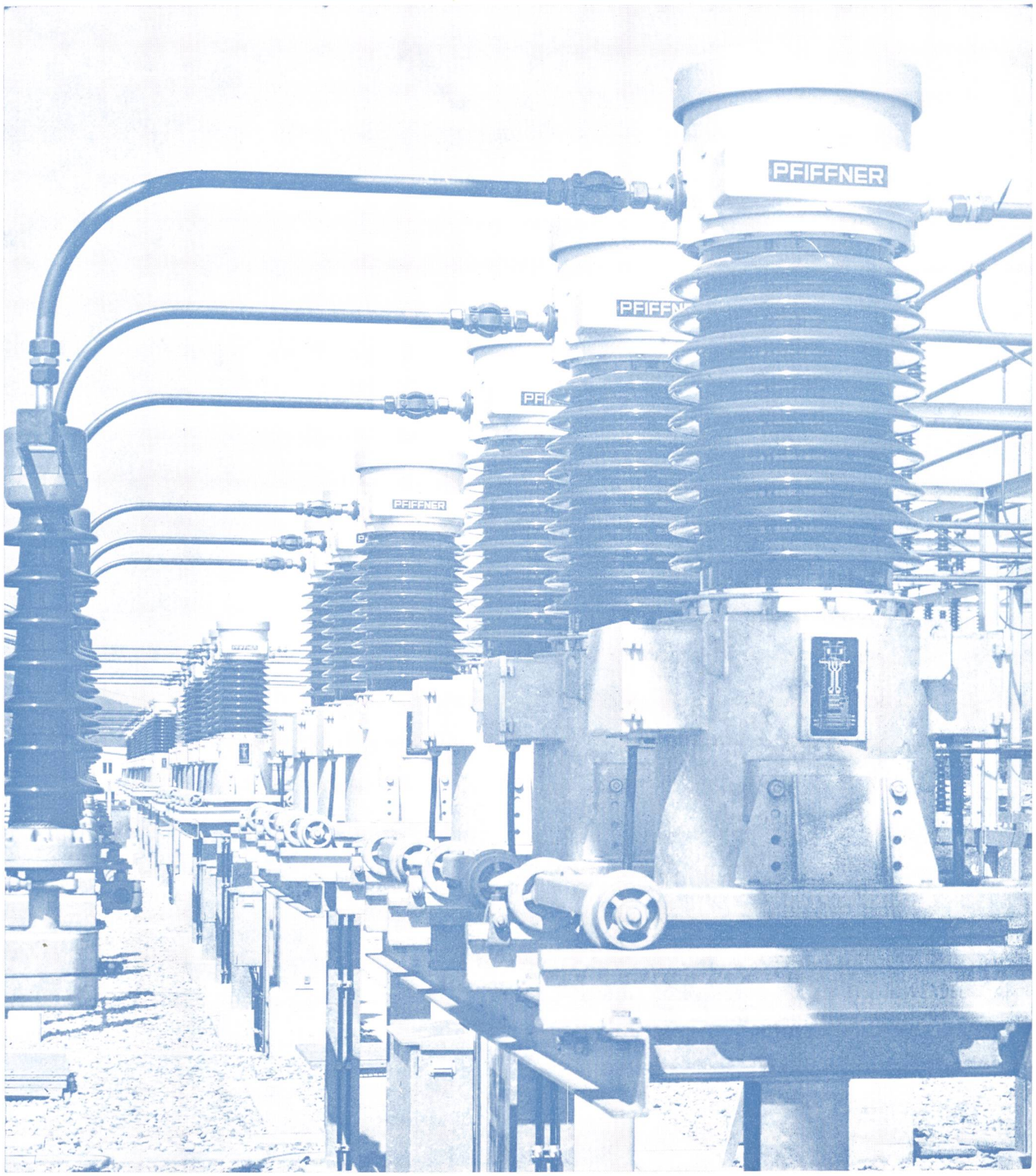

Aus unserem Fabrikations- und Lieferprogramm:

Messtransformatoren	Stromwandler, Spannungswandler und Messgruppen. Obenstehendes Bild zeigt Messgruppen für max. Betriebsspannung von 72,5 kV in vollständig geschlossener Bauart (luft- und gasfreier Membranverschluss) in einem schweizerischen Unterwerk.
Leistungstransformatoren	bis 20 kV in Trockenbauart, darüber in Ölisolation
Kunstharz-Erzeugnisse	Norm- und Formteile aller Art in EPOLIT-Kunstharzen
Elektro-Schweissgeräte	und Zubehör für die Hand- und Automatenschweissung
Röntgen- und Isotopen-Geräte	und Zubehör für die Industrie-Radiographie

Aktiengesellschaft EMIL PFIFFNER & Co. Fabrik elektr. Apparate 5042 HIRSCHTHAL/AG