Objekttyp: **Advertising**

Zeitschrift: **Wasser- und Energiewirtschaft = Cours d'eau et énergie**

Band (Jahr): **67 (1975)**

Heft 11-12

PDF erstellt am: **24.05.2024**

Nutzungsbedingungen

Die ETH-Bibliothek ist Anbieterin der digitalisierten Zeitschriften. Sie besitzt keine Urheberrechte an den Inhalten der Zeitschriften. Die Rechte liegen in der Regel bei den Herausgebern.
Die auf der Plattform e-periodica veröffentlichten Dokumente stehen für nicht-kommerzielle Zwecke in Lehre und Forschung sowie für die private Nutzung frei zur Verfügung. Einzelne Dateien oder Ausdrucke aus diesem Angebot können zusammen mit diesen Nutzungsbedingungen und den korrekten Herkunftsbezeichnungen weitergegeben werden.
Das Veröffentlichen von Bildern in Print- und Online-Publikationen ist nur mit vorheriger Genehmigung der Rechteinhaber erlaubt. Die systematische Speicherung von Teilen des elektronischen Angebots auf anderen Servern bedarf ebenfalls des schriftlichen Einverständnisses der Rechteinhaber.

Haftungsausschluss

Alle Angaben erfolgen ohne Gewähr für Vollständigkeit oder Richtigkeit. Es wird keine Haftung übernommen für Schäden durch die Verwendung von Informationen aus diesem Online-Angebot oder durch das Fehlen von Informationen. Dies gilt auch für Inhalte Dritter, die über dieses Angebot zugänglich sind.

Ein Dienst der *ETH-Bibliothek*
ETH Zürich, Rämistrasse 101, 8092 Zürich, Schweiz, www.library.ethz.ch

http://www.e-periodica.ch

Kraftwerke Oberhasli AG Innertkirchen

Gegründet 1925
Aktionäre: Bernische Kraftwerke AG,
Kanton Basel-Stadt, Stadt Bern und Stadt Zürich
Aktienkapital 60 Millionen Franken

Staumauer Oberaar

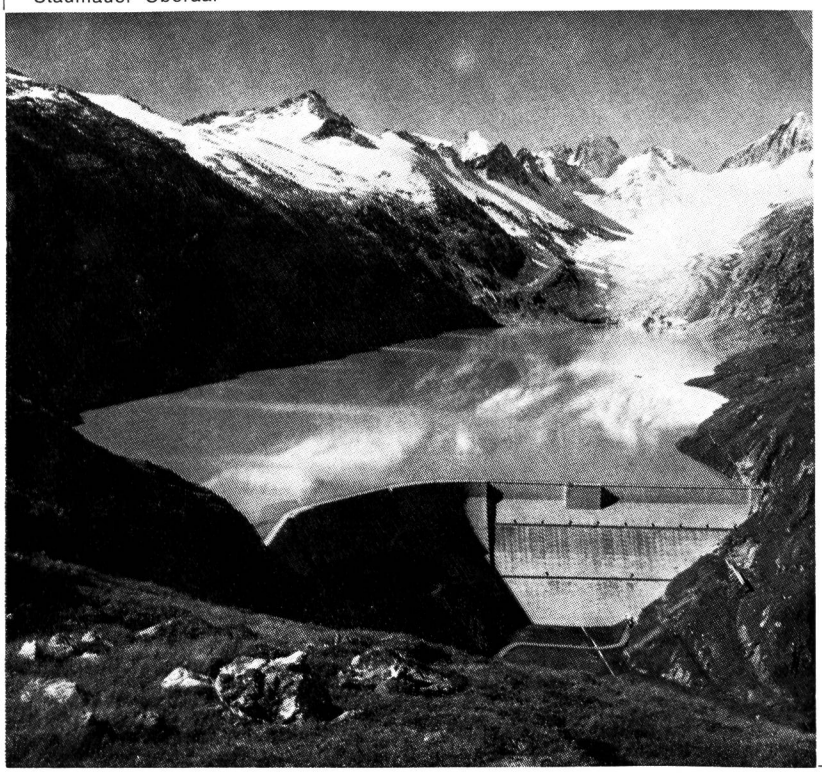

Kraftwerke

(bestehend)
Oberaar, Handeck I, Handeck II, Innertkirchen I, Fuhren, Hopflauenen, Innertkirchen II
Turbinenleistung 804 000 PS

(z. Z. im Bau)
Ueberleitung Handeck—Trift mit Zentrale Handeck III und Vollausbau der Zentralen Hopflauenen und Innertkirchen II
1972—1975

Umwälzwerk Oberaar—Grimsel mit Zentrale Grimsel II Ost
1973—1979
Turbinenleistung 484 000 PS

Stauanlagen

Oberaar, Trübtensee, Totensee, Grimsel, Gelmer, Räterichsboden, Mattenalp
Totaler Stauinhalt 210 Mio m^3

Energieproduktion

(heutiger Ausbau)

Sommer	828 Mio kWh
Winter	678 Mio kWh
Mittlere Jahresproduktion	1506 Mio kWh

(Nach Fertigstellung der neuen Anlagen rund 2500 Mio kWh)

Einbanddecke

Zur Aufbewahrung und Katalogisierung der Zeitschrift «Wasser- und Energiewirtschaft», Jahrgang 1975, offerieren wir Ihnen die

in Leinwand mit Silberprägedruck

Einbanddecken für frühere Jahrgänge können noch geliefert werden.

Bestell-Talon

Ich/wir bitte(n) um Zustellung der Einbanddecke 1975 der Zeitschrift «Wasser- und Energiewirtschaft»

Anzahl

____ schmale Decke (ohne Inseratenseiten) Fr. 13.— + Porto
____ breite Decke (mit Inseratenseiten) Fr. 16.— + Porto

Ich/wir sende(n) Ihnen die Hefte des Jahrgangs 1975 und bitte(n) Sie, diese wenn nötig zu vervollständigen und mit/ohne Inseratenseiten einzubinden.

(Einbindearbeit ohne Decke und Ergänzungshefte) Fr. 30.— + Porto

Adresse des Bestellers:

(Einsenden an: Schweizerischer Wasserwirtschaftsverband, Rütistr. 3A, 5401 Baden, Telefon 056/22 50 69)

Überall dort, wo hohe Ströme sicher und zuverlässig abgenommen oder überführt werden müssen, sind **Hochstrom-Bolzenklemmen**

WOERTZ

am richtigen Platz.

SEV-Qualitätszeichen bis 800 V

Stromklemmen in 3 Grössen:

bis 95 mm²
bis 185 mm²
bis 300 mm²

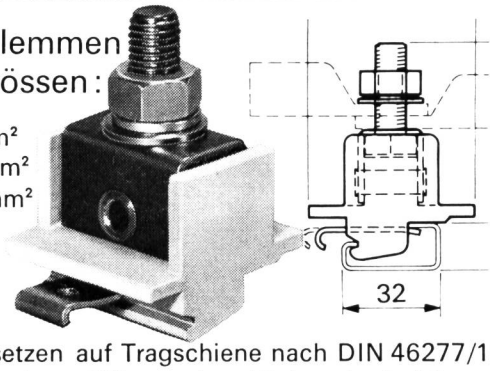

Zum Aufsetzen auf Tragschiene nach DIN 46277/1 mit Verriegelung. Mit unzerbrechlichem Isolierkörper aus Polyamid 6.6, temperaturbeständig von −30° C bis +100° C. Bolzen und Metallgarnitur aus rostfreiem Stahl. Leiter gegen selbstlockern gesichert.

Schutzleiterklemmen in 2 Grössen:

bis 95 mm²
bis 150 mm²

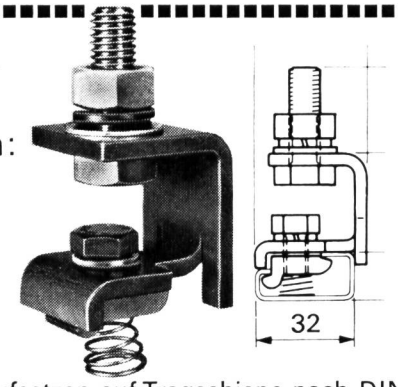

Ebenfalls zum Aufsetzen auf Tragschiene nach DIN 46277/1 mit Nutenstein. Klemmbügel aus Kupfer-Speziallegierung. Bolzen, Schrauben und Federn aus rostfreiem Stahl. Leiter und Verbindung auf Profilschiene gegen selbstlockern gesichert.

Verlangen Sie Unterlagen und Preisangebot

OSKAR WOERTZ BASEL

Fabrik elektrotechnischer Artikel CH-4002 Basel
Eulerstrasse 55 Telefon 061 23 45 30 Telex 63179

Wir verteilen Energie.
Strom für Sie.
Bei Tag und bei Nacht.
Sicher.

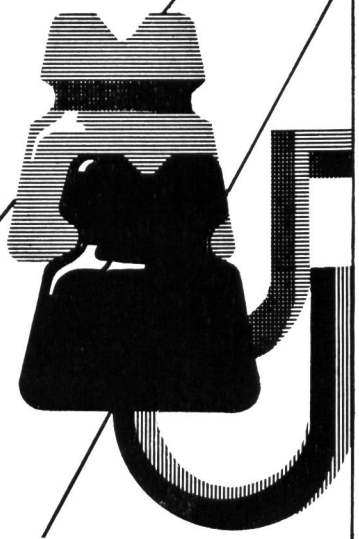

AEW

Aargauisches Elektrizitätswerk Aarau

Strömungswächter und Durchfluss-Mengenmesser

für gasförmige und flüssige Körper (auch kynetisch zähe)

Explosionsgeschützte Ausführungen (d3n,sG5)

Auch Ausführungen für aggressive Medien

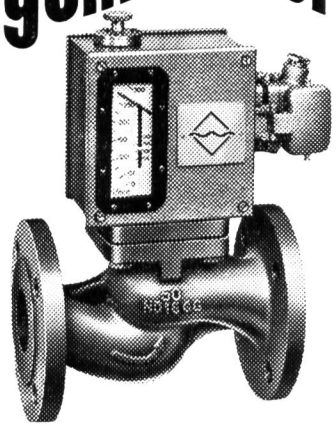

TECHNOKONTROLL AG

Wehntalerstrasse 249, 8046 Zürich
Telefon 01/57 84 00

Lansas Rohrverschlüsse

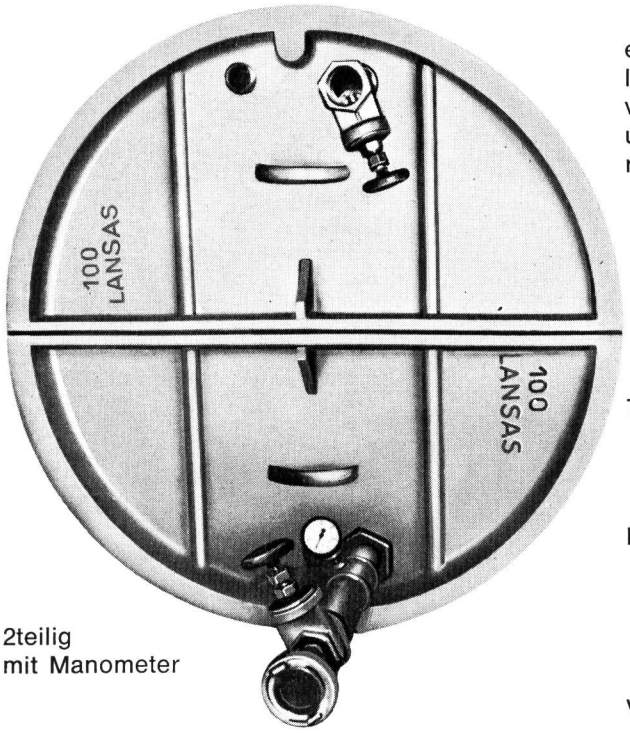

2teilig
mit Manometer

einfach
leicht
vielseitig
universal
robust

1 + 2teilig

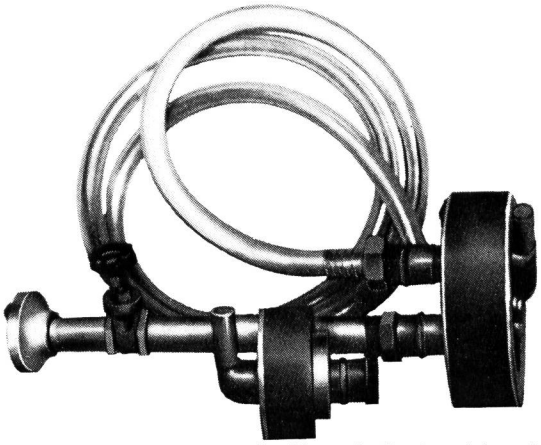

1teilig mit Steigschlauch

Lieferbar: ⌀ 10—100 cm 1teilig
⌀ 50—200 cm 2teilig
eiförmig 25/37½—120/180 cm

Verkauf und Beratung für die Schweiz

Telefon 01/740 68 96 **H. Jordi AG 8953 Dietikon**

Bühler

TAVERNE
SVIZZERA

Tel. 091/93 12 35 (5 linee)
Telegr.: BÜHLER TAVERNE
Telex 79384
Cto. cheq. post. 69 - 2679
Unione di Banche Svizzere
Lugano

Stahlbau
Stehtanks
Druckbehälter
Druckleitungen
Drehzahlregler
Wasserturbinen
Maschinenbau

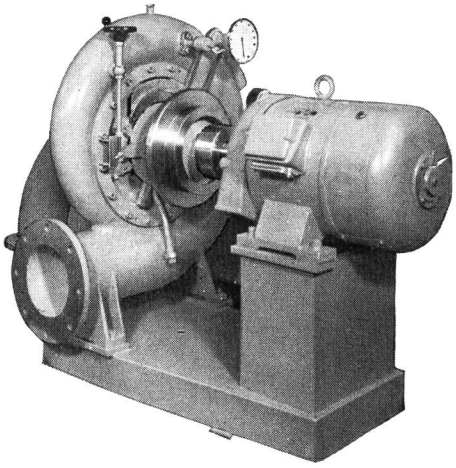

Hydraulische Turbinen mit kleiner und mittlerer Leistung

Infolge Exportschwierigkeiten haben wir 2 neuwertige Francis-Turbinen mit Oeldruckregler Typ «Bühler A» mit einem günstigen Verkaufspreis am Lager mit folgenden technischen Daten zur Verwertung:

Pos. 1 Gefälle 9 bis 20 m Resp. Leistung 10— 32 kW
Pos. 2 Gefälle 13 bis 30 m Resp. Leistung 32—110 kW

Die Turbinen sind bei uns gegen Voranmeldung zu besichtigen.

Ab Januar 1976 erscheint die «Wasser- und Energiewirtschaft» unter dem neuen Titel

wasser energie eau énergie air luft

Bisher Sprachrohr des Schweiz. Wasserwirtschaftsverbandes (SWV) ist sie künftig auch offizielles Verbandsorgan der Schweiz. Vereinigung für Gewässerschutz und Lufthygiene (VGL). Für die Inserenten bedeutet dies:

mehr Inhalt
mehr Reichweite
mehr Werbekraft

Verlangen Sie die Dokumentation 1976 bei: **IVA AG,** Postfach, 8035 Zürich, Tel. 01/26 97 40

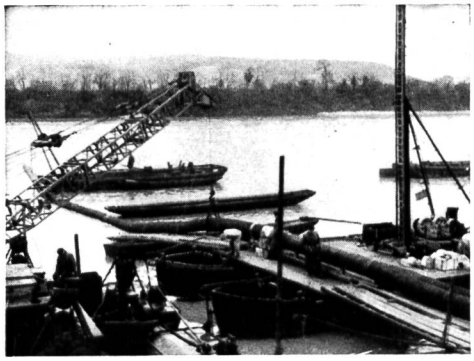

E. REIMANN AG BASEL St. Alban-Rheinweg 244
SCHIFF- UND WASSERBAU Telefon 061 41 21 41

Schiffsanlegestellen
Ramm- und Sprengarbeiten
Echographenaufnahmen
Froschmannarbeiten

Nassbaggerungen
Rohrabsenkungen
Dükerbau

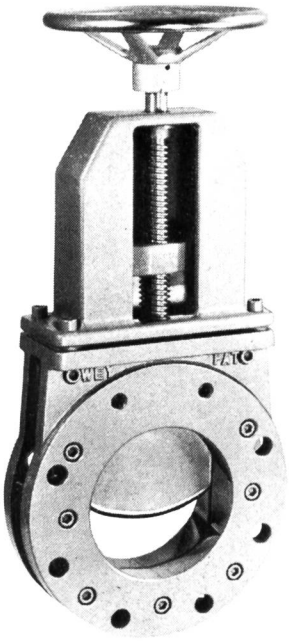

Schieber Pat. WEY sind:

kompakt
robust
absolut dicht
in verschiedensten
Anwendungsgebieten
tausendfach
bewährt!

Normschützen für Kläranlagen
Absperr- und Regulierklappen
Automatische Niveauregler
Automatische Druckregler
Druckschlag-Verhinderungsklappen
Rückschlagklappen

SISTAG

Maschinenfabrik Sidler Stalder AG
6274 Eschenbach LU
Telefon 041 89 18 75