Inserentenverzeichnis

Objekttyp: **Group**

Zeitschrift: **Zivilschutz = Protection civile = Protezione civile**

Band (Jahr): **44 (1997)**

Heft 6

PDF erstellt am: **04.06.2024**

Nutzungsbedingungen

Die ETH-Bibliothek ist Anbieterin der digitalisierten Zeitschriften. Sie besitzt keine Urheberrechte an den Inhalten der Zeitschriften. Die Rechte liegen in der Regel bei den Herausgebern.
Die auf der Plattform e-periodica veröffentlichten Dokumente stehen für nicht-kommerzielle Zwecke in Lehre und Forschung sowie für die private Nutzung frei zur Verfügung. Einzelne Dateien oder Ausdrucke aus diesem Angebot können zusammen mit diesen Nutzungsbedingungen und den korrekten Herkunftsbezeichnungen weitergegeben werden.
Das Veröffentlichen von Bildern in Print- und Online-Publikationen ist nur mit vorheriger Genehmigung der Rechteinhaber erlaubt. Die systematische Speicherung von Teilen des elektronischen Angebots auf anderen Servern bedarf ebenfalls des schriftlichen Einverständnisses der Rechteinhaber.

Haftungsausschluss

Alle Angaben erfolgen ohne Gewähr für Vollständigkeit oder Richtigkeit. Es wird keine Haftung übernommen für Schäden durch die Verwendung von Informationen aus diesem Online-Angebot oder durch das Fehlen von Informationen. Dies gilt auch für Inhalte Dritter, die über dieses Angebot zugänglich sind.

Ein Dienst der *ETH-Bibliothek*
ETH Zürich, Rämistrasse 101, 8092 Zürich, Schweiz, www.library.ethz.ch

http://www.e-periodica.ch

Zivilschutz-alarm

VM VoiceManager, das Tele-Informationssystem für den Zivilschutz

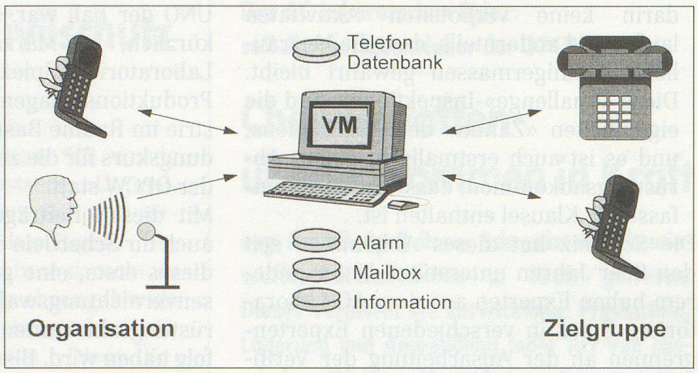

VM unterstützt die Funktion automatisches Alarmieren, Telefonieren sowie Mailbox-Sprachein-und -ausgabe.

Alarmierung

Aufgrund der Zivilschutzreform 95 wird der Zivilschutz vermehrt bei Katastrophen und Nothilfeeinsätzen aufgeboten und eingesetzt. In solchen Fällen ist es absolut unmöglich, die Schutzdienstpflichtigen wie gewohnt per Aufgebot aufzubieten. Ein schnelles und einfaches System zum Aufbieten ist gefragt. Das Alarmierungssystem muss einfach, kostengünstig und flexibel sein. Mit «VM VoiceManager» hat die HIPO AG (Tel. 056 496 66 33) ein massgeschneidertes Alarmierungssystem für den Zivilschutz entwickelt. Es basiert auf bestehenden Ressourcen und Strukturen. Autorisierte Personen können standortunabhängig von jedem Telefon aus einen Alarm auslösen. Einen Alarm auslösen bedeutet, am Telefon eine Einsatzgruppe auszuwählen und wenn notwendig einen speziellen Einrückungsort aufzusprechen. Der Alarmierungscomputer übernimmt den Auftrag, alle Personen der ausgewählten Einsatzgruppe automatisch anzurufen. Dabei analysiert «VM VoiceManager» jeweils die Tageszeit und die vorgegebenen Prioritäten. «VM» versucht in jedem Fall seinen Auftrag optimal und schnell auszuführen. Je nach Tageszeit wird die Anrufreihenfolge optimiert. Wird ein Alarm zum Beispiel um 19.30 Uhr ausgelöst, so werden die zu Alarmierenden als erstes zu Hause angerufen. Ist der Anruf für eine bestimmte Person nicht erfolgreich, versucht «VM» als Alternative diese Person via Natel oder im Geschäft zu erreichen. Erreichte Personen erhalten vom Alarmierungscomputer den Auftrag, sofort einzurücken. «VM» aktualisiert in jedem Fall die Telefondatenbank. Während oder nach einem Alarm ist es möglich, durch autorisierte Personen von jedem Telefon oder Natel aus den Erfolg des Alarms abzufragen. Wird aufgrund der Erfolgsabfrage festgestellt, dass die Anzahl erreichter Personen ungenügend ist, kann eine weitere Einsatzgruppe aufgeboten beziehungsweise alarmiert werden. «VM VoiceManager» ist ein aktives Alarmierungssystem. Die Telefondatenbank zur Vorbereitung der Personen, die pro Einsatzgruppe alarmiert werden sollen, kann mit «ZIS» oder dem «ADM Alarmierungsdatei-Manager» verwaltet und vorbereitet werden. Auswertungen aus ausgeführten Alarmen/Probealarmen können im Excel oder ACCES erstellt werden.

«VM VoiceManager» ist ein automatisches Tele-Informationssystem. Es wird eingesetzt, um Alarmierungsaufträge vollautomatisch abzuwickeln. Informationen über den Zivilschutz kann «VM» der Bevölkerung zur Verfügung stellen. Schutzdienstpflichtige können Informationen bezüglich ihrer bevorstehenden Dienstleistung abfragen. «VM» wurde von Schutzdienstpflichtigen entwickelt.

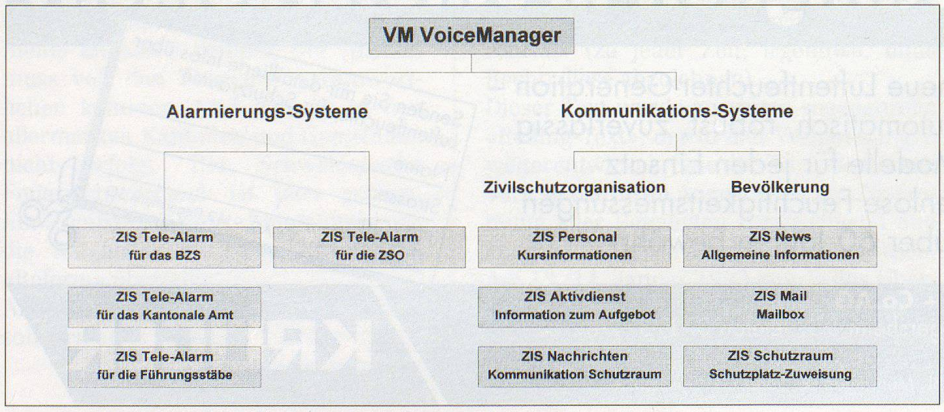

Selbstaufklappende Sitzbankkonsole

Die neue selbstaufklappende Sitzbankkonsole «HEBGO BS» erweitert die Einsatzgebiete bisheriger, von Hand klappbarer Modelle für den Schreiner.

Alle Konstruktionsteile werden in feuerverzinkter Ausführung geliefert. Bolzen und Feder bestehen aus Chromnickelstahl. Die garantierte Tragkraft der Konsolen mit 380-mm-Standardausladung beträgt 250 kg pro Stück. Routinemässige Belastungsprüfungen werden sogar bis 500 kg pro Konsole durchgeführt.

Die HEBGO-Konsolen sind im Fachhandel erhältlich.

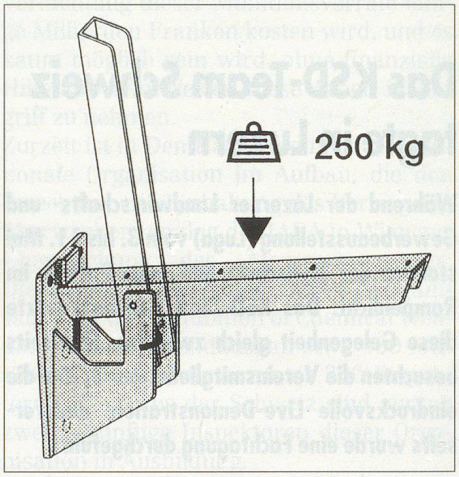

Inserentenverzeichnis

Allenspach + Co. AG 4
Bautech AG 12, 64
Gyr Walter AG 4
Hersche 12, 13
Heuscher & Partner 2
Hohsoft-Produkte AG 64
Krüger & Co. 13, 39, 59
Mentrex AG 12
OM Computer Support AG ... 4, 13
Planzer Holz AG 29
Romay AG 64