Zeitschrift: Jahrbuch der Sekundarlehrerkonferenz des Kantons Zürich
Herausgeber: Sekundarlehrerkonferenz des Kantons Zürich
Band: - (1914)

Artikel: Die Flächensätze für das rechtwinklige Dreieck
Autor: [s.n.]
DOI: https://doi.org/10.5169/seals-819565

Nutzungsbedingungen
Die ETH-Bibliothek ist die Anbieterin der digitalisierten Zeitschriften auf E-Periodica. Sie besitzt keine Urheberrechte an den Zeitschriften und ist nicht verantwortlich für deren Inhalte. Die Rechte liegen in der Regel bei den Herausgebern beziehungsweise den externen Rechteinhabern. Das Veröffentlichen von Bildern in Print- und Online-Publikationen sowie auf Social Media-Kanälen oder Webseiten ist nur mit vorheriger Genehmigung der Rechteinhaber erlaubt. Mehr erfahren

Conditions d'utilisation
L'ETH Library est le fournisseur des revues numérisées. Elle ne détient aucun droit d'auteur sur les revues et n'est pas responsable de leur contenu. En règle générale, les droits sont détenus par les éditeurs ou les détenteurs de droits externes. La reproduction d'images dans des publications imprimées ou en ligne ainsi que sur des canaux de médias sociaux ou des sites web n'est autorisée qu'avec l'accord préalable des détenteurs des droits. En savoir plus

Terms of use
The ETH Library is the provider of the digitised journals. It does not own any copyrights to the journals and is not responsible for their content. The rights usually lie with the publishers or the external rights holders. Publishing images in print and online publications, as well as on social media channels or websites, is only permitted with the prior consent of the rights holders. Find out more

Download PDF: 15.07.2025

ETH-Bibliothek Zürich, E-Periodica, https://www.e-periodica.ch

Die Flächensätze für das rechtwinklige Dreieck.

A. Der Euklidische Satz.

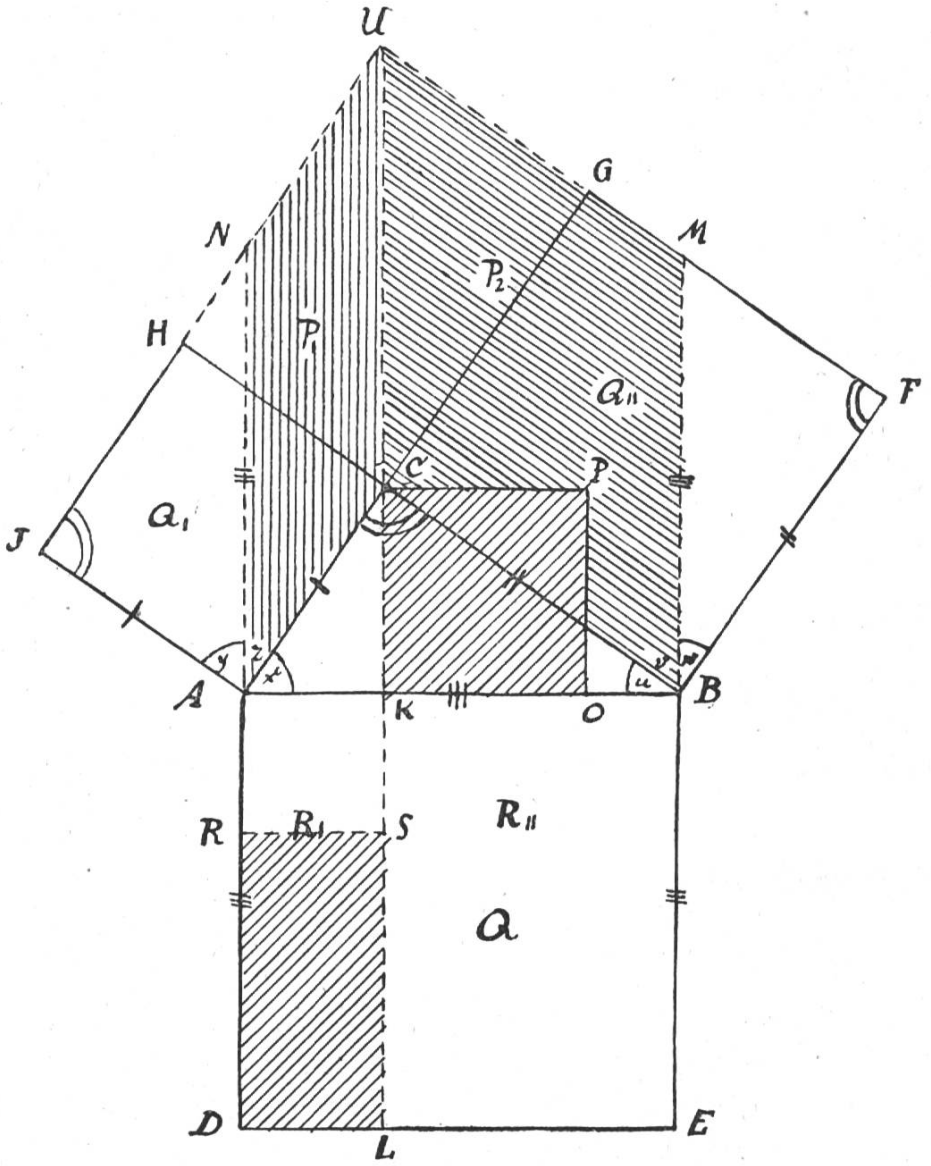

$P_1 = Q_1$ (Parallelogramme mit gemeinsamer Grundlinie AC und gleichen Höhen.)
AC = AJ; ∢ C = ∢ J (R); ∢ x ∢ y (Komplemente von ∢ z. also △ ABC ≅ △ ANJ; folglich AN = AB = AD: und daher

$P_1 = R_1$ (Parallelogramme mit gleicher Grundlinie (AN = AD) und gleicher Höhe, also

$Q_1 = R_1$ (Euklidischer Satz.)

Ebenso:

$P_2 = Q_2$ Parallelogramme mit gemeinsamer Grundlinie BC und gleicher Höhe)
BC = BF, ∢ C = ∢ F (R), ∢ u = ∢ w (Komplemente v. ∢ v.) also △ ABC ≅ △ BMF; folglich BM = AB = BE; und daher

$P_2 = R_2$ (Parallelogramme mit gleicher Grundlinie und gleicher Höhe) also

$Q_2 = R_2$ (Euklidischer Satz.)

B. Der Pythagoreische Satz.

$Q_1 = R_1$ (Euklidischer Satz.)

$Q_2 = R_1$ (Euklidischer Satz.)

$\boldsymbol{Q_1 + Q_2 = R_1 + R_2 = Q.}$ (Pythagoreischer Satz.)

C. Der Höhensatz.

Die Richtigkeit dieses Satzes ergibt sich leicht dadurch, dass man auf das △ AKC die zweite Fassung des Pythagoreischen Satzes: Das Quadrat über einer Kathete und die Differenz der Quadrate über der Hypotenuse und der anderen Kathete sind inhaltsgleich, anwendet.

Quadrat CKOP = Q_1 — Quadrat AKSR (Pythagor. Satz), oder da $Q_1 = R_1$

Quadrat CKOP = R_1 — Quadrat AKSR, also

Quadrat CKOP = Rechteck RSLD. (Höhensatz.)

(RS und RD sind die beiden Hypotenusenabschnitte.)

Dieser nach Pappos, der gegen Ende des 3. Jahrhunderts n. Chr. in Alexandrien lebte, genannte Beweis des Euklidischen Satzes ist wohl einer der einfachsten Beweise der Flächensätze für das rechtwinklige Dreieck. Mancher Lehrer findet vielleicht die Beweise in unserem Lehrmittel etwas schwer und umständlich. Es spricht beim Beweis des phythagoreischen Satzes von kongruenten Vierecken und verwendet als Beweismittel die zentrische Symmetrie. Vorstehender Beweis erfordert bloß die Kenntnis der Kongruenz der Dreiecke und den einfachen Satz, daß Parallelogramme mit gleichen Grundflächen und Höhen inhaltsgleich seien. So verwenden denn vielleicht namentlich Lehrer an mehrklassigen Sekundarschulen gerne vorstehende Ausführungen, die in zwei bis höchstens drei Lektionen mit Leichtigkeit durchzunehmen sind.

E. Weiss.