[Tafeln]

Objekttyp: **Chapter**

Zeitschrift: **Jahrbuch der Sekundarlehrerkonferenz des Kantons Zürich**

Band (Jahr): **- (1916)**

PDF erstellt am: **23.05.2024**

Nutzungsbedingungen

Die ETH-Bibliothek ist Anbieterin der digitalisierten Zeitschriften. Sie besitzt keine Urheberrechte an den Inhalten der Zeitschriften. Die Rechte liegen in der Regel bei den Herausgebern.
Die auf der Plattform e-periodica veröffentlichten Dokumente stehen für nicht-kommerzielle Zwecke in Lehre und Forschung sowie für die private Nutzung frei zur Verfügung. Einzelne Dateien oder Ausdrucke aus diesem Angebot können zusammen mit diesen Nutzungsbedingungen und den korrekten Herkunftsbezeichnungen weitergegeben werden.
Das Veröffentlichen von Bildern in Print- und Online-Publikationen ist nur mit vorheriger Genehmigung der Rechteinhaber erlaubt. Die systematische Speicherung von Teilen des elektronischen Angebots auf anderen Servern bedarf ebenfalls des schriftlichen Einverständnisses der Rechteinhaber.

Haftungsausschluss

Alle Angaben erfolgen ohne Gewähr für Vollständigkeit oder Richtigkeit. Es wird keine Haftung übernommen für Schäden durch die Verwendung von Informationen aus diesem Online-Angebot oder durch das Fehlen von Informationen. Dies gilt auch für Inhalte Dritter, die über dieses Angebot zugänglich sind.

Ein Dienst der *ETH-Bibliothek*
ETH Zürich, Rämistrasse 101, 8092 Zürich, Schweiz, www.library.ethz.ch

http://www.e-periodica.ch

FIG. 18.

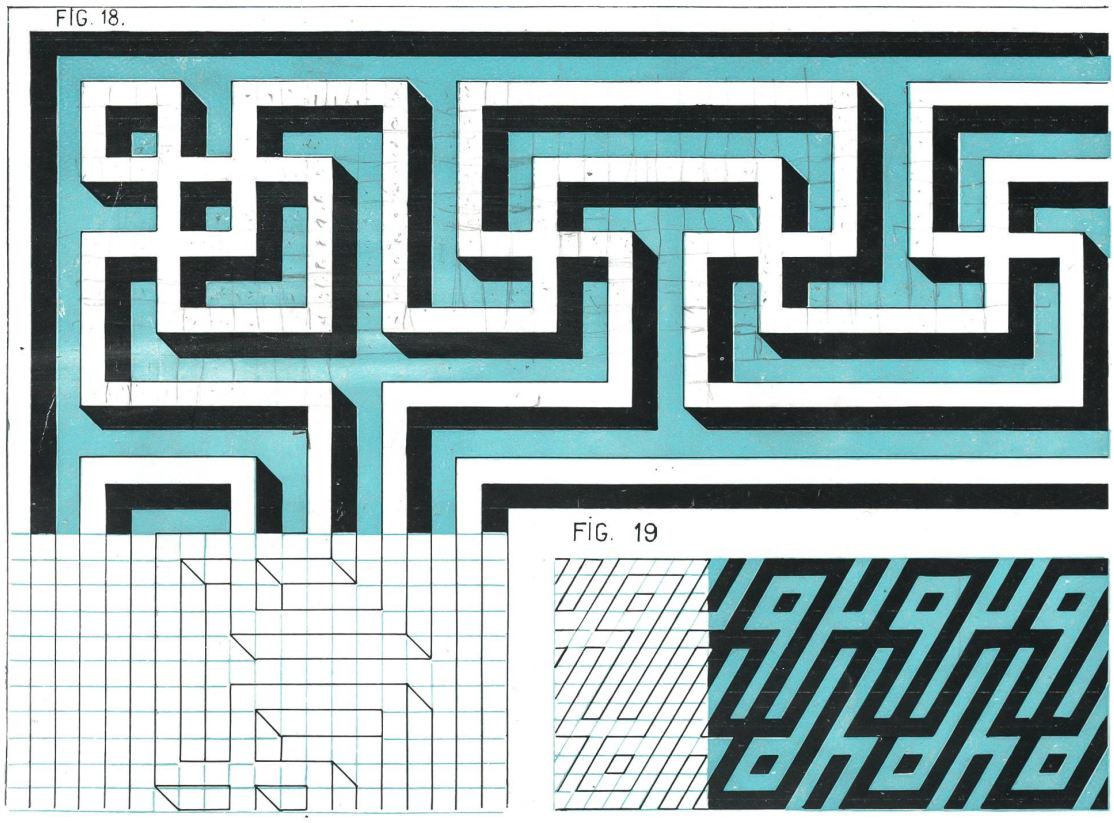

FIG. 19

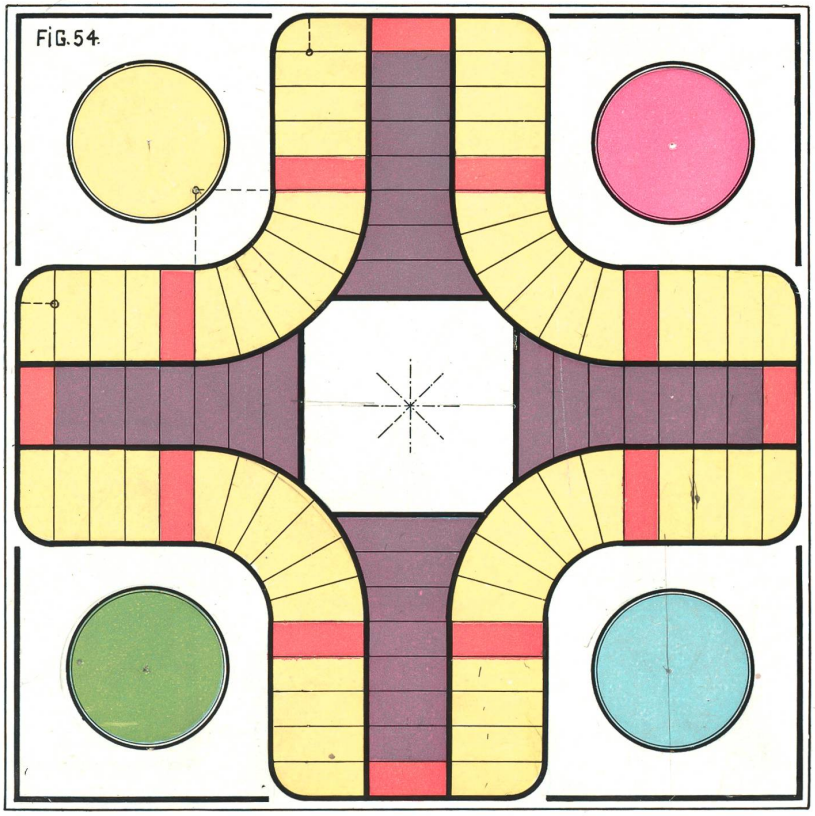
FIG. 54.

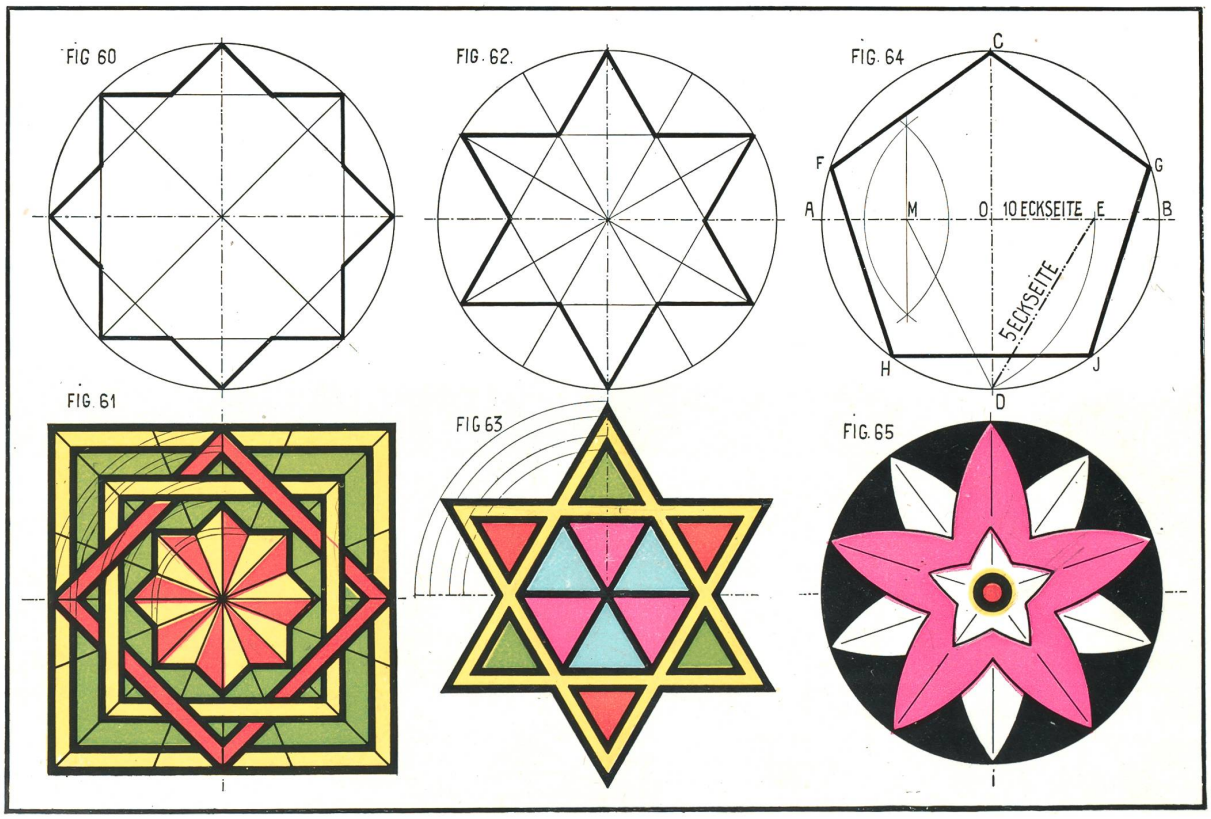
FIG 60
FIG. 62.
FIG. 64
C
F
G
A
M
O
10 ECKSEITE
E
B
5 ECKSEITE
H
J
D
FIG. 61
FIG 63
FIG. 65

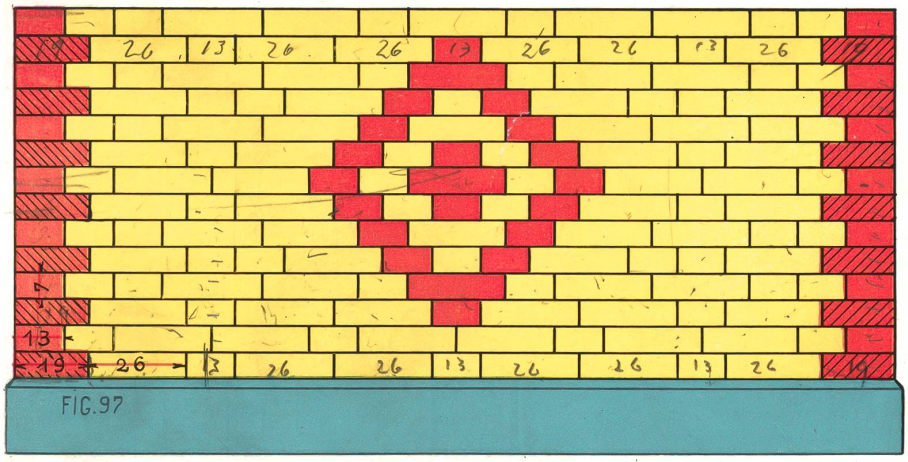

FIG.97

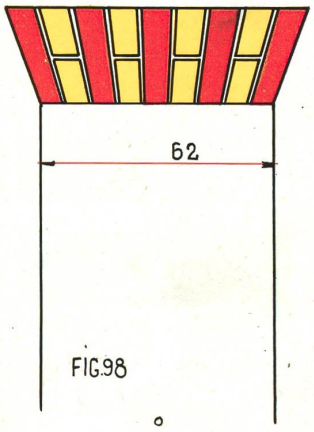

FIG.98

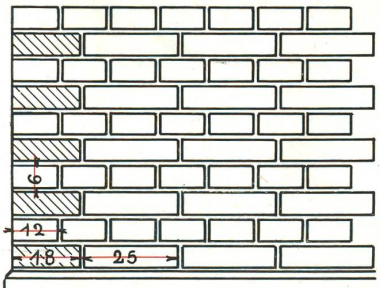

FIG.95

FIG. 94

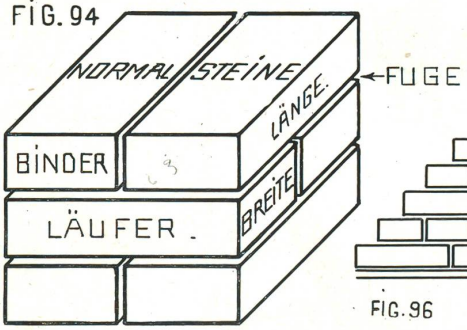

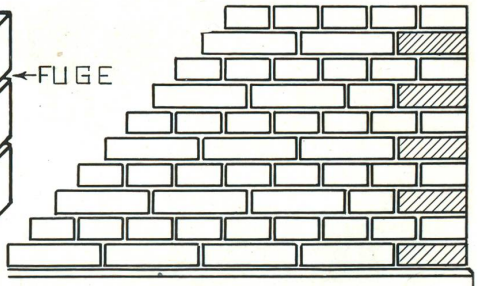

FIG.96

NIETEN. I.

M = 1:1.

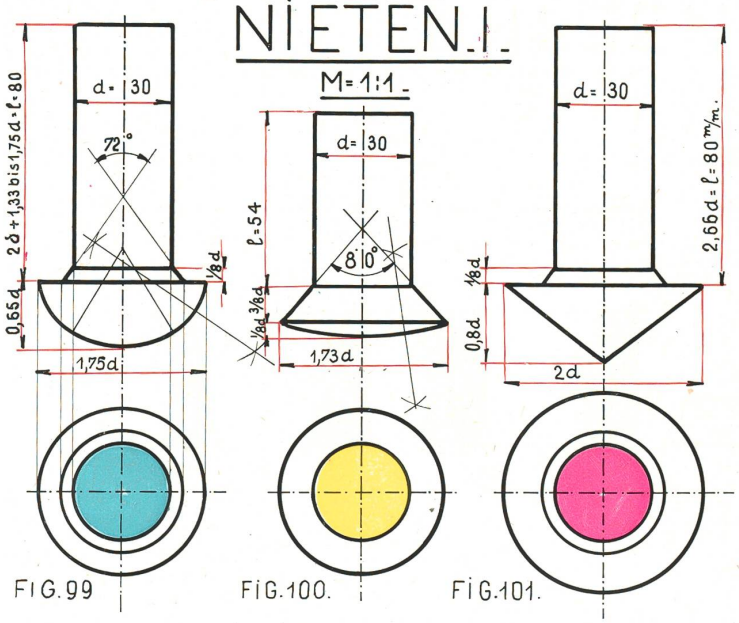

FIG. 99 FIG. 100. FIG. 101.

TECHN. FARBEN.

A. PLANZEICHNEN.

GRAUGRÜN	GRÜN	SEPIA
WALD.	WIESEN	ÄCKER.
HELLVIOLETT.	DKL. VIOLETT	Pr. BLAU
REBEN	GEMÜSELAND	WASSER
CARMIN	SIENA	OCKER
GEBÄUDE		WEGE

B. BAUZEICHNEN.

BLAUGRAU	CARMIN	CARMIN mit SIENA
BÉTON	HAUSTEIN	BACKSTEIN
GEBR. SIENA	OCKER u. GUMIGT.	SEPIA
HARTHOLZ	WEICHHOLZ	ERDE
HELLGRAU	BRAUN	DKL. GRÜN
WEISSMETALL.	LEDER. KAUT.	GLAS

C. MASCHINENZEICHNEN.

NEUTRALTON	Pr. BLAU mit TUSCH	VIOLETT.	ZINNOBER	GELBROT	ROTGELB
GUSSEIS.	SCHMIEDEIS.	STAHL	KUPFER	BRONZE	MESSING

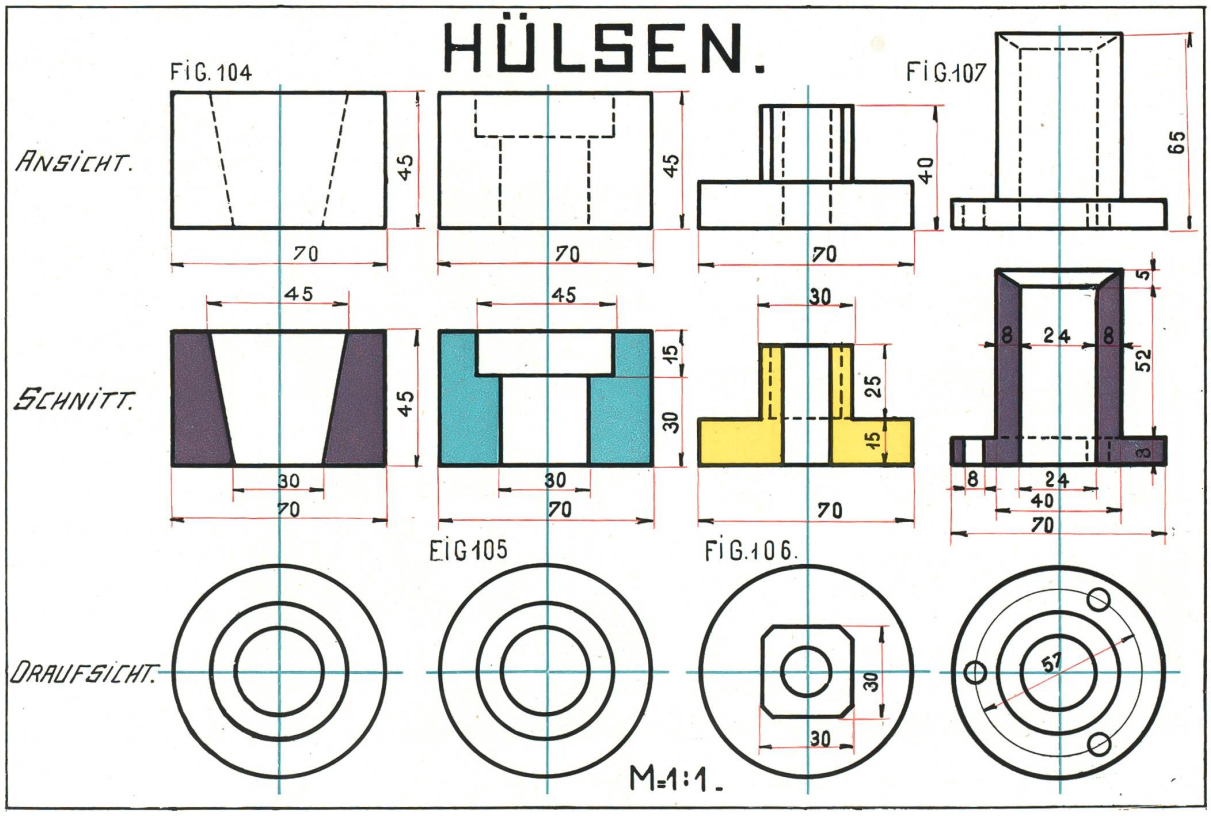
HÜLSEN.
FIG. 104
FIG. 107
ANSICHT.
SCHNITT.
DRAUFSICHT.
FIG 105
FIG. 106.
M=1:1.
45
70
40
65
30
15
25
5
8
24
52
40
57

FIG. 130. PLAN DES SCHULGARTENS.

Inhalte. m².	
18 BEETE à 1,5.3,4	91,8
10 BEETE à 1,4.2,65	37,1
1 BEET 1,4.6,5	9,1
RANDBEETE 31,2.0,5	15,6
WIESE & TEICH 9.5,3	46,8
TOTAL	200,4
WEGE	156,6
GESAMT-INHALT	357.

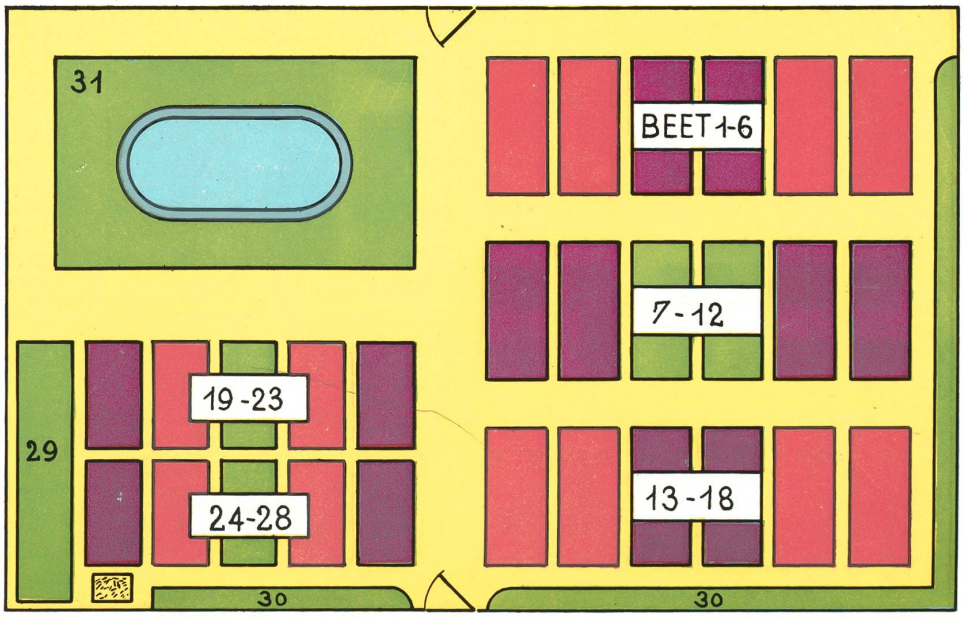

M = 1:100.

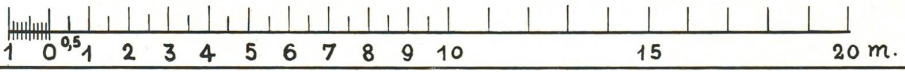

PROJEKTIONEN.1.

FIG. 132

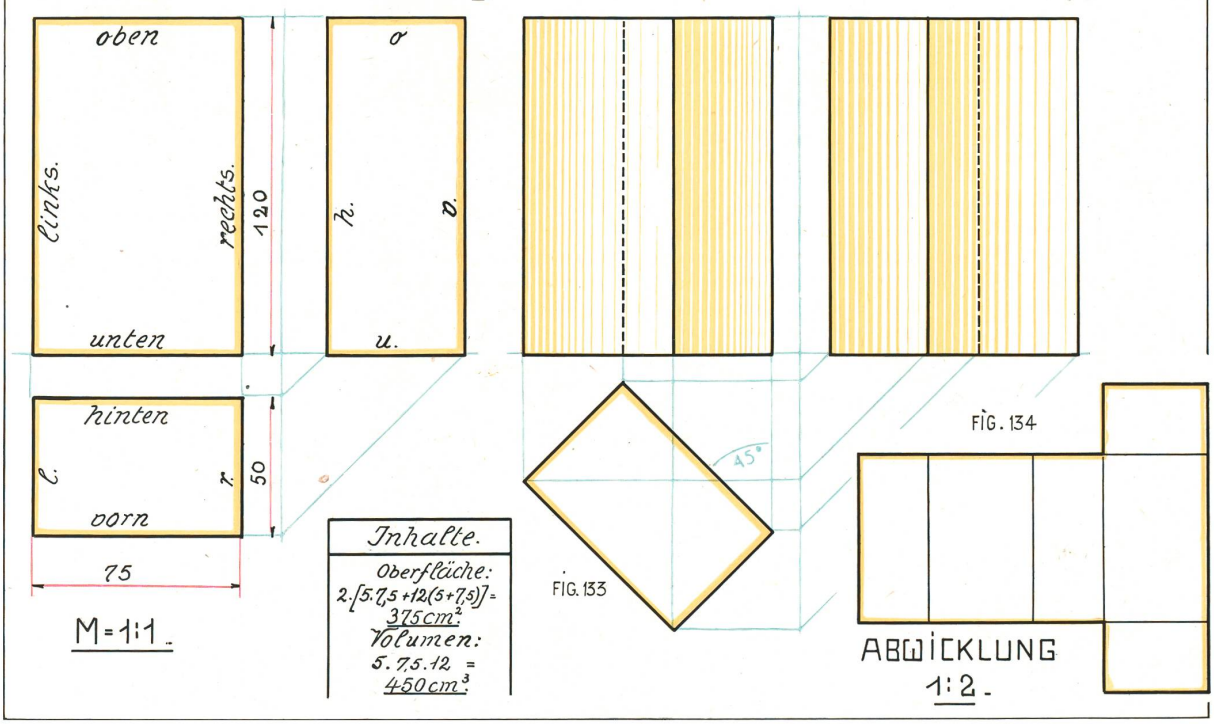

M=1:1.

Inhalte.

Oberfläche:
$2.[5.7,5+12(5+7,5)]=$
$375\,cm^2$.

Volumen:
$5.7,5.12=$
$450\,cm^3$.

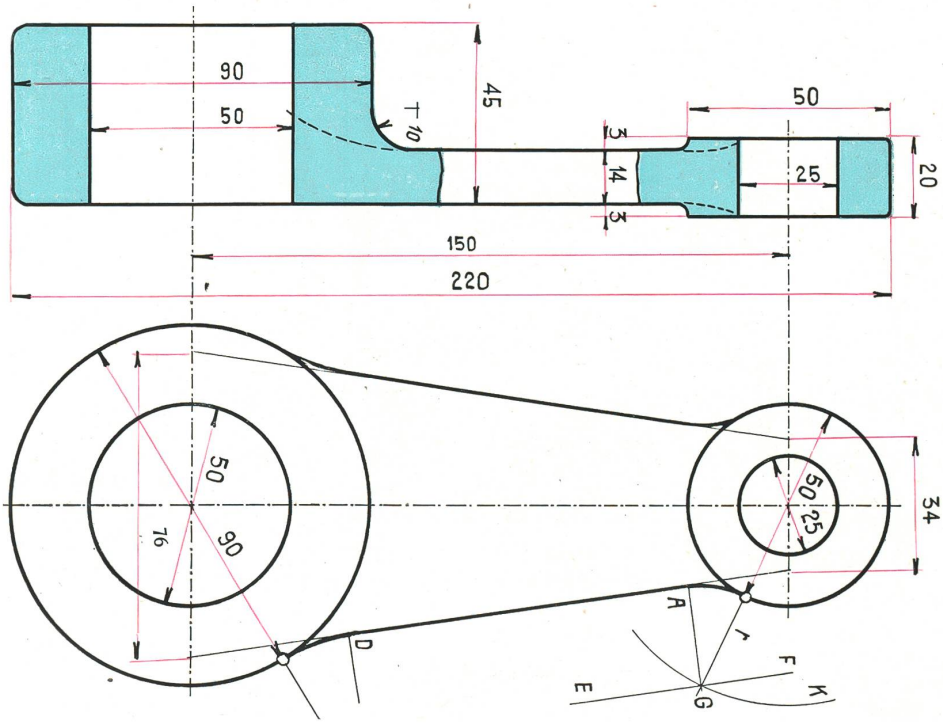

FIG. 162.

HEBEL.

M=1:1.

Industrieland in Zürich 3.

M = 1:500.–

FIG. 168.

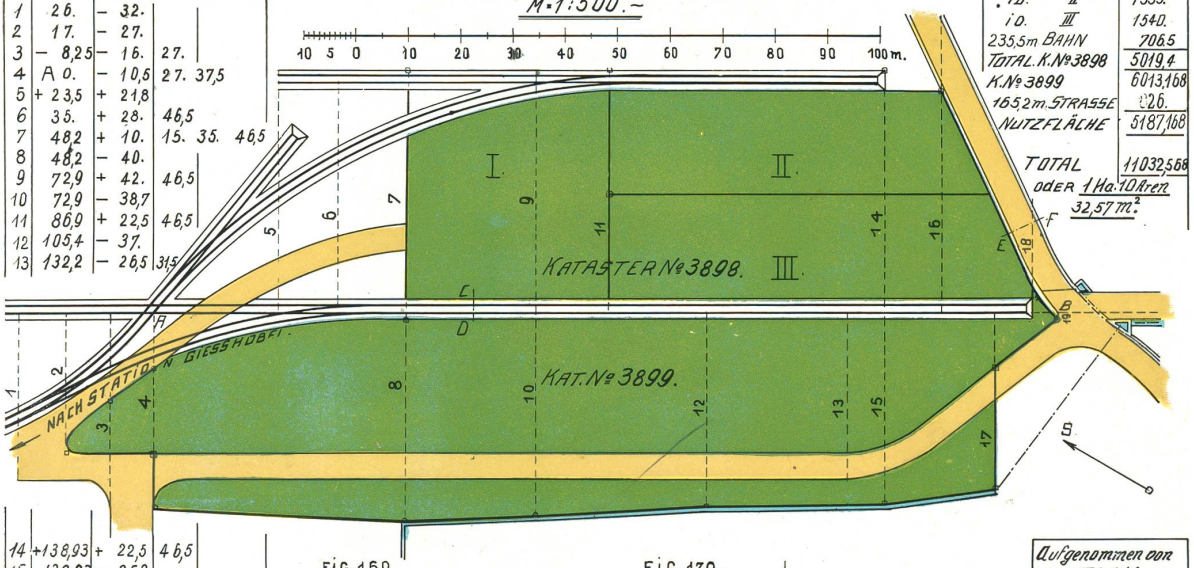

COORDINATENTAFEL.			
Pt.	Abscissen.	Ordinaten.	
1	26.	– 32.	
2	17.	– 27.	
3	– 8,25	– 16.	27.
4	A 0.	– 10,5	27. 37,5
5	+ 23,5	+ 21,8	
6	35.	+ 28.	46,5
7	48,2	+ 10.	15. 35. 46,5
8	48,2	– 40.	
9	72,9	+ 42.	46,5
10	72,9	– 38,7	
11	86,9	+ 22,5	46,5
12	105,4	– 37.	
13	132,2	– 26,5	31,5
14	+138,93	+ 22,5	46,5
15	138,93	– 35,2	
16	150	+ 42,5	56.
17	161,1	– 10.	33,5
18	167,4	+ 4,5	20,05
B	172	– 0,12	

INHALTE.	m²
PARZELLE I	1417,9
„ ID. II	1355.
„ ID. III	1540.
235,5 m BAHN	706,5
TOTAL K. № 3898	5019,4
K. № 3899	6013,168
165,2 m. STRASSE	26.
NUTZFLÄCHE	5187,168
TOTAL	11032,568
oder 1 Ha. 10 Aren 32,57 m².	

FIG. 169.

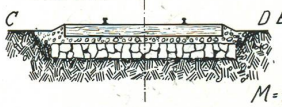

BAHNPROFIL.

FIG. 170.

STRASSENPROFIL.

M = 1:50.

Aufgenommen von einer III. Sekklasse des Schulhauses Bühl B. Zürich 3. Sommer 1913.

FIG. 171.

PLAN ZUM EINFAMILIEN HAUS.

M=1:100.

FLÄCHEN-INHALTE.	
GEBÄUDE	119,17
HOF	153,25
GARTEN	161,85
TOTAL, m².	424,27

1 0 1 2 3 4 5M.

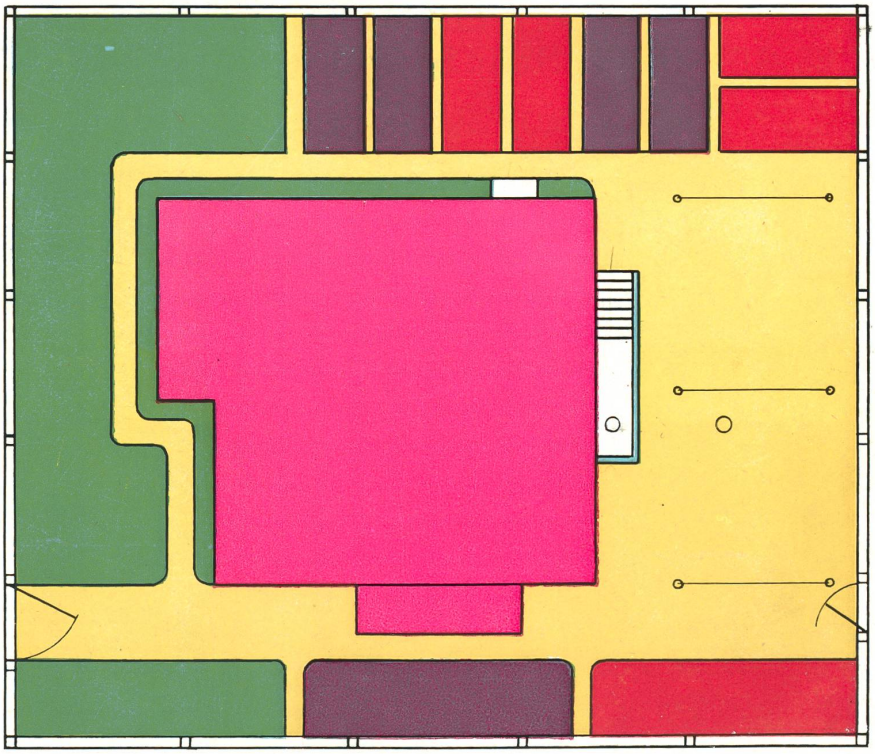

EINFAMILIENHAUS.

FIG.172. KELLERGRUNDRISS. FIG.173. ERDGESCHOSSGRUNDRISS.

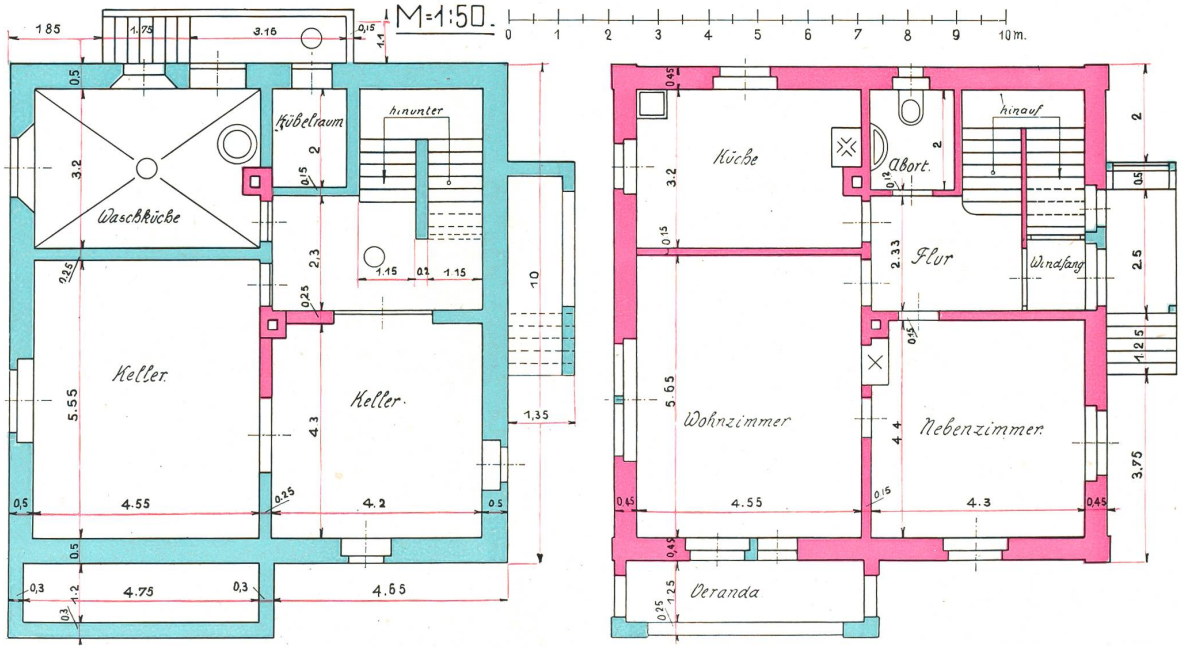

LAGERBÜCHSE.

M. 1:1.

FIG 207.

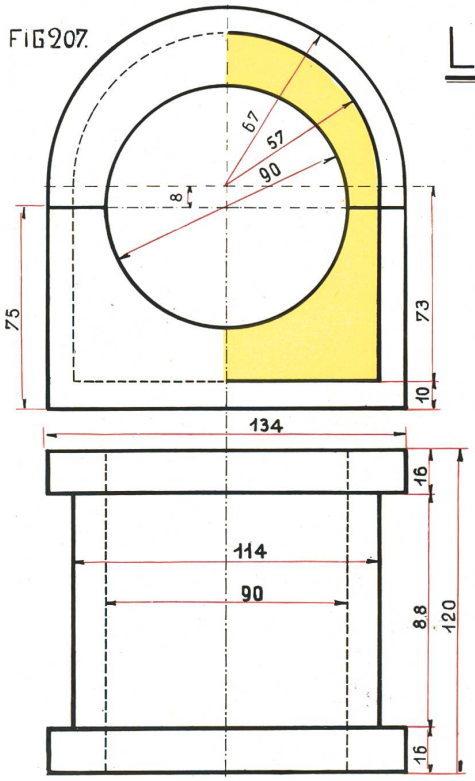

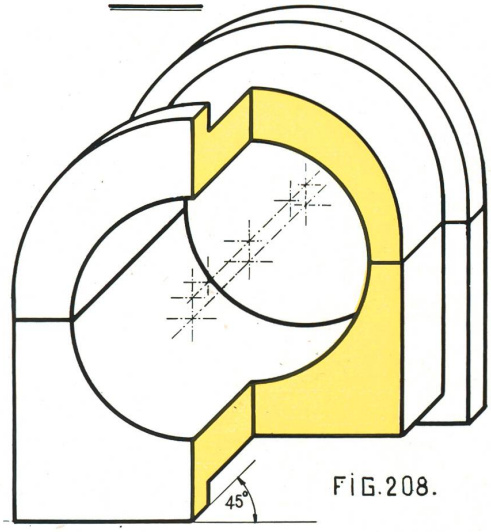

FIG. 208.

HORIZONTALE u. VERTIKALE MASSE 1:1, SCHRÄGE 1:2.

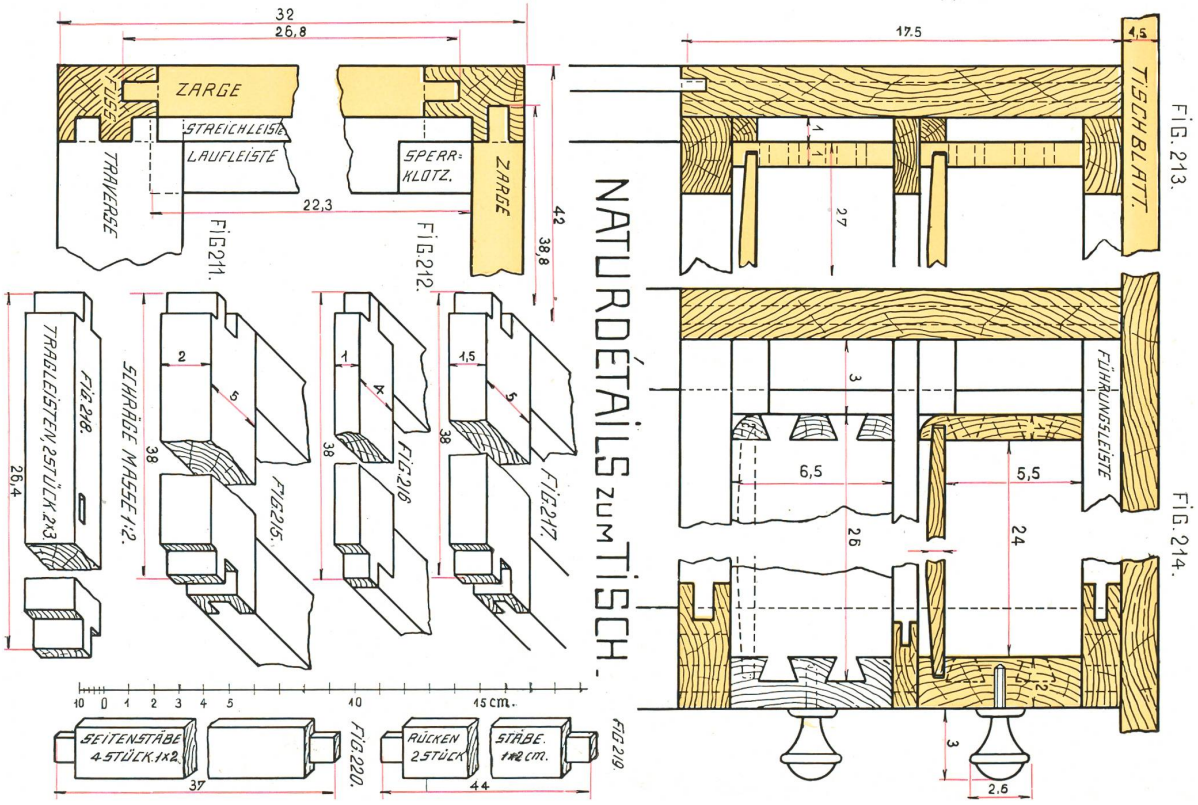
NATURDETAILS zum TISCH.
FIG. 213.
TISCHBLATT.
FIG. 214.
FÜHRUNGSLEISTE
FIG. 211.
ZARGE
STREICHLEISTE
LAUFLEISTE
FUSS
TRAVERSE
FIG. 212.
SPERRKLOTZ.
ZARGE
FIG. 215.
FIG. 216.
FIG. 217.
SCHRÄGE MASSE 1:2.
FIG. 218.
TRAGLEISTEN, 2 STÜCK 2x3
FIG. 220.
SEITENSTÄBE 4 STÜCK 1x2
FIG. 219.
RÜCKEN 2 STÜCK
STÄBE 1x2 cm.
15 cm.

Tafel 83.

TEMPERATURKURVEN

FÜR LUGANO, ALTORF, ZÜRICH u. SÄNTIS.

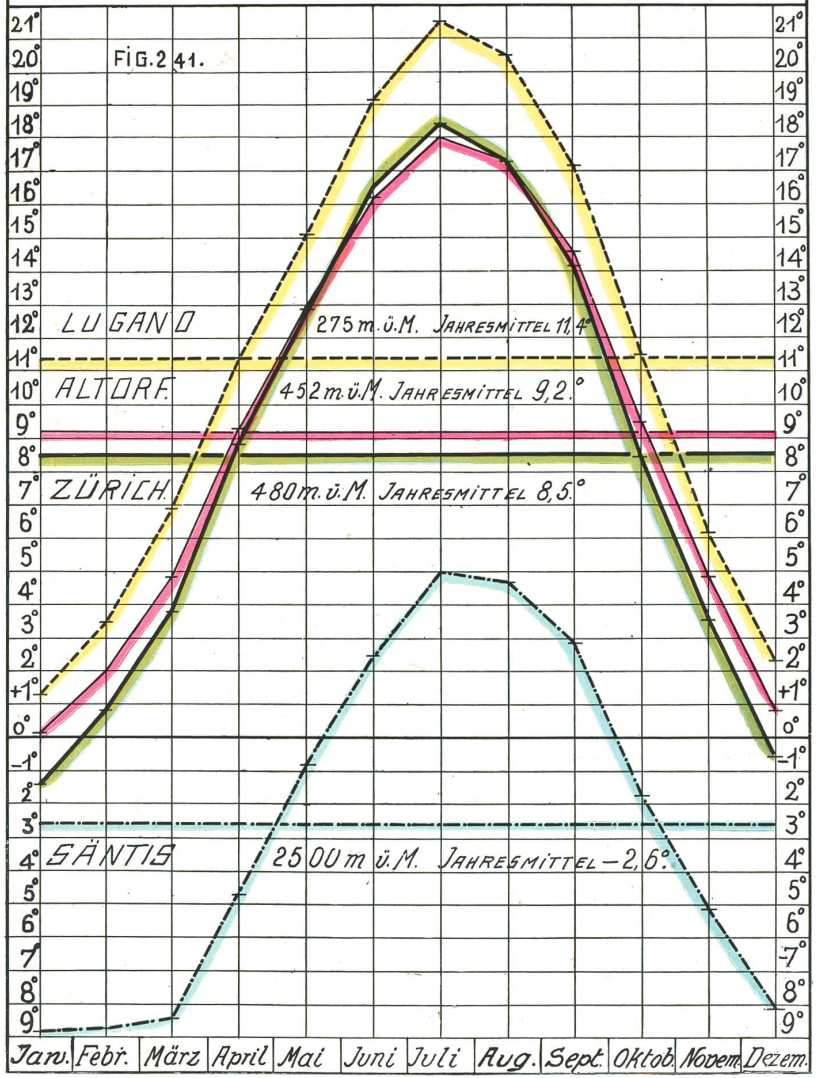

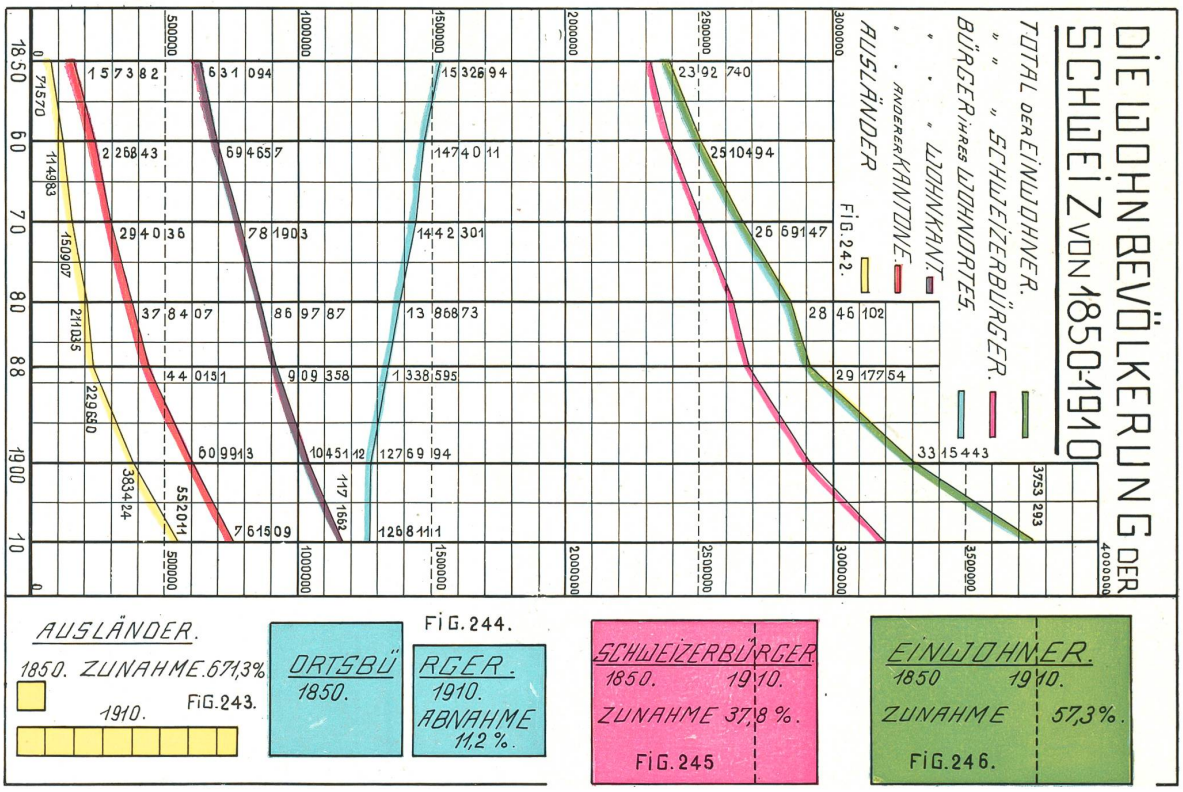

FIG. 244.

AUSLÄNDER.
1850. ZUNAHME. 671,3%
1910.
FIG. 243.

ORTSBÜRGER.
1850.
1910.
ABNAHME 11,2 %.

SCHWEIZERBÜRGER.
1850. 1910.
ZUNAHME 37,8 %.
FIG. 245

EINWOHNER.
1850 1910.
ZUNAHME 57,3 %.
FIG. 246.

Illustrations- und Farbendruck
von J. Gremminger & Co.
Buchdruckerei Töss