Literatur = Bibliographie = Recensioni

Objekttyp: **BookReview**

Zeitschrift: **Technische Mitteilungen / Schweizerische Post-, Telefon- und Telegrafenbetriebe = Bulletin technique / Entreprise des postes, téléphones et télégraphes suisses = Bollettino tecnico / Azienda delle poste, dei telefoni e dei telegrafi svizzeri**

Band (Jahr): **55 (1977)**

Heft 4

PDF erstellt am: **08.08.2024**

Nutzungsbedingungen

Die ETH-Bibliothek ist Anbieterin der digitalisierten Zeitschriften. Sie besitzt keine Urheberrechte an den Inhalten der Zeitschriften. Die Rechte liegen in der Regel bei den Herausgebern.
Die auf der Plattform e-periodica veröffentlichten Dokumente stehen für nicht-kommerzielle Zwecke in Lehre und Forschung sowie für die private Nutzung frei zur Verfügung. Einzelne Dateien oder Ausdrucke aus diesem Angebot können zusammen mit diesen Nutzungsbedingungen und den korrekten Herkunftsbezeichnungen weitergegeben werden.
Das Veröffentlichen von Bildern in Print- und Online-Publikationen ist nur mit vorheriger Genehmigung der Rechteinhaber erlaubt. Die systematische Speicherung von Teilen des elektronischen Angebots auf anderen Servern bedarf ebenfalls des schriftlichen Einverständnisses der Rechteinhaber.

Haftungsausschluss

Alle Angaben erfolgen ohne Gewähr für Vollständigkeit oder Richtigkeit. Es wird keine Haftung übernommen für Schäden durch die Verwendung von Informationen aus diesem Online-Angebot oder durch das Fehlen von Informationen. Dies gilt auch für Inhalte Dritter, die über dieses Angebot zugänglich sind.

Ein Dienst der *ETH-Bibliothek*
ETH Zürich, Rämistrasse 101, 8092 Zürich, Schweiz, www.library.ethz.ch

http://www.e-periodica.ch

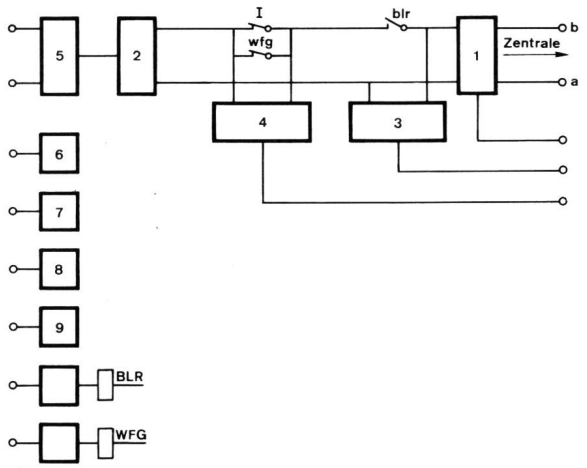

Fig. 8
Schema a blocchi del circuito di conversazione e delle interfacce

1 Ricevitori degli impulsi di tassa
2 Circuito di conversazione
3 Ricevitore di chiamata
4 Saggio degli impulsi di selezione
5 Generatore del segnale d'avvertimento
6 Supervisione della piastrina di smistamento delle monete buone
7 Supervisione del blocco all'introduzione
8 Intermittente
9 Emettitore di cadenza per foto-saggio
BLR Relè d'occupazione
WFG Relè per la liberazione della selezione
I Contatto degli impulsi
Zentrale – Centralino

prontuario redatto in quattro lingue è corredato dai simboli grafici che ne illustrano le principali manipolazioni.

5 Installazione

La stazione a prepagamento AZ 44 può essere montata nei quadri murali finora utilizzati per l'apparecchio AZ 1. Le connessioni sono pure rimaste invariate, per cui i morsetti della corrente alternata (~) servono per l'alimentazione dell'apparecchio che può avvenire tramite 24 V~ oppure 24 V =, secondo necessità. Sovente questa tensione viene prelevata dall'interruttore crepuscolare o da un trasformatore 220/24 V~.

Per il montaggio sullo zoccolo in calcestruzzo, valgono le particolari disposizioni.

6 Conclusione

L'apparecchio a moneta AZ 44 offre sia per l'utenza che per l'esercizio delle PTT, indubbie e vantaggiose caratteristiche. La sua forma funzionale, l'impiego di nuove tecnologie e materiali, nonché l'idoneità alle trasformazioni, ne fanno un apparecchio di sicuro avvenire.

Literatur - Bibliographie - Recensioni

Pooch H. (ed.) **Taschenbuch der Fernmeldepraxis 1977.** Berlin, Schiele & Schön GmbH, 1977. 595 S., zahlr. Abb. und Tab. Preis DM 24.50.

Das Taschenbuch 1977 ist bereits der 14. Band dieser Reihe. Es enthält als Neuerung auf den ersten 65 Seiten einen mathematisch-physikalisch-technischen Tabellenteil, der es dem Besitzer erspart, solche Angaben aus den verschiedensten Werken zusammenzutragen.

Der erste Textbeitrag erläutert die Entwicklungstendenzen in der Richtfunk-Übertragungstechnik *(Autor: O. Langer)*. Technische Daten moderner UHF-Fernsehsender *(J. Heydel)*, Arbeitsunterlagen für die Richtfunknetzplanung *(A. Köhler* und *U. Gierz)*, Technik der UKW-Sender für den europäischen Funkrufdienst *(H. Holzhäuser)*, ähnlich dem schweizerischen Autoruf sowie Ausführungen über den betrieblichen Zugfunk der Deutschen Bundesbahnen *(H. Caesperlein)* sind die Beiträge aus dem Gebiete der Funktechnik.

Als Grundlage für Verkehrsprognosen behandelt *M. Mauser* die Verkehrsmatrix. Mit der nun auch in der Bundesrepublik eingeführten (unechten) Tastenwahl sowie der Tastenwahl nach dem Mehrfrequenzverfahren, wie sie für das künftige elektronische Wählsystem EWS 01 vorgesehen ist, befasst sich *E. Weber*. Teilaspekten der Übertragungstechnik sind folgende Beiträge gewidmet: Dienstleistungseinrichtungen für Betriebsstellen der leitergebundenen Übertragungstechnik *(U. Merz* und *G. Gottschalk)*; digitale Multiplexgeräte des PCM-30D-Netzes *(K.-H. Stolp)*; Kabelaufteilungsgestelle und Kabelaufteilungsräume *(S. Schöpke* und *M. Kaiser)*; muffenlose Kabelaufteilung *(S. Schöpke)* und Beeinflussung von Fernmeldeanlagen durch elektrische Energieanlagen *(F. Westmeyer)*. Mit dem Wählprüfnetz der Deutschen Bundespost befasst sich *W. Simon*, und über neue Messgeräte für den Einsatz bei Trägerfrequenzeinrichtungen schreibt *H. Scherenzel*.

Ein weiterer Themenkreis in diesem Taschenbuch ist der Datenübertragung gewidmet, so die Beiträge von *R.-R. Damm* über Reichweiten von Basisband-Datenübertragungsgeräten, *H. Benzing* über Zahlensysteme und Numerierungstechnik als Hilfsmittel für die Datenverarbeitung sowie *H. Schwarzer* über Datenendeinrichtungen an posteigenen Datenübertragungsgeräten.

Alles in allem ist das neueste Taschenbuch der Fernmeldepraxis wiederum inhaltlich äusserst vielseitig. Seine Gestaltung, unter der Leitung der beiden bewährten Redaktoren *H. Pooch* und *A. Kaltenbach*, ist wie gewohnt sauber und sorgfältig. Auch wenn dieser Taschenbuchreihe deutsche Verhältnisse zugrundeliegen, vermag sie doch auch dem Leser in der Schweiz viel Interessantes, Wissenswertes und Nützliches zu vermitteln. Die bisher erschienenen 14 Bände stellen gesammelt eine wertvolle Fachbibliothek für den Fernmeldetechniker dar.

Chr. Kobelt