Objekttyp: **Advertising**

Zeitschrift: **Fachblatt für schweizerisches Anstaltswesen = Revue suisse des établissements hospitaliers**

Band (Jahr): **30 (1959)**

Heft 3

PDF erstellt am: **27.07.2024**

Nutzungsbedingungen

Die ETH-Bibliothek ist Anbieterin der digitalisierten Zeitschriften. Sie besitzt keine Urheberrechte an den Inhalten der Zeitschriften. Die Rechte liegen in der Regel bei den Herausgebern.
Die auf der Plattform e-periodica veröffentlichten Dokumente stehen für nicht-kommerzielle Zwecke in Lehre und Forschung sowie für die private Nutzung frei zur Verfügung. Einzelne Dateien oder Ausdrucke aus diesem Angebot können zusammen mit diesen Nutzungsbedingungen und den korrekten Herkunftsbezeichnungen weitergegeben werden.
Das Veröffentlichen von Bildern in Print- und Online-Publikationen ist nur mit vorheriger Genehmigung der Rechteinhaber erlaubt. Die systematische Speicherung von Teilen des elektronischen Angebots auf anderen Servern bedarf ebenfalls des schriftlichen Einverständnisses der Rechteinhaber.

Haftungsausschluss

Alle Angaben erfolgen ohne Gewähr für Vollständigkeit oder Richtigkeit. Es wird keine Haftung übernommen für Schäden durch die Verwendung von Informationen aus diesem Online-Angebot oder durch das Fehlen von Informationen. Dies gilt auch für Inhalte Dritter, die über dieses Angebot zugänglich sind.

Ein Dienst der *ETH-Bibliothek*
ETH Zürich, Rämistrasse 101, 8092 Zürich, Schweiz, www.library.ethz.ch

http://www.e-periodica.ch

Aufbauende

LUCUL-Kraftsuppen...

werden in Krankenhäusern und Anstalten immer mehr verwendet. Rasch ist so eine Bouillon hergestellt, sie regt mit dem herrlichen Fleischaroma den Appetit an und ist auch dem schwachen Magen bekömmlich.

LUCUL

Fleisch-Kraftbrühe
Hühner-Kraftbrühe
Ochsenschwanzsuppe
und Bratensauce

Bitte Muster und Spezialofferte verlangen

LUCUL-NÄHRMITTELFABRIK ZÜRICH-SEEBACH
Tel. 46 72 94

PHAG-Produkte für Zuckerkranke sichern Ihnen eine erfolgreiche Diät, dank der besondern Zusammensetzung nach neuesten wissenschaftlichen Erkenntnissen. Machen auch Sie einen Versuch.

GLUTEN-STENGEL

FÜR ZUCKER-KRANKE

GLUTEN-ZWIEBACK

PHAG

FABRIK HYGIENISCH - DIÄTETISCHER NAHRUNGSMITTEL / GLAND (WAADT)

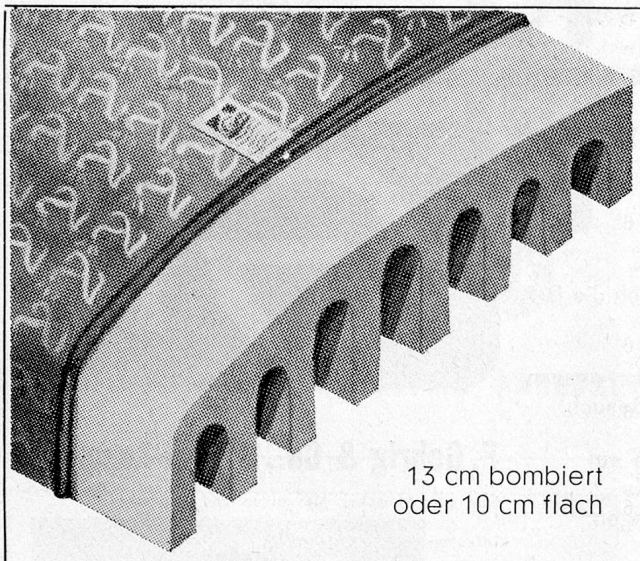

13 cm bombiert
oder 10 cm flach

RUBATEX

Latexschaum - Matratzen

Riemenfabrik - Techn. Artikel - Leder + Gummi

CARL SIGERIST & CIE.
SCHAFFHAUSEN Tel 053 51 30 00

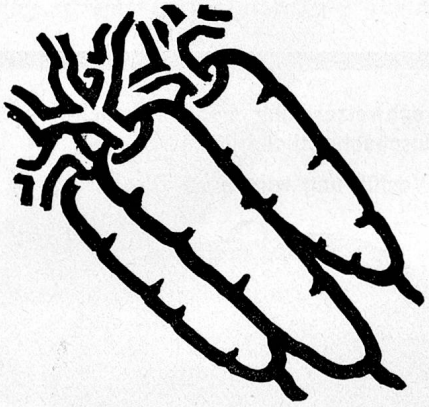

Ist Ihr Anstaltsgarten produktiv?

Ihr Anstaltsgarten wird sich nur dann als wirtschaftlich erweisen, wenn Sie aus ihm ein Höchstquantum von gesundem Gemüse herausholen. Und dazu braucht es Samen bester Qualität. — Unsere im eigenen Versuchsgarten gewissenhaft ausprobierten und von der schweizerischen Samenkontrollstation geprüften Samen bieten Gewähr für einen vollen Erfolg. Treffen Sie die Wahl anhand unseres neuen Hauptkataloges, den wir Ihnen auf Verlangen sofort kostenlos zustellen.

SAMEN-MÜLLER

Zürich 45, Rüdigerstrasse 1, Telefon (051) 25 68 50