# Arbeits- und Lieferungs-Uebertragungen

Objekttyp: **Group**

Zeitschrift: **Illustrierte schweizerische Handwerker-Zeitung : unabhängiges Geschäftsblatt der gesamten Meisterschaft aller Handwerke und Gewerbe**

Band (Jahr): **22 (1906)**

Heft 18

PDF erstellt am: **27.07.2024**

**Nutzungsbedingungen**

Die ETH-Bibliothek ist Anbieterin der digitalisierten Zeitschriften. Sie besitzt keine Urheberrechte an den Inhalten der Zeitschriften. Die Rechte liegen in der Regel bei den Herausgebern.
Die auf der Plattform e-periodica veröffentlichten Dokumente stehen für nicht-kommerzielle Zwecke in Lehre und Forschung sowie für die private Nutzung frei zur Verfügung. Einzelne Dateien oder Ausdrucke aus diesem Angebot können zusammen mit diesen Nutzungsbedingungen und den korrekten Herkunftsbezeichnungen weitergegeben werden.
Das Veröffentlichen von Bildern in Print- und Online-Publikationen ist nur mit vorheriger Genehmigung der Rechteinhaber erlaubt. Die systematische Speicherung von Teilen des elektronischen Angebots auf anderen Servern bedarf ebenfalls des schriftlichen Einverständnisses der Rechteinhaber.

**Haftungsausschluss**

Alle Angaben erfolgen ohne Gewähr für Vollständigkeit oder Richtigkeit. Es wird keine Haftung übernommen für Schäden durch die Verwendung von Informationen aus diesem Online-Angebot oder durch das Fehlen von Informationen. Dies gilt auch für Inhalte Dritter, die über dieses Angebot zugänglich sind.

Ein Dienst der *ETH-Bibliothek*
ETH Zürich, Rämistrasse 101, 8092 Zürich, Schweiz, www.library.ethz.ch

**http://www.e-periodica.ch**

## Kröll's Fuhrmannsfreund.

(Korr.)

Beim Abfahren des Stammholzes aus dem Walde haben unsere Fuhrleute viel Mühe und Arbeit. Diese wird noch vermehrt durch die Krümmungen der Straßen, welche mit dem oft außerordentlich langen Wagen befahren werden müssen. Sind die Fuhrleute an einer solchen Wegbiegung angekommen, müssen sie stillhalten, der vorher mühsam gerichtete und gebundene Hinterwagen wird losgebunden und nun wird dieser unter Verwendung von Brecheisen und Prügeln von zwei bis drei

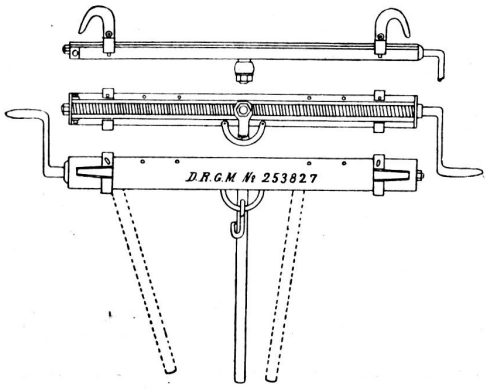


Mann oft unter kolossaler Anstrengung und unter viel Zeitverlust herumgedreht. Nachdem der Hinterwagen mit Ketten in dieser neuen Stellung befestigt worden ist, wird um die Ecke herumgefahren und wieder stillgehalten. Jetzt beginnt die gleiche Arbeit wie vorher, da der Hinterwagen wieder geradegerichtet werden muß, bis an der nächsten Wegkrümmung die mühevolle Arbeit von neuem nötig wird.

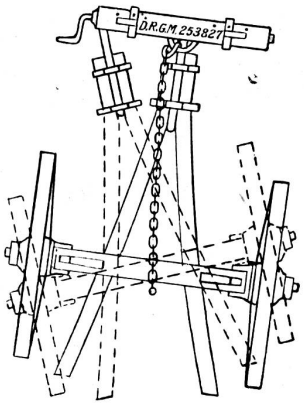


Dem allem hilft die unter dem Namen Fuhrmannsfreund bekannte Hinterwagen-Lenkvorrichtung ab. Wer diese bei seinem Fuhrwerke anwendet, hat es nicht nötig, seinen Wagen im Walde genau zu richten und an jeder Straßenkurve zweimal anzuhalten und den Hinterwagen los- und wieder festzubinden, denn der Hinterwagen wird von einem Mann ohne Anstrengung mit der Lenkvorrichtung gerichtet und bei Straßenbiegungen beliebig nach rechts oder links gedreht (siehe Abbildung), ohne die Pferde anzuhalten und ohne eine Kette zu lösen. Ebenso sind Beschädigungen der Wagen, ganz besonders aber der Räder vollständig ausgeschlossen. Die Lenkvorrichtung Fuhrmannsfreund ist patentamtlich geschützt und wird von der Firma August Kröll in Gießen (Hessen) angefertigt. Interessenten erfahren von dieser Firma alles Nähere.

## Arbeits- und Lieferungs-Uebertragungen.

(Original-Mitteilungen.) Nachdruck verboten

**Schweizer. Bundesbahnen. Kreis II.** Lieferung von ca. 2900 Metern Perronrandsteinen aus Granit zum Bahnhofumbau Basel an die A. G. Schweizer. Granitwerke in Bellinzona.

**Kreis III.** Sämtliche Arbeiten zur Vergrößerung des Güterschuppens auf Station Dietikon an Baumeister G. Gautschi in Affoltern a. A. — Grab- und Maurerarbeiten zum neuen Aufnahmsgebäude in Näfels Mollis an Baumeister Leuzinger-Böhni in Glarus. Granitarbeiten an die S.-A. Cave Granito Ticinese in Biasca. Sandsteinarbeiten an M. Bruhin in Siebnen. Zimmerarbeiten an Fr. Hauser in Näfels. Spenglerarbeiten an P. Müller in Glarus. Eisenlieferung an Fäh & Stierli in Zürich. — Grab- und Maurerarbeiten zum neuen Aufnahmsgebäude in Embrach-Rorbas an Baumeister Gottl. Meier in Glattfelden.

**Kreis IV.** Erd-, Maurer- und Steinhauerarbeiten zur Vergrößerung des Aufnahmsgebäudes in Chur an Kuoni & Cie. in Chur. Eisenlieferung an Schoch & Cie., Zürich. — Bauarbeiten für das Wärterhaus bei Km. 44,465 zwischen Frauenfeld und Felben an H. Büchi, Baumeister, Frauenfeld.

**Stadt Zürich.** Glaserarbeiten am Pestalozzihaus in Schönenwerd an G. Fluhrer in Zürich V und A. Dellsperger in Rüti. — Malerarbeiten in Schulzimmern des Schulhauses an der Feldstraße an E. Liebermann und Giezendanner & Burmeister in Zürich III. Gipserarbeiten am Pestalozzihaus in Schönenwerd an Baumeister J. Bucher in Wetzikon.

**Bannvermessung Gelterkinden** an O. Derendinger, Geometer, in Liestal.

**Schifflistickerei Mühlehorn (Glarus).** Erd- und Maurerarbeiten an R. Stüßy in Glarus. Zimmerarbeiten an H. Zweifel & Cie., Baugeschäft, Glarus. Bauleitung: J. Schmid-Lütschg, Glarus.

**Arbeiten an der Munottreppe in Schaffhausen** an Baumeister Jos. Schneider in Schaffhausen.

**Primarschulhaus Goßau (Zürich).** Liefern der inneren und äußeren Fenster für zwei Lehrzimmer an H. Köhler & Co. in Goßau (Zürich).

**Hütten- und Stallbauten auf der Alp in Saas (Graubünden).** Sämtliche Arbeiten an Casty & Co., Ilanz.

**Schaltstation am Dolderweg in Basel.** Erd-, Maurer- und Steinhauerarbeiten an Gottfr. Höchli, Baumeister, in Basel.

**Schulhaus Allschwil.** Liefern und Legen von buchenen Riemenböden an C. Müller-Oberer, Parqueterie, Basel.

**Gemeinde- und Meßmerhaus Bruggen (St. Gallen).** Verputzarbeiten an Maurermeister Bühler in Bruggen.

**Treppe, Unterzüge und Geländer bei der hölzernen Brücke in Aarberg** an Baumeister G. Müller in Bargen.

**Malerarbeiten am Primarschulhaus Nänikon** an J. Eberhardt, Malermeister, Uster.

**Wohnhaus Dr. E. Wehrli in Frauenfeld.** Lieferung der eisernen Balken an P. Keller, Frauenfeld.

**Ausführung eines 4000 Meter langen Alpweges von der Ortschaft Schwende nach Alp Matels** an J. A. Ackermann und J. Zimmermann, Bauunternehmer, in Mels (St. Gallen).

**Ausführung des östlichen Teiles der Schneebergstraße in St. Gallen** an Adreani & Premoli, Bauunternehmer, in Zürich.

**Erstellung eines neuen Spritzenhauses mit zwei Klassenzimmern in Madretsch** an M. Addone-Hager, Baugeschäft, in Madretsch.

**Schulhausneubau Sargans.** Erd-, Maurer-, Zimmer- und Dachdeckerarbeiten an Ackermann & Co., Mels. Granitlieferung an die A. G. Schweizer. Granitwerke in Bellinzona. Sandsteinlieferung an die Sandstein-Gesellschaft St. Margrethen. Spenglerarbeiten an A. Anrig, Spengler, in Sargans. Bauleitung: Arch. Gaudy in Rorschach.

**Kirchen- und Pfarrhausneubau Menziken.** Zimmerarbeiten an Gebrüder Gautschi in Reinach. Dachdeckerarbeiten Dachdecker Troxler in Pfäffikon. Ziegellieferung an Hilfiker & Cie., Kölliken. Spenglerarbeiten an Stocker, Spengler, in Münster (Luzern). Bauleitung: Architekt Siegwart.

**Kehrscheibenstand Itingen.** Maurerarbeiten an A. Pasqualini in Sissach. Zimmerarbeiten an A. Thommen, Itingen. Schlosserarbeiten an A.-G. vorm. Gebr. Oberer, Sissach. Spenglerarbeiten an A. Cleis, Sissach.

**Sekundarschulhausumbau Bubikon.** Gesamtarbeiten an Oetiker, Maurermeister, in Bubikon.

**Protestantische Kirche Oerlikon.** Granitarbeiten an die A.-G. Schweizer. Granitwerke in Bellinzona. Sandsteine an Bäschlin-Fierz, Karl Meier und Bürgi in Zürich V. Luftheizung an Boller-Wolf in Zürich.

**Schlosserarbeiten zur Liegehalle des Gemeindespitals in Biel** an Grüring-Dutoit, Biel.