Objekttyp: **Advertising**

Zeitschrift: **Pionier : Zeitschrift für die Übermittlungstruppen**

Band (Jahr): **41 (1968)**

Heft 2

PDF erstellt am: **08.08.2024**

Nutzungsbedingungen

Die ETH-Bibliothek ist Anbieterin der digitalisierten Zeitschriften. Sie besitzt keine Urheberrechte an den Inhalten der Zeitschriften. Die Rechte liegen in der Regel bei den Herausgebern.
Die auf der Plattform e-periodica veröffentlichten Dokumente stehen für nicht-kommerzielle Zwecke in Lehre und Forschung sowie für die private Nutzung frei zur Verfügung. Einzelne Dateien oder Ausdrucke aus diesem Angebot können zusammen mit diesen Nutzungsbedingungen und den korrekten Herkunftsbezeichnungen weitergegeben werden.
Das Veröffentlichen von Bildern in Print- und Online-Publikationen ist nur mit vorheriger Genehmigung der Rechteinhaber erlaubt. Die systematische Speicherung von Teilen des elektronischen Angebots auf anderen Servern bedarf ebenfalls des schriftlichen Einverständnisses der Rechteinhaber.

Haftungsausschluss

Alle Angaben erfolgen ohne Gewähr für Vollständigkeit oder Richtigkeit. Es wird keine Haftung übernommen für Schäden durch die Verwendung von Informationen aus diesem Online-Angebot oder durch das Fehlen von Informationen. Dies gilt auch für Inhalte Dritter, die über dieses Angebot zugänglich sind.

Ein Dienst der *ETH-Bibliothek*
ETH Zürich, Rämistrasse 101, 8092 Zürich, Schweiz, www.library.ethz.ch

http://www.e-periodica.ch

camille bauer

Elektro-
Installationsmaterial
Glühlampen
und
Fluoreszenzröhren

Basel

Bern
Zürich
Lugano
Neuenburg
Genf

Camille Bauer Aktiengesellschaf

SPHINX

467

Drehteile

in allen Formen und Grössen bis 60 mm Durchmesser

Bohrer

und Gewindebohrer

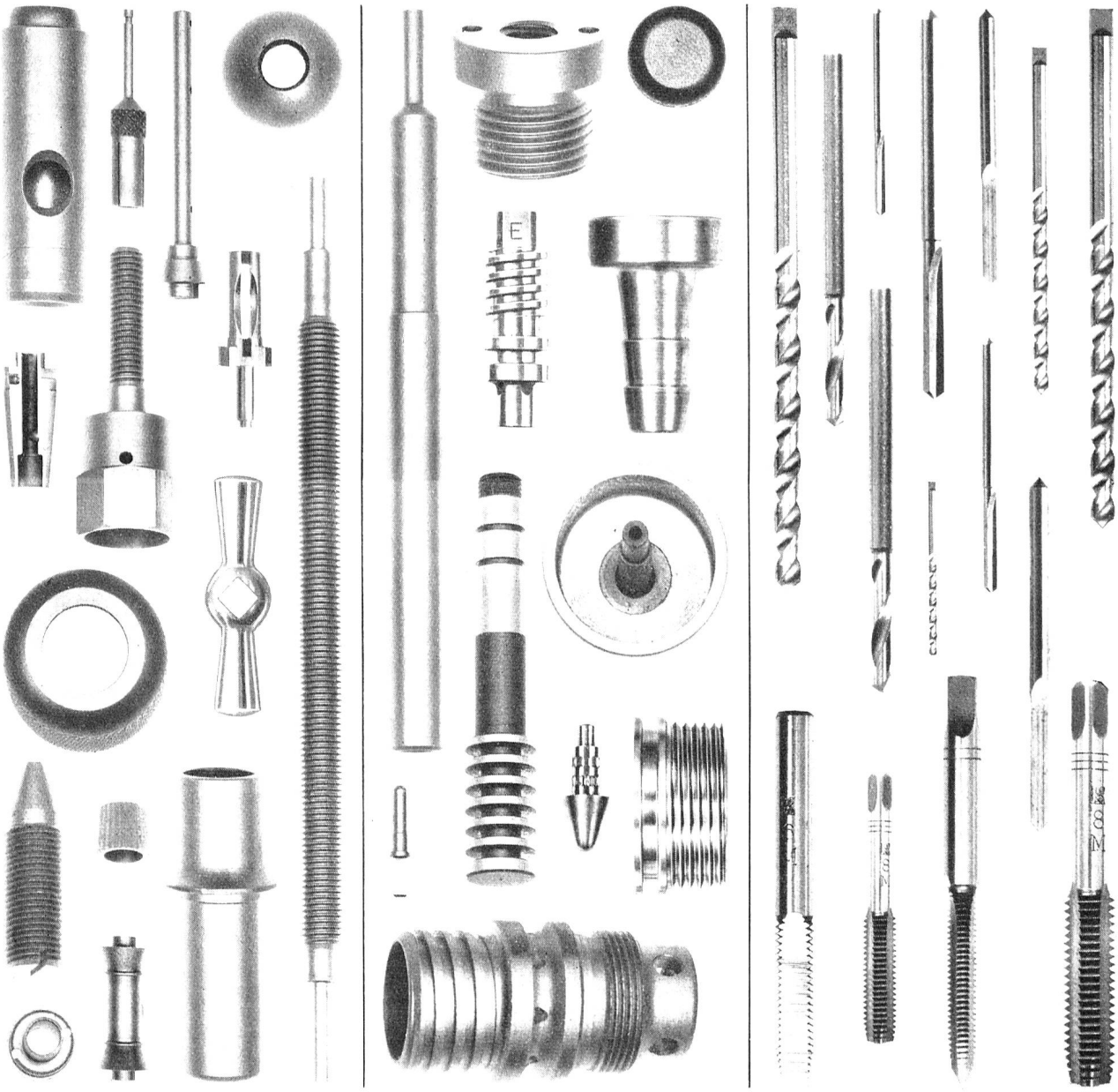

weltbekannt dank höchster Präzision

Sphinxwerke Müller & Cie AG 4500 Solothurn Schweiz Telephon 065 - 2 10 04 Telex 34145

RCA

CA 3028

RCA integrated circuits

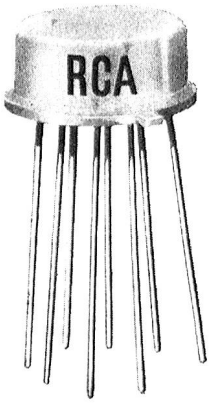

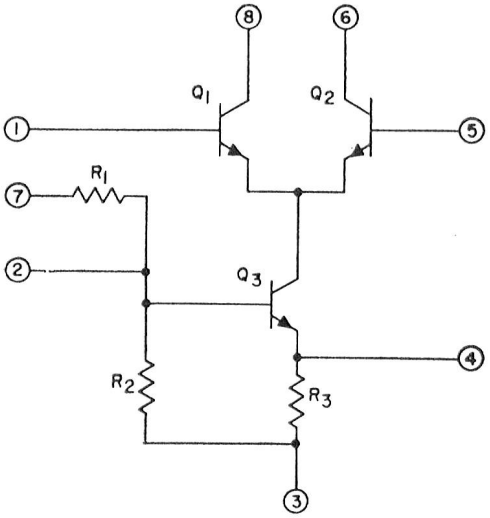

EIN REKORD –
– EIN HF/ZF-VERSTÄRKER
– zum Preis von Fr. 4.60

(Preis bei 1000 Stück)

TYPISCHE DATEN

Leistungsverstärkung	bei 10,7 MHz	— in Kaskadenschaltung	39 db
		— als Differentialverstärker	32 db
	bei 100 MHz	— in Kaskadenschaltung	20 db
		— als Differentialverstärker	17 db
Spannungsverstärkung	bei 10,7 MHz (RL = 1kΩ)	— in Kaskadenschaltung	98
		— als Differentialverstärker	32
	AGC-Regelbereich (max. Ausgang bis Cut-off, 10,7 MHz)		62 db

ANWENDUNGEN
Differential- oder Kaskaden-ZF-Verstärker
Mischstufe — Limiter — Oszillator
Converter für UKW-Rundfunk

Möchten Sie die Eignung dieses aussergewöhnlich günstigen HF-Verstärkers für Ihre eigenen Geräte überprüfen — dann verlangen Sie Datenblatt Nr. 242 und Application Note ICAN-5337

RADIO CORPORATION OF AMERICA

The Most Trusted Name in Electronics

RCA

baerlocher

POSTFACH 485, 8021 ZÜRICH ✆ 42 99 00

SOFLEX-Montierungsdrähte

für Schwachstromanlagen

in allen üblichen Abmessungen

Saubere und leichte Montage

Mit Dokumentationen und Beratung
dienen wir gerne

ISOLA SCHWEIZERISCHE ISOLA-WERKE
BREITENBACH bei Basel

Telephon 061 / 80 14 21

ALBISWERK
ZÜRICH A.G.

14 000
Amtsleitungen

120 000
Telephonstationen

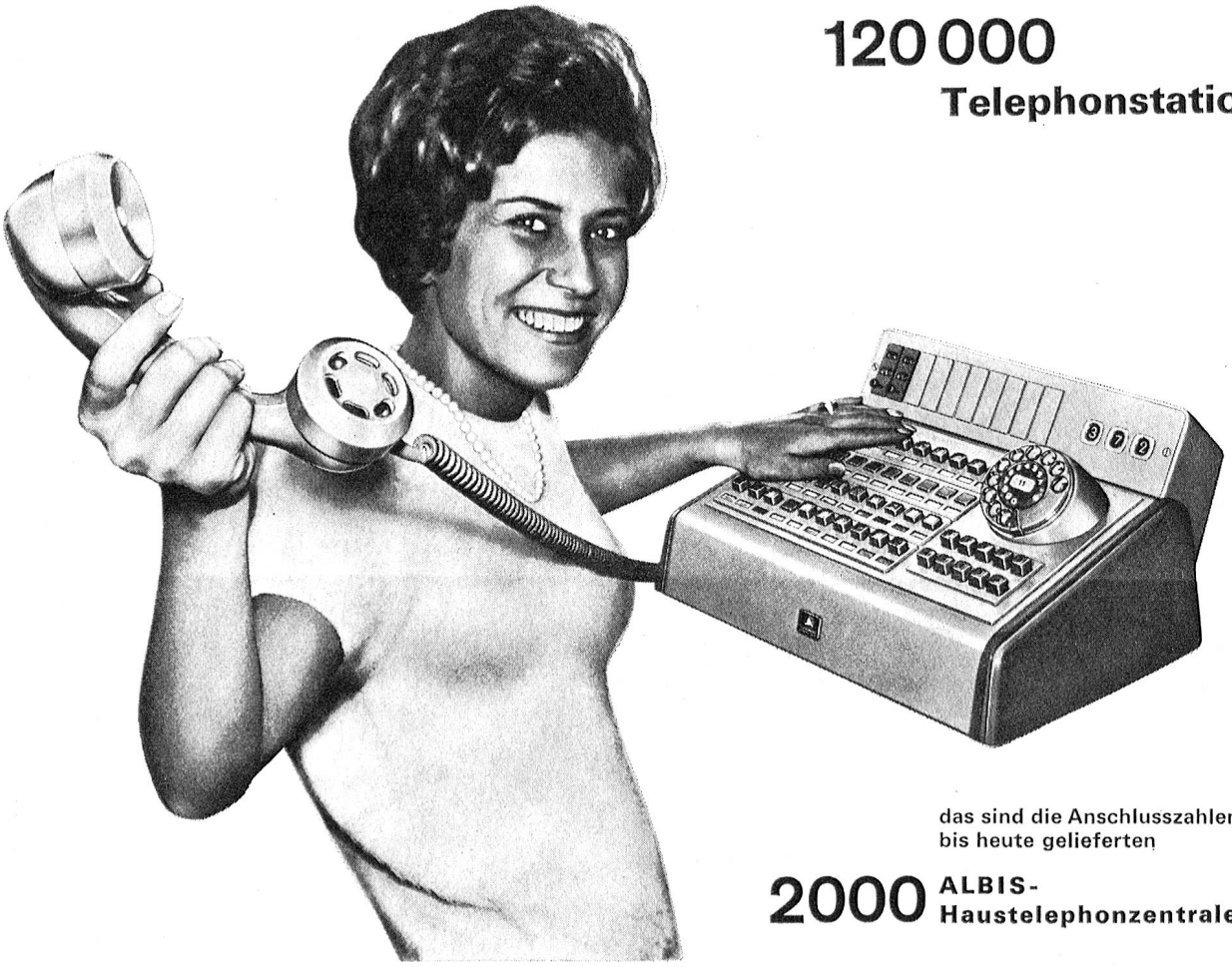

das sind die Anschlusszahlen der
bis heute gelieferten

2000 **ALBIS-Haustelephonzentralen V/50**

Von Anfang an verfügte die Zentrale über Tastenwahl für die Telephonistin, direkte Gesprächsumlegung für die Teilnehmer und einen grossen Spielraum in der Anschlusskapazität.

Jung geblieben ist die Haustelephonzentrale V/50 durch die laufende Auswertung der sich aus dem Betrieb ergebenden Erfahrungen.

Heute zum Beispiel:
— erfolgt die Ruf- und Signalerzeugung elektronisch
— wird im Zahlengeber für die Tastenwahl das neue Edelmetall-Schnellkontakt-(ESK)-Relais verwendet.

Die Ausrüstung mit Personensuchanlagen, Cheftelephonstationen, Gebührenmeldern und Nummernanzeigern ist selbstverständlich.

Die hervorragende technische Konzeption der ALBIS-Telephon-Anlagen und deren sprichwörtliche Zuverlässigkeit erlauben unseren Fachleuten, auch Ihre betrieblichen Nachrichtenprobleme zu lösen.

Die Lieferfrist beträgt zur Zeit weniger als 6 Monate.

Gerne senden wir Ihnen unsere neue Druckschrift Nr. 997 **P**

ALBISWERK ZÜRICH A.G.

Telephon 051 52 54 00 Albisriederstrasse 245 8047 Zürich

Vertretungen in Bern, Renens / Lausanne und Zürich