**Zeitschrift:** Revue Militaire Suisse
**Herausgeber:** Association de la Revue Militaire Suisse
**Band:** 122 (1977)
**Heft:** 11

**Werbung**

**Nutzungsbedingungen**
Die ETH-Bibliothek ist die Anbieterin der digitalisierten Zeitschriften. Sie besitzt keine Urheberrechte an den Zeitschriften und ist nicht verantwortlich für deren Inhalte. Die Rechte liegen in der Regel bei den Herausgebern beziehungsweise den externen Rechteinhabern. Siehe Rechtliche Hinweise.

**Conditions d'utilisation**
L'ETH Library est le fournisseur des revues numérisées. Elle ne détient aucun droit d'auteur sur les revues et n'est pas responsable de leur contenu. En règle générale, les droits sont détenus par les éditeurs ou les détenteurs de droits externes. Voir Informations légales.

**Terms of use**
The ETH Library is the provider of the digitised journals. It does not own any copyrights to the journals and is not responsible for their content. The rights usually lie with the publishers or the external rights holders. See Legal notice.

**Download PDF:** 25.04.2025

**ETH-Bibliothek Zürich, E-Periodica, https://www.e-periodica.ch**

# HELVETIA - VIE

Compagnie d'assurances sur la vie

DIRECTION GÉNÉRALE : GENÈVE - Rue du Mont-Blanc 3

assurances-vie
individuelles - groupes
rentes viagères
assurances-maladie

Agences générales à
Bienne, Fribourg, Genève,
Lausanne, Neuchâtel
et Sion

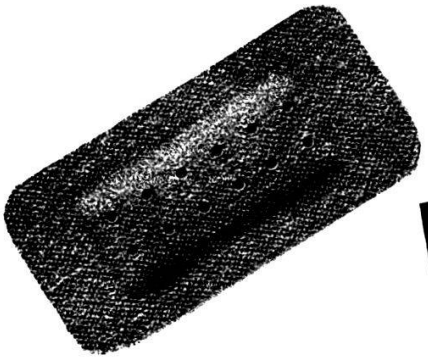

Pour panser vite, pensez...

**Derma Plast** Trade Mark

Pansement rapide antiseptique avec 2 désinfectants.
Exclusivement en pharmacies et drogueries.

Sauter

Fabricant des machines à coudre Elna,
des presses à repasser Elnapress,
de moteurs électriques, de dispositifs
électroniques, d'articles électriques
pour les soins corporels et de produits
de la technique militaire

# Tavaro s/a

Genève–Sion–Chavannes-de-Bogis

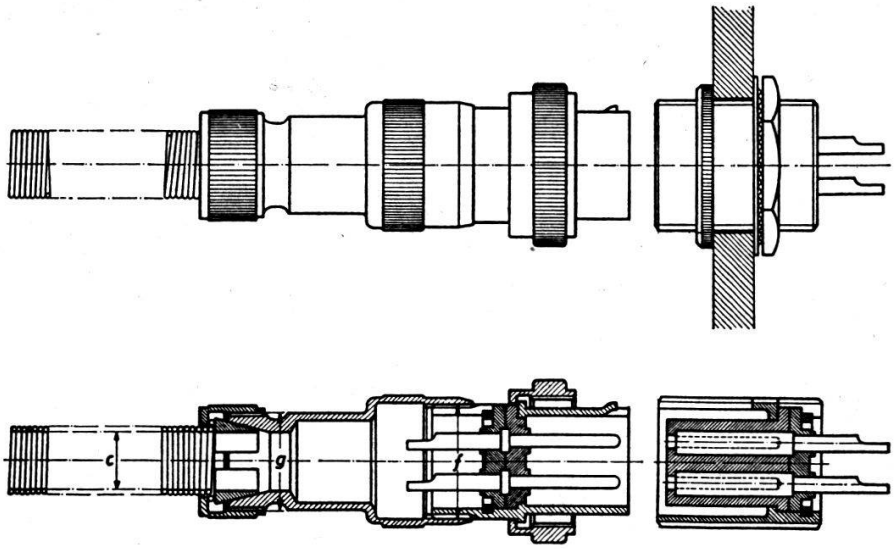


# Fiches multipolaires

petits modèles 2 à 3 pôles,
moyens de 4 à 7 pôles et 13 pôles,
grands modèles de 2 à 12 pôles,
fiches coudées et droites,
prises positives et négatives

accouplements de 40 pôles
fiches et prises de 40 pôles

**STOPPANI**

3000 Berne 21, téléph. 031 25 31 61 Telex 33 442 STOPA ch

# Prontograph
# Kern le stylo parfait à encre de Chine

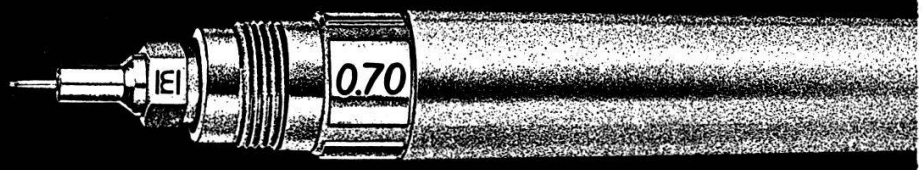


Kern SWISS

**Kern & Cie S.A., 5001 Aarau**
**Instruments de géodésie**
**Appareils de photogrammétrie**
**Instruments de dessin**
**Objectifs de photo et de cinéma**

# baumann-jeanneret

GENÈVE : PAPETERIE 3, Georges-Favon Tél. 21 52 30
FOURNITURES 44, Coulouvrenière Tél. 21 52 27
MEUBLES 8, Arquebuse Tél. 21 52 22
MACHINES 8, Arquebuse Tél. 21 52 22
SYSTEMES 44, Coulouvrenière Tél. 21 52 22
LAUSANNE : TOUT POUR LE BUREAU 1, Tissot Tél. 021 20 30 01

**CINQ DÉPARTEMENTS A VOTRE SERVICE**

**MANUFACTURE DE BRACELETS-MONTRES**
OR — ACIER — PLAQUÉ

# GAY Frères s. a.

Genève