Neuerungen = Nouveautés

Objekttyp: **Group**

Zeitschrift: **Der Traktor : schweizerische Zeitschrift für motorisiertes Landmaschinenwesen = Le tracteur : organe suisse pour le matériel de culture mécanique**

Band (Jahr): **6 (1944)**

Heft 10

PDF erstellt am: **27.07.2024**

Nutzungsbedingungen

Die ETH-Bibliothek ist Anbieterin der digitalisierten Zeitschriften. Sie besitzt keine Urheberrechte an den Inhalten der Zeitschriften. Die Rechte liegen in der Regel bei den Herausgebern.
Die auf der Plattform e-periodica veröffentlichten Dokumente stehen für nicht-kommerzielle Zwecke in Lehre und Forschung sowie für die private Nutzung frei zur Verfügung. Einzelne Dateien oder Ausdrucke aus diesem Angebot können zusammen mit diesen Nutzungsbedingungen und den korrekten Herkunftsbezeichnungen weitergegeben werden.
Das Veröffentlichen von Bildern in Print- und Online-Publikationen ist nur mit vorheriger Genehmigung der Rechteinhaber erlaubt. Die systematische Speicherung von Teilen des elektronischen Angebots auf anderen Servern bedarf ebenfalls des schriftlichen Einverständnisses der Rechteinhaber.

Haftungsausschluss

Alle Angaben erfolgen ohne Gewähr für Vollständigkeit oder Richtigkeit. Es wird keine Haftung übernommen für Schäden durch die Verwendung von Informationen aus diesem Online-Angebot oder durch das Fehlen von Informationen. Dies gilt auch für Inhalte Dritter, die über dieses Angebot zugänglich sind.

Ein Dienst der *ETH-Bibliothek*
ETH Zürich, Rämistrasse 101, 8092 Zürich, Schweiz, www.library.ethz.ch

http://www.e-periodica.ch

Der Tourex-Motorregler für Traktoren.

Der Einbau des Tourenreglers ergibt zwei Hauptvorteile:

1. Einhaltung der vorgeschriebenen Höchstgeschwindigkeit des Traktors;
2. Weitgehende Schonung des Motors gegen Lagerdefekte.

Eine mit Holzgas betriebene Benzinmotortype hat z. B. bei 30 PS Höchstleistung eine Tourenzahl von 2300 per Minute. Bei weiterer Steigerung der Tourenzahl erhöht sich die Kraftleistung nicht mehr, vielmehr ist bei höherem Brennstoffverbrauch eine Leistungsabnahme festzustellen.

Es ist deshalb bei schweren Arbeiten, im besondern bei den niederen Gängen, kein Kraftverlust festzustellen. Dabei ist aber der meist höher verdichtete Motor weitgehend gegen Lagerdefekte und Verschleiss der Zylinderdichtungen geschont.

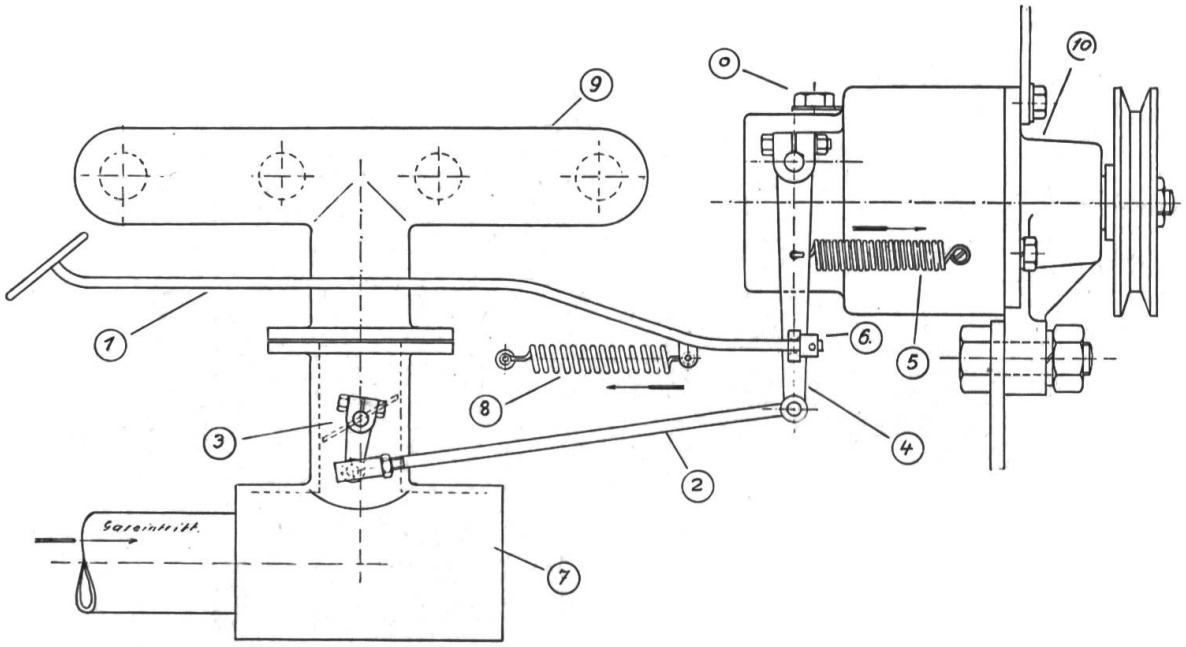

Fliehkraftregler

Tourex

Begrenze die **Fahrzeuggeschwindigkeit** mit Regler und schütze damit die **hochkomprimierten Motoren.**
Konstruktion und Vertrieb:

Jean Zech, Ing., Zürich 8
Seehofstrasse 3, Telephon 32.37.35

Schweiz. Traktorverband
Löwenstr. 54, **Zürich 1**
Zentralsekretariat
Redaktion, Administration
und Annoncen-Regie
Tel. 23 83 11

Die Montage ist in vorstehender Skizze beispielsweise dargestellt.

Der Regler ist auf der Vergaserseite des Motors so befestigt, dass das Poulie mit dem Keilriemen des Motors angetrieben werden kann.

Das Gestänge (1), welches vom Fuss- oder Handgashebel betätigt wird, ist mit einer starken Rückzugfeder (8) versehen. Damit ist die Drosselklappe (3) immer auf die Leerlaufstellung zurückgezogen. Bei Betätigung des Fussgases wird mit Hilfe der Zugfeder (5) die Drosselklappe (3) geöffnet bis der Motor die eingestellte Höchstdrehzahl erreicht hat. Der Reglerhebel (4) bewegt sich alsdann in entgegengesetzter Richtung und passt die Gasklappe dem Kraftbedarf des Motors an. Der Regler wird nach der Installation auf die zulässige Drehzahl des Motors eingestellt und kann nachher nicht mehr verstellt werden.

Der Tourexregler arbeitet nach dem Fliehkraftprinzip und besitzt eine grosse Stosskraft, sodass auch eine verschmutzte Gasklappe, ohne Störung betätigt wird. Der Regler ist mit Kugellagern ausgerüstet. Alle beweglichen Teile laufen im Oelbad, um eine lange Lebensdauer zu gewährleisten.

Wir sind Spezialisten für

Fordson

TRAKTOREN
seit über 20 Jahren

Verkauf - Tausch
Reparaturen
Ersatzteile - Zubehör
Imbert-Generatoren

Touring Motor AG.
Solothurn **Tel. 2 22 22**

Gleitschutzketten

für **Landwirtschafts-Traktoren** und **Motormäher** mit Gummibereifung in zweckmäßiger, solider Ausführung und genau passend

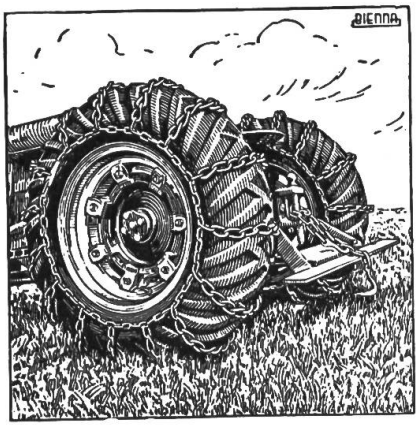

Bester Gleitschutz
Billigster Gleitschutz
Schweizerfabrikat

UNION AG., Kettenfabrik, Biel-Mett

Zu verkaufen / Zu kaufen gesucht
A vendre / Demandes d'achats

Sehr gut bereifte

TRAKTOREN LASTWAGEN

mit oder ohne Holzgas-Generatoren

sofort lieferbar

Zu besichtigen bei

TITAN
Auto-Service AG.
Badenerstrasse 527, Zürich

Restposten

Auto-Zubehör

Signalhörner Bosch, elektr., 12 V. Fr. 18.— per Stück. Hupenstimmen. Div. Rückspiegel. Bürstenmatten mit Rahmen. Div. Stoßstangen, ganze und Ecken. Winker mit Handzug. Stossdämpfergurten. Versch. Kilometerzähler, Fr. 10.— per Stück. 1 Posten Antriebe, dazu Scheibenreiniger. Radmuttern u. v. a. m.

Serva-Technik A.-G., Zürich

Utoquai 25, Telephon 24.47.70

Zu kaufen gesucht

1-2 schwere Achsen mit starken Pneurädern oder Vollgummi, in gutem Zustand, gefedert, 3-4 Tonnen Tragkraft, für Anhänger.

Schriftl. Offerten mit Preisangabe unter Chiffre Fc 12911 Z an **Publicitas Luzern.**

Warum?

schafft sich heute jeder fortschrittliche Landwirt einen

„Lanker"-Viehhüteapparat

an? Weil er mit den neuesten Errungenschaften ausgestattet ist. — **Gratis und franko** jederzeit auf Probe. Annahme zum Umbau sämtlicher Apparate.

Auskunft: **Schärli Robert,** landw. Maschinen, techn. Neuheiten, **Sursee,** Christoph-Schnyder-Strasse, Telephon 466.

Pflug-Schäden

wie Zerreissen beim Pflügen mit **Traktor** durch Hindernisse verhüten Sie mit meinem

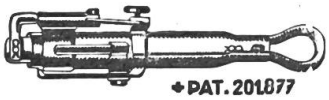

automatischen Ausklinker

Von sachverständigen Landwirten glänzend begutachtet.

Preis nur Fr. 65.—

Verlangt Prospekte und Zeugnisse vom Hersteller

S. Kurmann, Rüdiswil
b. Ruswil (Luz.)
Schmiedmeister, Tel. 66488

Bei Bestellung Stecknageldicke angeben.

Zu verkaufen

Marken-Traktor

(Modell 1942)

16,6 PS, 6-Zyl.-Chevr. Mot. Vorkriegs-Bereifung 900×24 mit Kaiser Holzgas-Anlage in neuwertigem Zustand zu vorteilhaftem Preis.

Anfragen unter
Tel. Zürich (051) 27 18 80

Zu verkaufen neuere landw.

Traktoren

Erste Marken (Holzgas und Petrol)

Auch Tauschgelegenheit. Prompte Ausführung sämtl. Reparaturen und Revisionen.

L. Honegger, Zürich 11/ Schw'dingen, Tel. 46 85 24.

Traktor- und LW-Anhänger

1 gebr. **„SAURER"-2-Achser** m. Auflaufbremse, 4,5 T, revid.

1 gebr. **1-Achser mit Ia. Vollg. für Landwirtschaft,** v. starkem LW-Chassis, Handbremse, grosse Ladebrücke, ca. 4—5 T Tragf.

1 gebr. **1-Achser f. Traktor oder LW.** Brücke ca. 240× 175 cm, 1,5 T, **nur 560 kg Eigengewicht!** Verkäuflich.

Offerten unter Chiffre M 8120 G an **Publicitas AG., St. Gallen.**

Zu verkaufen / Zu kaufen gesucht
A vendre / Demandes d'achats

Zu verkaufen

1 Paar hintere

Traktorräder

zu Fordson (Konr. Peter), Guss mit aufmontiertem Doppelvollgummi, sehr gut im Zustand, vorteilhaft für schwere Strassentransporte.

Schriftliche Offerten unter Chiffre Ec 12910 Z an **Publicitas Luzern**

Neue und Occasions-Traktoren
Ankauf, Tausch, Verkauf

Traktoren- und Generatoren-Reparaturen
Langjährige Erfahrung

MIT GARANTIE

P. Glättli, Zürich 6 Hofwiesenstr. 10 Telephon 26.17.11

General-Vertretung: **ROTAG-Generatoren**

Zu verkaufen
ein guterhaltener

● **Raupenband-Traktor**

Cletrac, 12 PS
auf Petrol laufend.

P. Stäheli, Braunau
b. Märwil, Thurgau

Zu kaufen gesucht neuere
MARKEN-

Traktoren
für Landwirtschaft und Industrie
(Holzgas oder Petrol)

Offerten mit letztem Kassapreis an **Postfach 80, Oerlikon**/Zch.

Zu verkaufen

Wenig gebrauchte

Gas- und Brennholz-Spaltmaschine

Keller & Co., Winterthur
Tel. 26644

Zu verkaufen

1 Paar **Traktor-Hinter-Räder**
und eine
komplette Garnitur

Spezial-Ackerstollen

passend für 975×20 Reifen.

Titan Autoservice AG.
Badenerstrasse 527, Zürich

Klein-Anzeigen

bis am 20. des Monats aufgeben. — Text und Adresse bitte deutlich schreiben.

Zu verkaufen ein Occ.-

Diesel-Traktor -CLM-

Fordson, Modell 1938, mit Ia Niederdruckpneus, auf Wunsch 6-Ganggetriebe u. Traktoregge. Evtl. Tausch an Bührer- oder Holzgas-Traktor.
Offerten an Chiffre 441003

INSERENTEN, SICHERN SIE SICH RECHTZEITIG EIN FELD IN DER JUBILÄUMS-NUMMER!

(DEZEMBER-AUSGABE)

Stellen-Gesuche und Angebote
Service de Placement

Gesucht *tüchtiger, routinierter*

Traktorführer

welcher mit allen modernen Ackerbaugeräten vertraut ist, auf Hürlimann Holzgas-Traktor, für Ackerbauarbeiten.

Lohn Fr. 200 — bis 210.— mit Kost und Logies. Bewerber, welche sich über Betätigung als Traktorführer sehr gut ausweisen können, wollen ihre Offerten richten an:
Emil Bölsterli, Tollhausen-Räterschen (Zch.), Tel. 052/36151

Gesucht

tüchtige Traktorfahrer

versiert mit Generator-Traktoren und Ackerbaugeräten, für die Ausführung landwirtschaftlicher Lohnarbeiten.

Offerten mit Referenzen und Lohnansprüchen unter Chiffre 441002.