Objekttyp: **Advertising**

Zeitschrift: **Der Traktor : schweizerische Zeitschrift für motorisiertes Landmaschinenwesen = Le tracteur : organe suisse pour le matériel de culture mécanique**

Band (Jahr): **17 (1955)**

Heft 6

PDF erstellt am: **02.06.2024**

Nutzungsbedingungen

Die ETH-Bibliothek ist Anbieterin der digitalisierten Zeitschriften. Sie besitzt keine Urheberrechte an den Inhalten der Zeitschriften. Die Rechte liegen in der Regel bei den Herausgebern.
Die auf der Plattform e-periodica veröffentlichten Dokumente stehen für nicht-kommerzielle Zwecke in Lehre und Forschung sowie für die private Nutzung frei zur Verfügung. Einzelne Dateien oder Ausdrucke aus diesem Angebot können zusammen mit diesen Nutzungsbedingungen und den korrekten Herkunftsbezeichnungen weitergegeben werden.
Das Veröffentlichen von Bildern in Print- und Online-Publikationen ist nur mit vorheriger Genehmigung der Rechteinhaber erlaubt. Die systematische Speicherung von Teilen des elektronischen Angebots auf anderen Servern bedarf ebenfalls des schriftlichen Einverständnisses der Rechteinhaber.

Haftungsausschluss

Alle Angaben erfolgen ohne Gewähr für Vollständigkeit oder Richtigkeit. Es wird keine Haftung übernommen für Schäden durch die Verwendung von Informationen aus diesem Online-Angebot oder durch das Fehlen von Informationen. Dies gilt auch für Inhalte Dritter, die über dieses Angebot zugänglich sind.

Ein Dienst der *ETH-Bibliothek*
ETH Zürich, Rämistrasse 101, 8092 Zürich, Schweiz, www.library.ethz.ch

http://www.e-periodica.ch

Der leistungsfähige

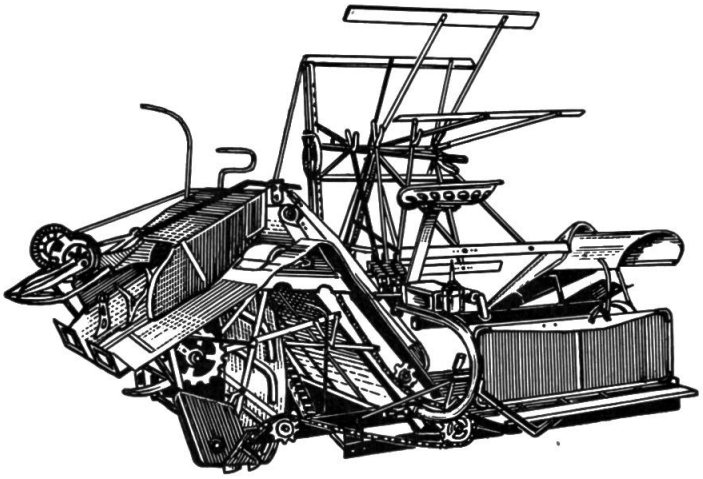

McCORMICK INTERNATIONAL Bindemäher

bewältigt jede Ernte spielend, gleichgültig ob es sich um kurz- oder langhalmige Frucht, um grosse oder kleine Garben handelt. Dieser Bindemäher für Pferde- und Traktorzug zeichnet sich aus durch:

- Vollständiger Schutz des Elevatorenantriebs durch staubdichte Einkapselung.
- Das Hauptwinkelgetriebe läuft im Ölbad.
- Rollenlager an allen wichtigen Lagerstellen. Stahlrollenketten verbürgen ruhigen, leichten Lauf.
- Fettpressenschmierung, welche gründlich alle Lagerstellen mit frischem Fett versieht und alle Fettrückstände entfernt.
- Elevator und Bindetisch für jede Fruchtlänge und für jede Garbengrösse eingerichtet.

International Harvester Company AG.
Zürich, Hohlstrasse 100, Tel.: (051) 23 57 40

McCORMICK INTERNATIONAL TRAKTOREN UND LANDMASCHINEN
INTERNATIONAL LASTWAGEN — INTERNATIONAL HARVESTER
KÜHLSCHRÄNKE UND KÜHLTRUHEN
INTERNATIONAL INDUSTRIE- UND BAUMASCHINEN

An INTERNATIONAL HARVESTER CO. AG., Postfach, Zürich 26
Senden Sie mir gratis und unverbindlich Prospekt und Preisliste über Bindemäher.

Name: .....

Adresse: .....

G

Perkins DIESELS

Dieselmotoren

wirtschaftlich und zuverlässig!

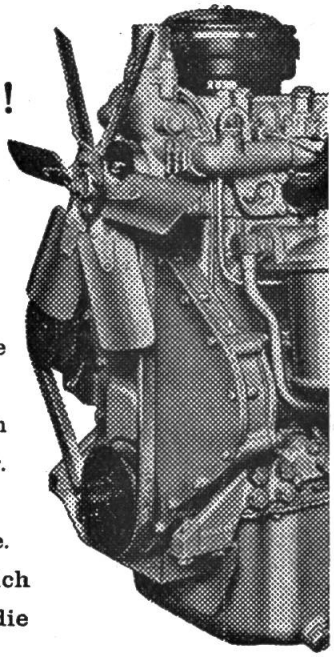

Perkins Dieselmotoren helfen Ihnen die Unkosten senken! Der Einbau eines Perkins-Diesels macht Ihr Fahrzeug wirtschaftlicher. Wir führen einbaufertige Aggregate für die meisten kuranten Lastwagentypen und Traktoren sowie für Jeep und Landrover. Wir beraten Sie gerne über Ihre Um- und Einbauprobleme. Verlangen Sie unverbindlich nähere Angaben durch die

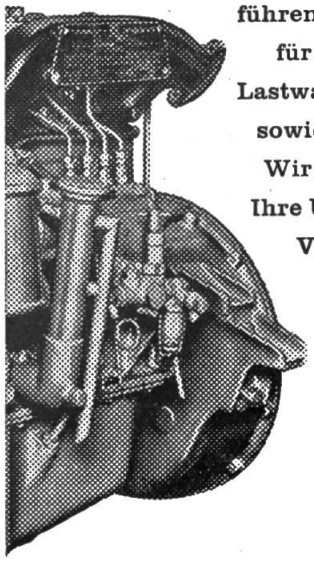

Generalvertretung für Perkins Diesel

(Ersatzteillager und Service)

PROMOT

Aktiengesellschaft für Motoren und technische Artikel
Safenwil Aarg. Telefon 062 / 6 22 41

Motoregge Jacqueline

für jeden Traktor.

Unschlagbar

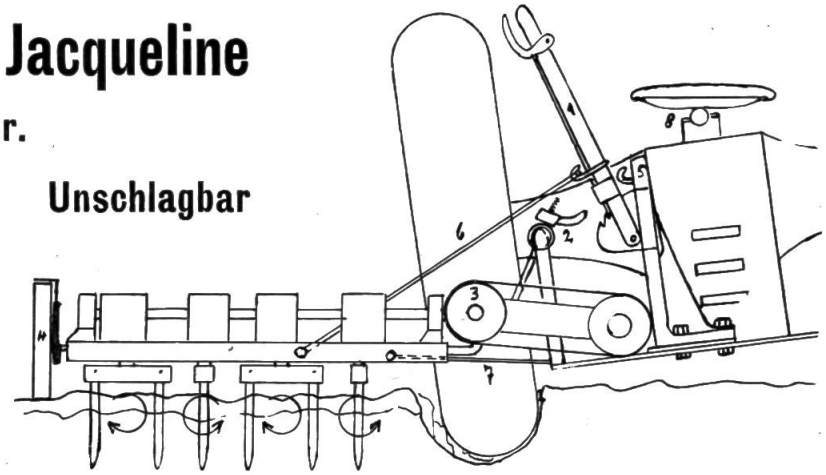

Auskunft gibt der Patentinhaber und Vertrieb

A. Billeter, Thun
Bürglenstrasse 16
Tel. (033) 2 63 35

Mein Betrieb ohne AGRIA undenkbar . . .

schreibt uns Herr Sch. in Treiten. «Kann nur mitteilen, dass wir die Maschine viel gebraucht haben und dass sie uns bei jeder Arbeit gute Dienste geleistet hat. Die AGRIA ist für uns eine unentbehrliche Maschine.»

Hacken, häufeln, düngerstreuen, mähen, spritzen, transportieren etc. alles erledigt die AGRIA rasch und mühelos. Dank dieser unerreichten Vielseitigkeit rentiert die AGRIA schon in kleinen Betrieben und bildet im Grossbetrieb die notwendige Ergänzung zum schweren Traktor.

Vorführung absolut unverbindlich.

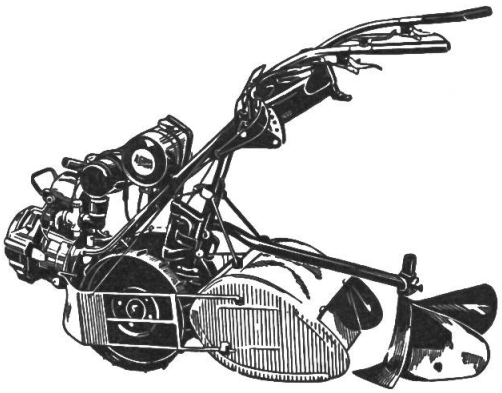

AGRIA-Universal 5 PS 200 ccm
als Bodenfräse mit Häufler u. Blattabweiser.
Kompl. Bodenfräse ab Fr. 1526.—.

AGRIA

Bon Senden Sie mir Gratis-Prospekt:

Name: .....

Adresse: .....

AGRIA-Landmaschinen AG., Rüdtligen 14 (BE)

Telephon (034) 3 26 64

CHYRO Kühler

für alle Motorfahrzeuge und Industrie

L. CHYTIL-STRAUB, Kühlerfabrik, RORSCHACH

Prompter Reparaturservice Vertreter in der ganzen Schweiz Telephon (071) 4 24 48

Sicheres Starten Ihres Traktors mit dem

Akkumulator LECLANCHÉ «DYNAMIC»

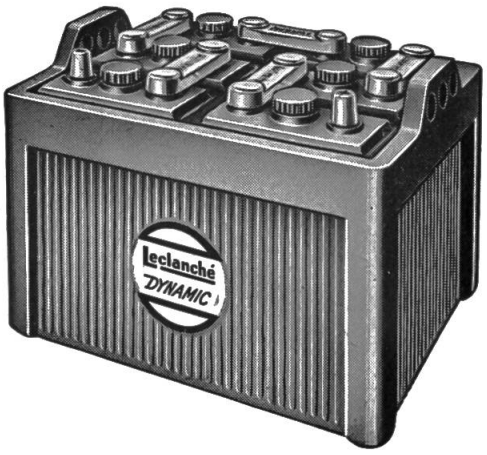

- Höchstes Startvermögen, selbst bei grosser Kälte
- Dauerhaft und wirtschaftlich
- Wenig empfindlich gegen Überladungen

LECLANCHÉ S. A. YVERDON

ABTEILUNG AKKUMULATOREN Tel. (024) 2 27 91-5 Linien

Traktoren-Treibstoffe
Schmieröle
und Fette

beziehen Sie vorteilhaft durch:

ESC
Emil Scheller Cie
Aktiengesellschaft

Zürich Tel. 32 68 60 · Dep. Wetzikon Tel. 97 80 22