Objekttyp: **Advertising**

Zeitschrift: **Der Traktor : schweizerische Zeitschrift für motorisiertes Landmaschinenwesen = Le tracteur : organe suisse pour le matériel de culture mécanique**

Band (Jahr): **17 (1955)**

Heft 9

PDF erstellt am: **27.07.2024**

Nutzungsbedingungen

Die ETH-Bibliothek ist Anbieterin der digitalisierten Zeitschriften. Sie besitzt keine Urheberrechte an den Inhalten der Zeitschriften. Die Rechte liegen in der Regel bei den Herausgebern.
Die auf der Plattform e-periodica veröffentlichten Dokumente stehen für nicht-kommerzielle Zwecke in Lehre und Forschung sowie für die private Nutzung frei zur Verfügung. Einzelne Dateien oder Ausdrucke aus diesem Angebot können zusammen mit diesen Nutzungsbedingungen und den korrekten Herkunftsbezeichnungen weitergegeben werden.
Das Veröffentlichen von Bildern in Print- und Online-Publikationen ist nur mit vorheriger Genehmigung der Rechteinhaber erlaubt. Die systematische Speicherung von Teilen des elektronischen Angebots auf anderen Servern bedarf ebenfalls des schriftlichen Einverständnisses der Rechteinhaber.

Haftungsausschluss

Alle Angaben erfolgen ohne Gewähr für Vollständigkeit oder Richtigkeit. Es wird keine Haftung übernommen für Schäden durch die Verwendung von Informationen aus diesem Online-Angebot oder durch das Fehlen von Informationen. Dies gilt auch für Inhalte Dritter, die über dieses Angebot zugänglich sind.

Ein Dienst der *ETH-Bibliothek*
ETH Zürich, Rämistrasse 101, 8092 Zürich, Schweiz, www.library.ethz.ch

http://www.e-periodica.ch

Neue AEBI Maschinen

Wir stellen am Comptoir und an der OLMA 1955 eine ganze Reihe von Neukonstruktionen aus, die für den Klein- und Mittelbetrieb von großer Bedeutung sind.

Da ist einmal der *Automäher-Einachstraktor AM 53*. Wir sind damit einen guten Schritt weitergekommen, die Bodenfreiheit ist vergrößert und die Radspur in 5 Stufen von 61 bis 101 cm verstellbar. Wir haben dazu ein Vielfachgerät entwickelt für alle Arbeiten im Kartoffelacker und zur Pflege der Rüben- und Getreidekulturen. Die Handlichkeit als Motormäher wird durch diese Weiterentwicklung in keiner Weise beeinträchtigt.

Die Besitzer von Traktoren werden sich für unser neues *Vielfachgerät für hydraulische 3-Punkt-Aufhängung* interessieren mit der kompletten Gerätereihe für Kartoffel- und Rübenbau und zum Pflanzensetzen. Dank der Aufteilung der Geräte in Arbeitsgruppen kann die Umstellung von einer Arbeit zur andern rasch und durch eine einzige Person bewerkstelligt werden.

Unter den Automähern fällt ein neuer Typ auf, der *Automäher AM 55*. Äußerlich unterscheidet er sich kaum vom AM 52, er besitzt aber 2 Mähgänge und schnellere Straßengänge.

Am meisten Aufsehen wird ein *am Automäher aufgesattelter Garbenbinder* erregen. Was der Mäher mäht, wird sogleich vom aufgebauten Binder in Garben gebunden, also Mähen und Binden in einem Arbeitsgang. So wird der kleinere Betrieb nun bald auch die Möglichkeit haben, die Getreideernte zu mechanisieren.

Wir freuen uns auf Ihren Besuch an unserm Stand, sei es am Comptoir oder an der OLMA, und werden Ihnen gerne über alle unsere Fabrikate nähern Aufschluß geben.

AEBI & CO Maschinenfabrik BURGDORF

Mistzettmaschine „AGRAR“

für Zapfwellenantrieb

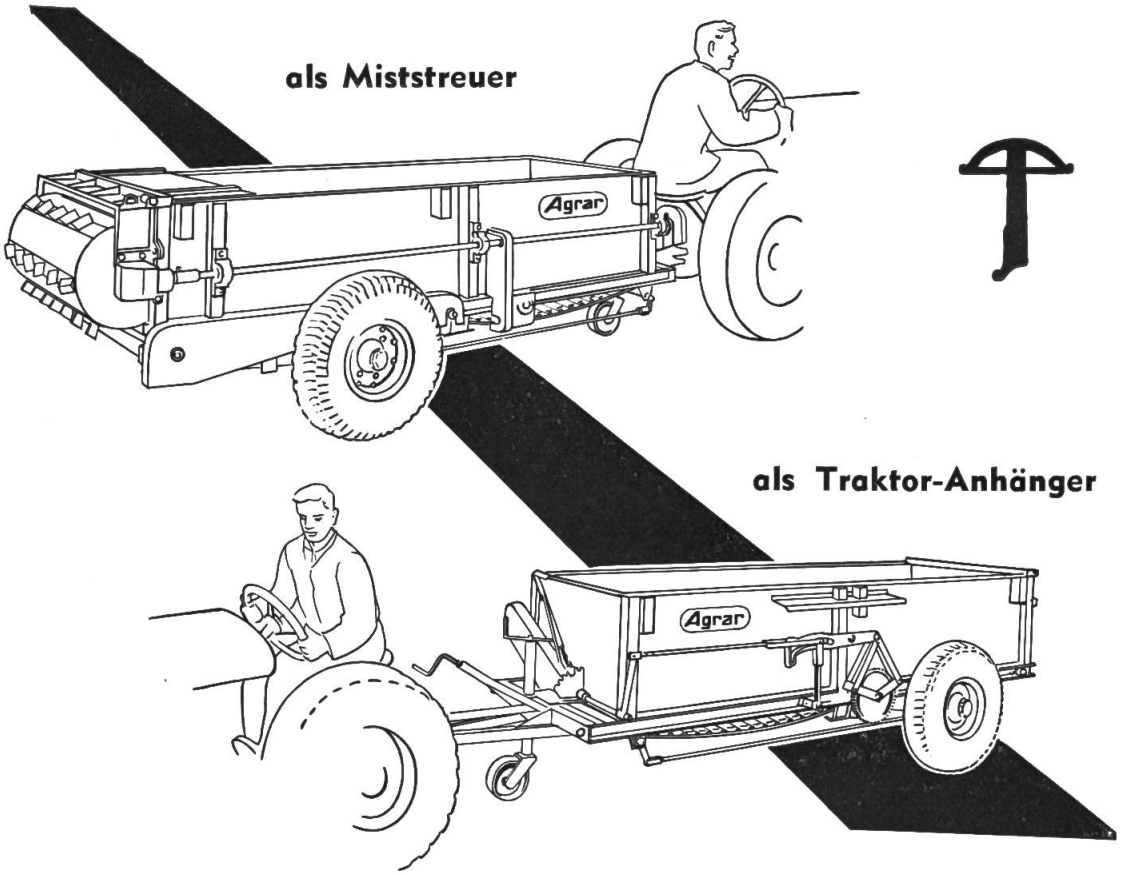

Durch die vielseitigere Verwendungsmöglichkeit, die feinere und gleichmässigere Ausstreuung des Mistes und durch die solidere, zweckmässigere und für unsere schweizerischen Verhältnisse geschaffene Konstruktion hat sich der pat. Agrar-Mistzetter das Vertrauen der Schweizer-Landwirte erstaunlich rasch erworben.
Verlangen Sie bitte den detaillierten Prospekt und Referenz-Angaben.
Durch das IMA geprüft und anerkannt.
Ab Ende September sind Maschinen ab Neuserie wieder lieferbar.

WO DIE AGRAR-LANDMASCHINE SCHAFFT
WIRD ZEIT GESPART UND ARBEITSKRAFT

Agrar

Fabrik landw. Maschinen A.G., WIL (SG)
Telephon (073) 6 01 21