Objekttyp: **Advertising**

Zeitschrift: **Mittex : die Fachzeitschrift für textile Garn- und Flächenherstellung im deutschsprachigen Europa**

Band (Jahr): **90 (1983)**

Heft 4

PDF erstellt am: **09.08.2024**

Nutzungsbedingungen

Die ETH-Bibliothek ist Anbieterin der digitalisierten Zeitschriften. Sie besitzt keine Urheberrechte an den Inhalten der Zeitschriften. Die Rechte liegen in der Regel bei den Herausgebern.
Die auf der Plattform e-periodica veröffentlichten Dokumente stehen für nicht-kommerzielle Zwecke in Lehre und Forschung sowie für die private Nutzung frei zur Verfügung. Einzelne Dateien oder Ausdrucke aus diesem Angebot können zusammen mit diesen Nutzungsbedingungen und den korrekten Herkunftsbezeichnungen weitergegeben werden.
Das Veröffentlichen von Bildern in Print- und Online-Publikationen ist nur mit vorheriger Genehmigung der Rechteinhaber erlaubt. Die systematische Speicherung von Teilen des elektronischen Angebots auf anderen Servern bedarf ebenfalls des schriftlichen Einverständnisses der Rechteinhaber.

Haftungsausschluss

Alle Angaben erfolgen ohne Gewähr für Vollständigkeit oder Richtigkeit. Es wird keine Haftung übernommen für Schäden durch die Verwendung von Informationen aus diesem Online-Angebot oder durch das Fehlen von Informationen. Dies gilt auch für Inhalte Dritter, die über dieses Angebot zugänglich sind.

Ein Dienst der *ETH-Bibliothek*
ETH Zürich, Rämistrasse 101, 8092 Zürich, Schweiz, www.library.ethz.ch

http://www.e-periodica.ch

MEYER MAYOR

Für unser Vorwerk (inkl. Schlichterei) und die Stoffkontrolle suchen wir

Webermeister

für folgende Aufgaben:
- technische Leitung
- Personalführung

Wir erwarten:
- gute fachliche Ausbildung
- Selbständigkeit
- Organisationstalent
- Durchsetzungsvermögen

Wir bieten:
- zeitgemässe Anstellungsbedingungen
- abwechslungsreiche und verantwortungsvolle Position

Falls Sie mehr über diese Tätigkeit erfahren möchten, freuen wir uns auf Ihren Anruf.

Meyer-Mayor AG
Buntweberei, 9652 Neu St. Johann
Telefon 074/4 15 22

Eine Jahresaufgabe ...

Qualitätssicherung, Betriebsorganisation und Terminwesen kritisch überprüfen und gegebenenfalls verbessern, sind Aufgaben die wir einem

Betriebsassistenten

während einer beschränkten Zeit übertragen wollen. Wenn Sie z.B. von einer Fachschule kommen und ein Jahr Praktikum in einem modernen Betrieb absolvieren möchten, so bieten wir Ihnen dazu Gelegenheit.

Bitte senden Sie uns Ihre Bewerbung.

Die **Haener AG Brislach** stellt technische Gewebe, Bänder und Gurten für anspruchsvolle Abnehmer her.

Haener AG Brislach
4225 Brislach
Tel. 061 80 12 58

Schappe Kriens AG
Spezialgarne

sucht für den modern eingerichteten Textilbetrieb zum sofortigen Eintritt einen tüchtigen ausgewiesenen

Schlafhorst-Mechaniker

für Unterhalt und Überwachung im Tagbetrieb.

Wir bieten interessante, vielseitige Dauerstelle, den Anforderungen entsprechende Entlöhnung, Pensionskasse, evtl. günstige Firmenwohnung.

Handschriftliche Bewerbungen mit den erforderlichen Unterlagen und Gehaltsansprüchen, sind zu richten an unser Personalbüro. Wir freuen uns auf Ihr Interesse.

Schappe Kriens AG
Spezialgarne
Hobacherweg 8, 6010 Kriens
Telefon 041 45 31 41

Es wird Sie und alle andern freuen,
wenn wir Ihr
Stelleninserat
gut gestaltet und bestens plaziert
veröffentlichen
Es ist unser Bestreben allen diesen
Service zu bieten!
Deshalb können wir
für Stelleninserate keine
Vorschriften entgegennehmen

Stand der Technik
NEU!

EXTREMULTUS®

82

Tangentialriemen
für anspruchsvolle
Hochleistungsmaschinen

- sparen Energie
- ermöglichen extrem kurze Spannwege
- laufen leiser

am besten
sofort testen!

Die technischen Anforderungen an Tangentialriemen steigen im gleichen Maße wie die Produktivität der modernen Spinn-, Zwirn- und Texturiermaschinen erhöht wurde.
SIEGLING hat diese Veränderung auf dem Gebiet der tangentialriemenangetriebenen Textilmaschinen schon frühzeitig erkannt und durch ein eigenes, aufwendiges Forschungsprogramm die Grundlage für die Entwicklung eines NEUEN Hochleistungs-Tangentialriemens geschaffen.

Das Neue liegt in der Materialkombination, der Konstruktion und den sich daraus ergebenden verbesserten physikalischen Haupteigenschaften:

- Verringerung des Spannweges um mindestens die Hälfte
- weitere Reduzierung des Laufgeräusches bei gleichzeitig verändertem Frequenzverhalten
- Verringerung des Eigen-Energieverbrauches durch reduzierte Biegearbeit

Neben den Haupteigenschaften hat der NEUE Hochleistungs-Tangentialriemen EXTREMULTUS 82 eine Fülle weiterer Eigenschaften, wie zum Beispiel

- Unempfindlichkeit gegen Klimaschwankungen, insbesondere bei Feuchtigkeit
- hohe Abriebfestigkeit der Laufseite
- verringerte Einlaufzeit

Stellen Sie sie auf die Probe.
Sprechen Sie uns an!

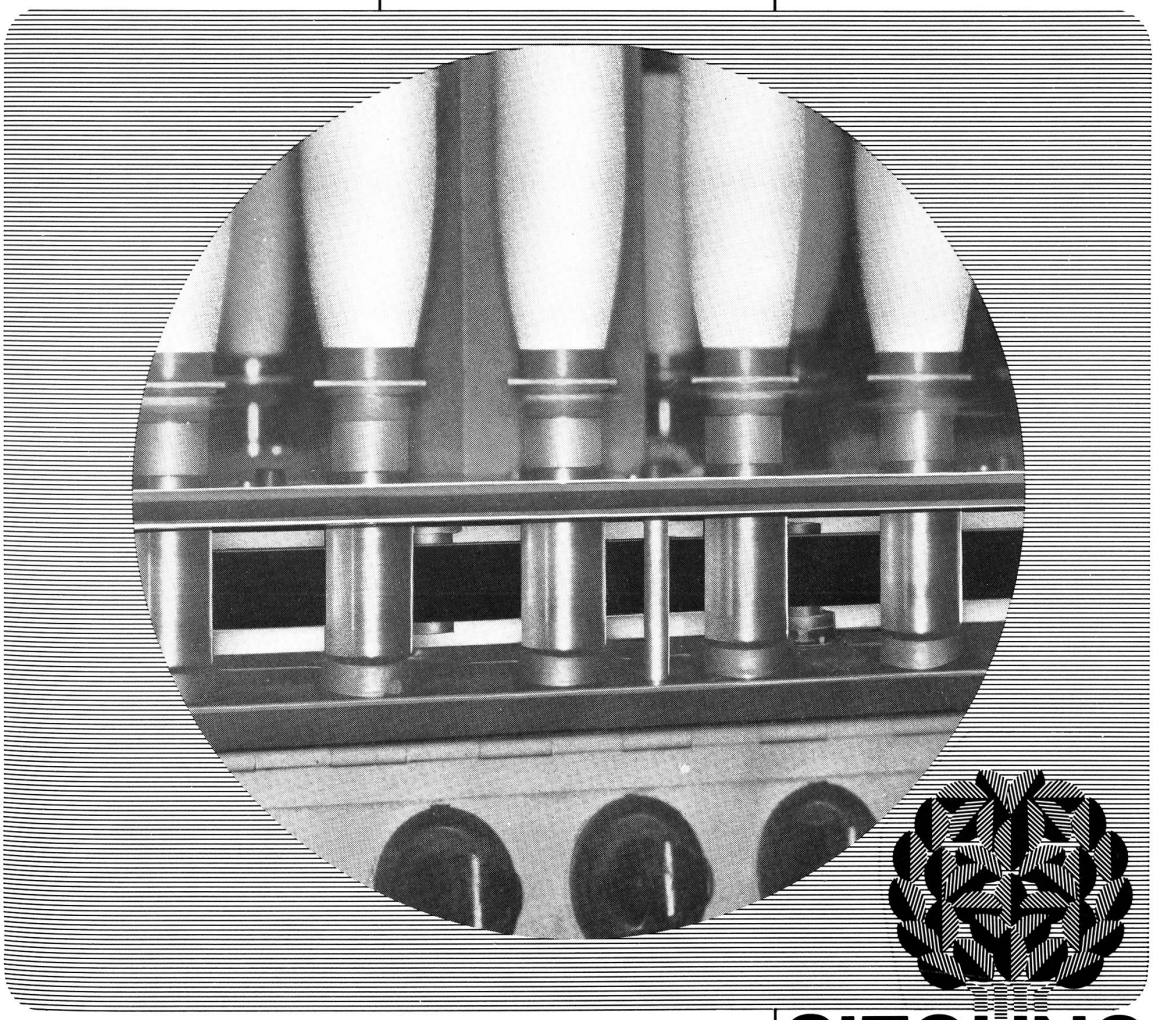

SIEGLING

SIEGLING (Schweiz) AG
Hauptstrasse 147 · 4322 Mumpf
Telefon (0 64) 63 22 22

Niederer zwirnt und färbt

Verkaufsprogramm

	Ne	20	24	30	36	40	46	50	54	60	70		80	90	100
	Nm	34	40	50	60	70	80	85	90	100	120		135	150	170
	dtex								110			78			
Bekleidungsgarne supergekämmte, gasierte Baumwollflorzwirne SWISS COTTON															
rohmercerisiert		Z		Z		Z	E	Z		Z	E		Z	Z	Z
mercerisiert gefärbt		Z		Z		Z	E	Z		Z	E		Z	Z	Z
matt gefärbt		Z		Z		Z	E	Z		Z	E		Z	Z	Z
TREVIRA 350 glänzend/Baumwolle supergekämmt 65/35, gefärbt				Z											
			E	E											
Stickzwirne NICOSA® supergekämmte Baumwollzwirne															
ungasiert roh matt					Z			Z		Z			Z		
gasiert rohmercerisiert		Z		Z		Z		Z		Z			Z		Z
gasiert mercerisiert gefärbt		Z		Z		Z		Z		Z			Z		Z
Polyester spun glänzend															
rohweiss								Z							
weiss und gefärbt								Z							
Texturgarn NIGRILA® HE															
Nylsuisse-Crêpe hochelastisch, gefärbt									Z			Z			

Z = Zwirne, E = Einfachgarne

NIEDERER

Niederer + Co. AG, CH-9620 Lichtensteig
Zwirnerei – Färberei
Telefon 074 7 37 11 Telex 77 115

JAN 82
E. Luginbühl