Zeitschrift: Das Werk : Architektur und Kunst = L'oeuvre : architecture et art
Band: 37 (1950)
Heft: 10: Amerika - Schweiz

Werbung

Nutzungsbedingungen
Die ETH-Bibliothek ist die Anbieterin der digitalisierten Zeitschriften auf E-Periodica. Sie besitzt keine Urheberrechte an den Zeitschriften und ist nicht verantwortlich für deren Inhalte. Die Rechte liegen in der Regel bei den Herausgebern beziehungsweise den externen Rechteinhabern. Das Veröffentlichen von Bildern in Print- und Online-Publikationen sowie auf Social Media-Kanälen oder Webseiten ist nur mit vorheriger Genehmigung der Rechteinhaber erlaubt. Mehr erfahren

Conditions d'utilisation
L'ETH Library est le fournisseur des revues numérisées. Elle ne détient aucun droit d'auteur sur les revues et n'est pas responsable de leur contenu. En règle générale, les droits sont détenus par les éditeurs ou les détenteurs de droits externes. La reproduction d'images dans des publications imprimées ou en ligne ainsi que sur des canaux de médias sociaux ou des sites web n'est autorisée qu'avec l'accord préalable des détenteurs des droits. En savoir plus

Terms of use
The ETH Library is the provider of the digitised journals. It does not own any copyrights to the journals and is not responsible for their content. The rights usually lie with the publishers or the external rights holders. Publishing images in print and online publications, as well as on social media channels or websites, is only permitted with the prior consent of the rights holders. Find out more

Download PDF: 16.07.2025

ETH-Bibliothek Zürich, E-Periodica, https://www.e-periodica.ch

WANNER-

Ventilationsanlagen

für

Kinos, Theater, Verwaltungsgebäude, Spitäler, sowie für alle gewerblichen und industriellen Bauten

Beratung und Ausführung durch:

WANNER & Co. A.-G. Maschinenfabrik HORGEN

Tel. (051) 92 47 41

HYPOTHEKARBANK IN WINTERTHUR

WINTERTHUR
Untertor 32

ZÜRICH
Paradeplatz 5

Gegründet 1865

Aktienkapital Fr. 15 000 000.–

Reserven Fr. 4 500 000.–

Hypotheken

Baukredite

Darlehen

Sparhefte

Einlagehefte

Konto-Korrente

Vermögensverwaltungen

3

Honegger-Lavater

Seit Jahrhunderten ist das Ballspiel unter den Kindern eine beliebte Tradition. Blitzschnell müssen die Augen den hopsenden oder fliegenden Kugeln folgen können. Denken Sie daran, wenn Sie ein Kinderzimmer einrichten: zweckmäßige, formschöne und stilgerechte Beleuchtungskörper schonen die Augen Ihrer Kinder und heben das Wohlgefühl.

Wenn Sie BAG-Leuchten zum Träger der Lichtquellen bestimmen, dann wählen Sie zweckmäßig gebaute und zugleich formschöne Beleuchtungskörper.
Zweckmäßigkeit verbürgt blendungsfreies gut verteiltes Licht bei größtmöglicher Lichtausbeute; Formschönheit, Schmuck der gut beleuchteten Räume.
Sachliche und neutrale Beratung durch unsere Spezialisten für Heim- und Industriebeleuchtung.

B. A. G. Bronzewarenfabrik A. G. Turgi
Fabrik und Bureaux Turgi, (056) 3 11 11
Verkauf durch
Musterlager Zürich, Stampfenbachstraße 15
(051) 24 26 88 sowie sämtliche Fachgeschäfte

B.A.G.
TURGI

HELUAN

Der Praktische

HELUAN-Teppiche sind sehr wenig empfindlich gegen Schmutz, auch in stark benützten Räumen tragen sie sich sauber. Durch Mitin sind HELUAN vor Motten geschützt.

Der Vielseitige

Nur naturfarbene Wolle wird in HELUAN verwoben, mit ihren ruhigen Dessins passen sie deshalb harmonisch in jeden Raum, zu modernen wie antiken Möbeln.

Der Unverwüstliche

Auf Handwebstühlen aus reiner Naturwolle angefertigt sind HELUAN-Teppiche so eng gewoben, daß ihre Haltbarkeit fast unbegrenzt ist.

Der Preiswerte

Ausschließlich für Schuster werden in Ägypten HELUAN-Teppiche hergestellt. Direkt vom Webstuhl gelangen sie zu uns und sind deshalb preislich günstig.

Der ideale HANDWEB-TEPPICH

HELUAN-Teppiche eignen sich ganz besonders für Eß- und Wohnräume, für Entrées, Treppen und Gänge, kurz, überall dort, wo ein Teppich stark begangen wird.

Einige Preisbeispiele:

140 x 200	Fr. 285.—	200 x 300	Fr. 610.—
170 x 240	Fr. 415.—	230 x 300	Fr. 705.—
200 x 250	Fr. 510.—	250 x 350	Fr. 895.—

Zürich, Bahnhofstraße 18
St. Gallen, Multergasse 14

GLANZ Eternit
Platten

Der schöne Wandbelag

Leicht zu verlegen,
hygienisch und sauber,
hitzebeständig, wasserfest,
vorteilhaft.

GLANZ-ETERNIT AG. NIEDERURNEN TEL. (058) 4 16 71

Wettbewerb

zur Erlangung von Plänen für den Neubau eines

Schwestern- und Personalhauses der Kantonalen Krankenanstalt Glarus

Einlieferungstermin: 30. November 1950.

Der Regierungsrat des Kantons Glarus eröffnet einen Projekt-Wettbewerb zur Erlangung von Entwürfen für ein Schwestern- und Personalhaus.

Teilnahmeberechtigt sind alle im Kanton Glarus heimatberechtigten Architekten ohne Rücksicht auf ihren derzeitigen Wohnsitz, sowie alle im Kanton Glarus seit mindestens 1. Januar 1949 mit Haupt- oder Zweigbureau niedergelassenen oder dort Wohnsitz habenden Architekten. Für Mitarbeiter sind diese Bestimmungen ebenfalls maßgebend.

Die Unterlagen sind gegen Bezahlung von **Fr. 20.–** bei der Verwaltung der Kant. Krankenanstalt Glarus zu beziehen. Bei Einreichung eines programmgemäßen Entwurfes oder bei Rückerstattung der Unterlagen in gutem Zustand innerhalb 4 Wochen nach dem Datum der Ausschreibung wird der obgenannte Betrag zurückerstattet.

Glarus, 15. September 1950.

Im Auftrag:
Die Sanitätsdirektion des Kantons Glarus

Der Traum jeder Hausfrau ...

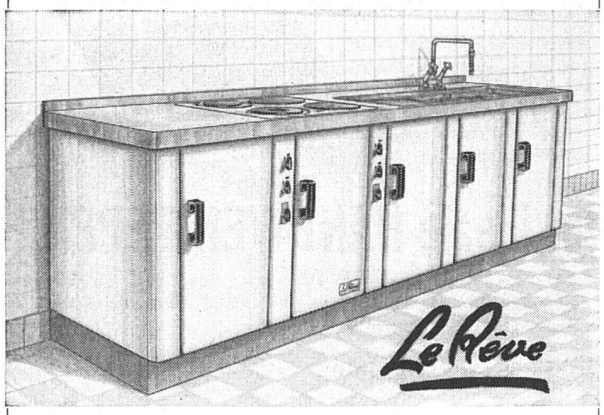

... eine moderne Spültischkombination

2 Spülbecken,
1 eingebauter Elektro- oder Gasherd LE RÊVE
mit Temperaturregulator. Schrankunterbau aus emailliertem Stahlblech oder aus Holz, auf Fußsockel.

Weitere Auskünfte erteilt Ihnen gerne

LE RÊVE AG., GENF-ACACIAS
HERDFABRIK

Zwei Spezial-Anstriche für Schulhausbauten

KEM-TONE,

die beste Innen-Mattfarbe, in meistens einem Anstrich deckend, waschbar, in einer Stunde trocken, direkt über alte Tapeten. Tausende von Quadratmetern in Hunderten von Hotels und Pensionen. Prima Referenzen.

KEM-GLO,

eine Kunstharz-Seidenglanzfarbe mit einzigartigen Eigenschaften: deckt in meistens einem Anstrich, **schlagfest, widersteht** kochendem Wasser, Tinte und Fruchtsäure. Ansatzloses Streichen. **Hart wie Einbrenn-Email.**

Tausende von Schulhäusern, Spitälern, Anstalten, öffentlichen Gebäuden sind in den USA und auch in der Schweiz mit diesen beiden Produkten geschützt und verschönert worden. Verlangen Sie den Besuch unserer Fachleute.

UNITRADE AG., ZÜRICH 23
Paradeplatz 3 Tel. (051) 27 02 20 / 27 71 41

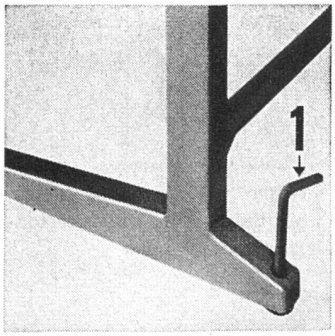

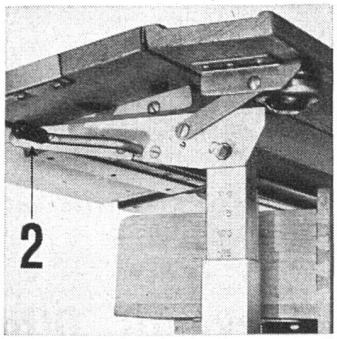

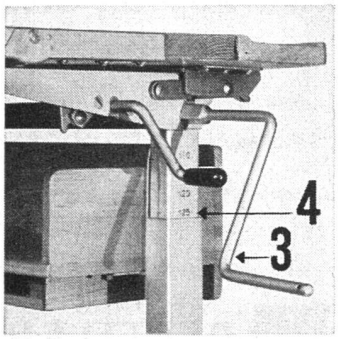

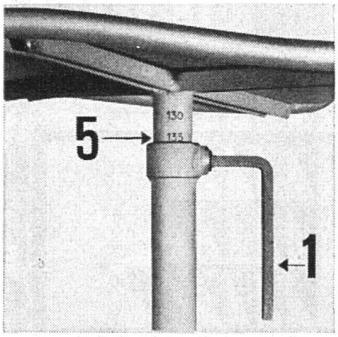

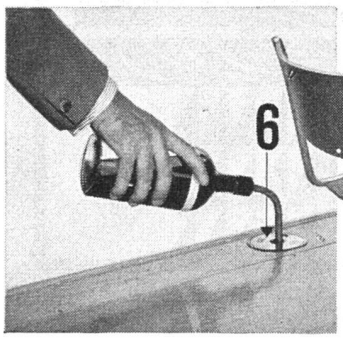

Schulmöbel kaufen will überlegt sein

Was Kinder Jahr für Jahr ihren Schultischen und -stühlen alles zumuten, muß kein anderes Möbelstück nur annähernd aushalten.

Darum sind die Embru-Schulmöbel nicht allein auf die Bedürfnisse neuzeitlichen Schulbetriebs abgestimmt und nimmt ihre Konstruktion auf die Empfehlungen von Schulärzten, Hygienikern, Pädagogen und auf die Nöte der Abwärte Rücksicht – sondern jedes Embru-Modell ist auch beispielhaft robust gebaut. Ein durch Jahrzehnte gesammeltes Erfahrungsgut ist in allen Embru-Konstruktionen sorgfältig verarbeitet. Billigere Nachahmungen vermögen nicht die innere Qualität und den praktischen Gebrauchswert der Embru-Schulmöbel zu ersetzen.

LEGENDE: **1)** Steckschlüssel zum Einstellen der Stuhlhöhe und Fixieren des Schultisches auf unebenem Boden. – **2)** Kurbelgriff zum Flach- und Schrägstellen der Tischplatte. – **3)** Einsteck-Kurbel zum Regeln der Tischhöhe. – **4/5)** Der Zentimeter-Index an Tischbein und Stuhlbein bezieht sich auf die Körperlängen der Schüler und vereinfacht das Treffen der richtigen Höhe. – **6)** Patentierte Sicherheits-Tintengefäße und -flaschen.

Embru-Werke AG Rüti (Zürich)

SAUTER

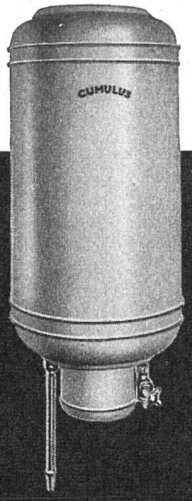

Cumulus
BOILER

FR. SAUTER A.G., FABRIK ELEKTR. APPARATE, BASEL

Fugenlose Beläge?

dann

Euböolith
Dermas — Fertig begehbare Fußböden, auf Beton- oder Holzunterkonstruktion verlegbar

Euböament
Korkguß — Unterlagsböden für Linoleum – Parkett – Gummi etc.

Pilokollan — Maschinenbefestigungsmittel ohne Schrauben und Bolzen

Kürzeste Lieferfristen!

Euböolithwerke AG., Olten

führend seit 1898 Telephon (062) 5 23 35

Filialen: Bern, Murtenstraße 8, Telephon (031) 2 32 73
Zürich 2, Schulhausstr. 50, Tel. (051) 25 00 73

JMR

Heizungen
Ölfeuerungen
Ventilationen
Vollautomatische
Klima-Anlagen

JOH. MÜLLER, Heizung u. Lüftung AG.
RÜTI/Zch.

HANS HB BLÄTTLER

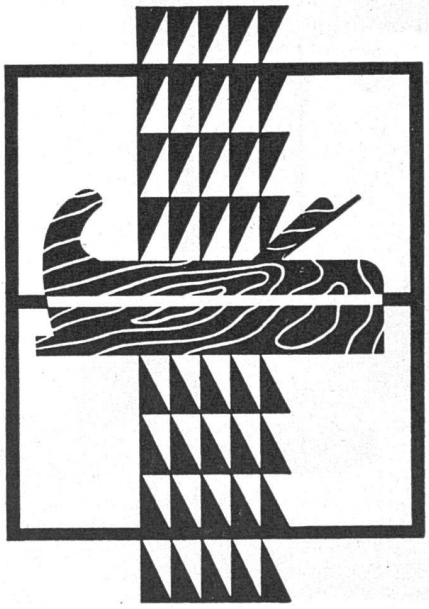

SCHREINERARBEITEN
präzis, prompt, preiswert
Fabrik Hofackerstr. 13a, Zürich, Tel. (051) 246708

Das Sanitär-Blatt | La feuille sanitaire

Dans des chambres de bain et cuisines modernes il faut des robinets chromés

Depuis de nombreuses années on n'emploie en Amérique plus que des robinets chromés, ceci pour les chambres de bain et les cuisines. La raison: les robinets chromés sont à tous points de vue plus solides, plus résistants et de plus longue durée que les robinets nickelés. En plus la robinetterie chromée est plus belle, plus facile à nettoyer et à maintenir en état brillant et propre. Ce ne sont toutefois pas que les Américains si pratiques qui ont reconnu ces avantages. Le Grossiste Suisse de la Branche Sanitaire a aussi rapidement reconnu que l'avenir appartient à la robinetterie chromée. Seules les difficultés d'obtention des matières premières nécessaires au chromage l'ont empêché de faire la propagande pour cet article.

Maintenant que ces difficultés ont cessé, les grossistes suisses de la branche sanitaire recommandent aux architectes de ne prévoir dès le début pour de nouvelles constructions ou pour des renovations de chambres de bain et de cuisines que des robinets chromés. Les robinets chromés gardent le brillant et sont faciles à entretenir, chose qui est tout spécialement appréciée par les ménagères.

De plus les avantages des armatures chromées vous sont certainement connus, sans quoi votre grossiste de la branche sanitaire vous renseignera volontiers.

Toutefois le grossiste ne désire être votre conseiller pas seulement pour cette question là, il aimerait pouvoir vous aider au sujet de tout ce qui concerne les appareils sanitaires, il désire mettre à votre disposition son expérience et ainsi aider un peu à la réussite de vos projets.

Pensez-y donc:

Votre conseiller objectif et bien renseigné pour toutes questions concernant les appareils sanitaires: le grossiste membre de l'Union des Grossistes de la branche sanitaire.

UNION SUISSE DES GROSSISTES DE LA BRANCHE SANITAIRE

SECRÉTARIAT, SIHLSTRASSE 55, TÉL. (051) 25 68 22, ZURICH

Parkett, der Bodenbelag unserer Vorfahren; der bevorzugte Bodenbelag der Gegenwart und Zukunft

Wir alle wissen: Es gibt nichts Schöneres als einen heimeligen, warmen, dauerhaften Parkettboden.

Durch Fachleute verlegt, überdauert er Generationen und ist damit der billigste Bodenbelag, den wir heute kennen.

Verband schweizerischer Parkett-Fabrikanten
und
Vereinigung der Parkettgeschäfte

Wir dienen Ihnen

als Handelsbank, die über eine gut ausgebaute Organisation verfügt und die bereit ist, Sie in allen bankmäßigen Fragen durch Auskunfterteilung und Mitarbeit zu unterstützen.–Wir sorgen für zeitgemäße und umsichtige Verwahrung und Verwaltung von Wertschriften und ganzer Vermögen und beraten Sie bei der Anlage verfügbarer Mittel.

SCHWEIZERISCHE
Bankgesellschaft

U. MEYER-BOLLER

ZÜRICH 2

Schanzengraben 3 Telephon 23 36 42

Sanitäre Anlagen

Zentralheizungen

Warmwasser-Bereitungsanlagen

Umänderungen und Reparaturen

Technisches Büro

PHILIPS

PHILIPS FÜR LICHT

Die künstliche Beleuchtung

ist für einen Unternehmer lebenswichtig.

Sei es im Büro, im Schaufenster, im Atelier
im Verkaufsraum, in der Werkstatt,

immer entscheidet die künstliche Beleuchtung letzten Endes darüber, ob Ihre produktionstechnischen Einrichtungen, die repräsentative Gestaltung eines Raumes, die Leistungsfähigkeit Ihres Personals voll ausgenützt werden können. Eine lichttechnisch gut durchdachte Lösung des Beleuchtungsproblems in einem Raum schafft Behaglichkeit und Wohlbefinden. Nur damit können Produktions- und Umsatzziffern gesteigert und die Rendite eines Betriebes verbessert werden. Lichttechnisch gute Beleuchtungsprojekte findet man aber nicht auf der Strasse und können auch nicht vom Laien gemacht werden, denn es braucht hierfür die Erfahrung und das Wissen eines Fachmannes. Zögern Sie deshalb nicht, die Hilfe und den Rat unseres lichttechnischen Büros in Anspruch zu nehmen.

PHILIPS liefert:

Fluoreszenz-Lampen TL 20, 25, 40 und 65 Watt in verschiedenen Lichtfarben. Vorschaltgeräte induktiv und kapazitiv (Duo-Schaltung) mit dem SEV-Prüfzeichen. Lampenfassungen, Starter, Starterfassungen, Kondensatoren usw. Ferner eine grosse Auswahl von Leuchten für jeden Zweck, auf Wunsch auch Sonderanfertigungen.

PHILIPS AG. ZÜRICH Manessestrasse 192 Telefon (051) 25 86 10
PHILIPS S.A. Genève, quai Wilson 33 Tél. (022) 2 63 50

GUTSCHEIN für eine Broschüre „Moderne Beleuchtung"

Firma:

Adresse:

Bitte ausschneiden und an die Philips AG Zürich bezw. an die Philips S.A. Genève senden

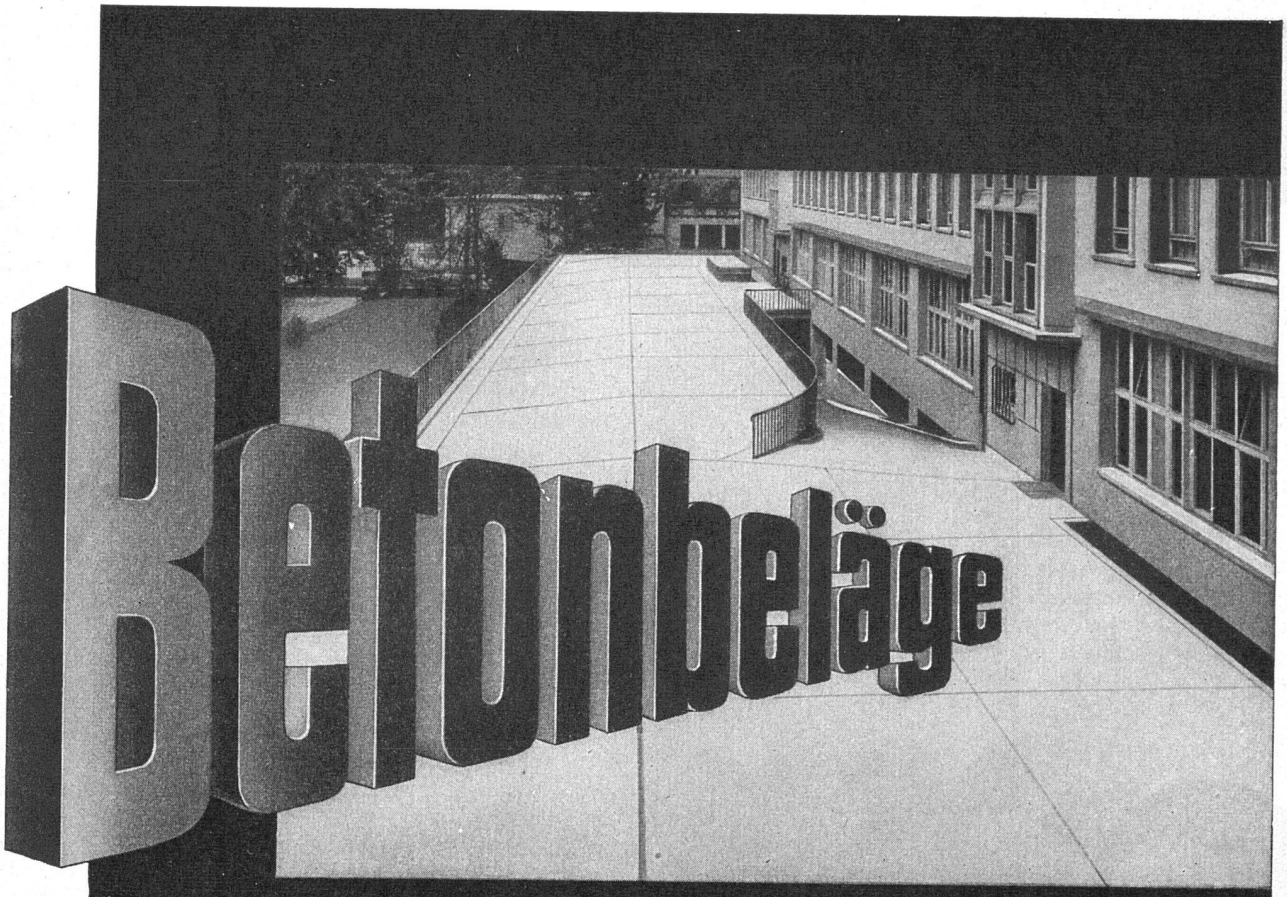

in verschiedenen Farben
für Keller, Höfe, Garagen etc.

„NOVAFALT"-ASFALTBELÄGE
in farbiger Ausführung

WALO BERTSCHINGER A·G
Bauunternehmung Zürich