Objekttyp: **Advertising**

Zeitschrift: **Das Werk : Architektur und Kunst = L'oeuvre : architecture et art**

Band (Jahr): **38 (1951)**

Heft 10: **Stadtbauprobleme**

PDF erstellt am: **02.06.2024**

Nutzungsbedingungen

Die ETH-Bibliothek ist Anbieterin der digitalisierten Zeitschriften. Sie besitzt keine Urheberrechte an den Inhalten der Zeitschriften. Die Rechte liegen in der Regel bei den Herausgebern.
Die auf der Plattform e-periodica veröffentlichten Dokumente stehen für nicht-kommerzielle Zwecke in Lehre und Forschung sowie für die private Nutzung frei zur Verfügung. Einzelne Dateien oder Ausdrucke aus diesem Angebot können zusammen mit diesen Nutzungsbedingungen und den korrekten Herkunftsbezeichnungen weitergegeben werden.
Das Veröffentlichen von Bildern in Print- und Online-Publikationen ist nur mit vorheriger Genehmigung der Rechteinhaber erlaubt. Die systematische Speicherung von Teilen des elektronischen Angebots auf anderen Servern bedarf ebenfalls des schriftlichen Einverständnisses der Rechteinhaber.

Haftungsausschluss

Alle Angaben erfolgen ohne Gewähr für Vollständigkeit oder Richtigkeit. Es wird keine Haftung übernommen für Schäden durch die Verwendung von Informationen aus diesem Online-Angebot oder durch das Fehlen von Informationen. Dies gilt auch für Inhalte Dritter, die über dieses Angebot zugänglich sind.

Ein Dienst der *ETH-Bibliothek*
ETH Zürich, Rämistrasse 101, 8092 Zürich, Schweiz, www.library.ethz.ch

http://www.e-periodica.ch

HYPOTHEKARBANK IN WINTERTHUR

WINTERTHUR
Untertor 32

ZÜRICH
Paradeplatz 5

Gegründet 1865

Aktienkapital Fr. 15 000 000.–

Reserven Fr. 4 500 000.–

Hypotheken

Baukredite

Darlehen

Sparhefte

Einlagehefte

Konto-Korrente

Vermögensverwaltungen

GÖHNER
TÜREN + FENSTER
NORMEN

die beste
Garantie
für Qualität

ERNST GÖHNER AG ZÜRICH
BERN BASEL ST. GALLEN ZUG BIEL GENÈVE LUGANO

Ateliers des Charmilles S. A., Usine de Châtelaine, Genève

Zuverlässigkeit...

...nicht nur des Ölbrenners,
sondern auch des Service.
CUENOD, das älteste und grösste
Ölfeuerungs-Unternehmen Europas
mit seinem ausgedehnten Kundendienst
bietet Ihnen die grösste Sicherheit.

Über 25 verschiedene Typen
für Zentralheizungen
und industrielle Zwecke.

Die schönsten und besten **Klinker**

in frohen Farbtönen,
geflammt und in vielen Formaten, liefert

A.-G. Verblendsteinfabrik Lausen

QUIET MAY

Schweizer Qualitätserzeugnis

Über 8000 Anlagen in der Schweiz
zeugen für seine
Qualität, Wirtschaftlichkeit, Sicherheit

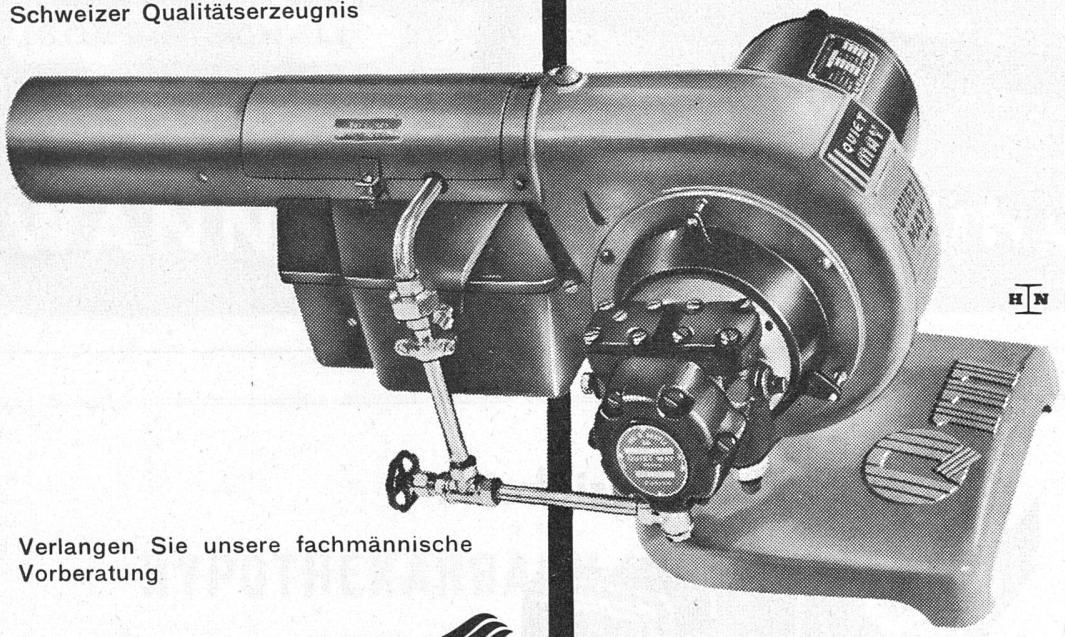

Verlangen Sie unsere fachmännische
Vorberatung

Ing. W. OERTLI A.G.
Autom. Feuerungen
Zürich Beustweg 12 Tel. 34 10 11/12/13

Service-Stellen in der ganzen Schweiz

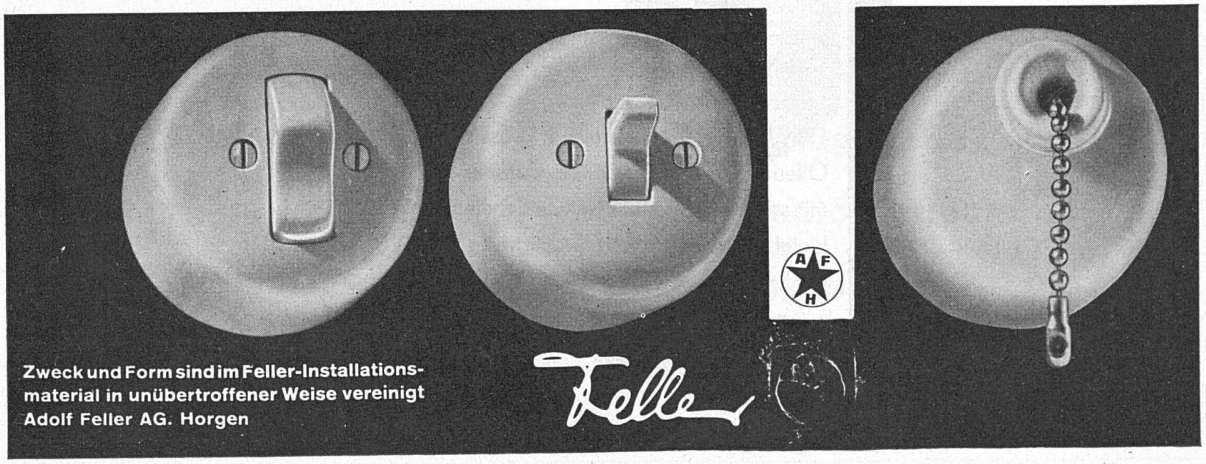

ALBISWERK
ZÜRICH A.G.

ALBIS-LICHTRUF

Wissen Sie Bescheid über die Vorteile von Lichtruf-Anlagen?

Bei Neubauten und Umbauten von Hotels, Spitälern und Geschäftshäusern darf eine Albis-Lichtruf-Anlage nicht fehlen. Unsere gefälligen Lichtruf-Apparate bieten zahlreiche Vorteile und bewähren sich seit Jahren in vielen Betrieben des In- und Auslandes. Wir senden Ihnen gerne unsere Prospekte, die nähere Angaben enthalten, und unsere Fachleute beraten Sie auf Wunsch in allen Lichtruf-Fragen.

Vertreten durch:
SIEMENS ELEKTRIZITÄTS-ERZEUGNISSE AG
Zürich Löwenstrasse 35
Tel. (051) 25 36 00

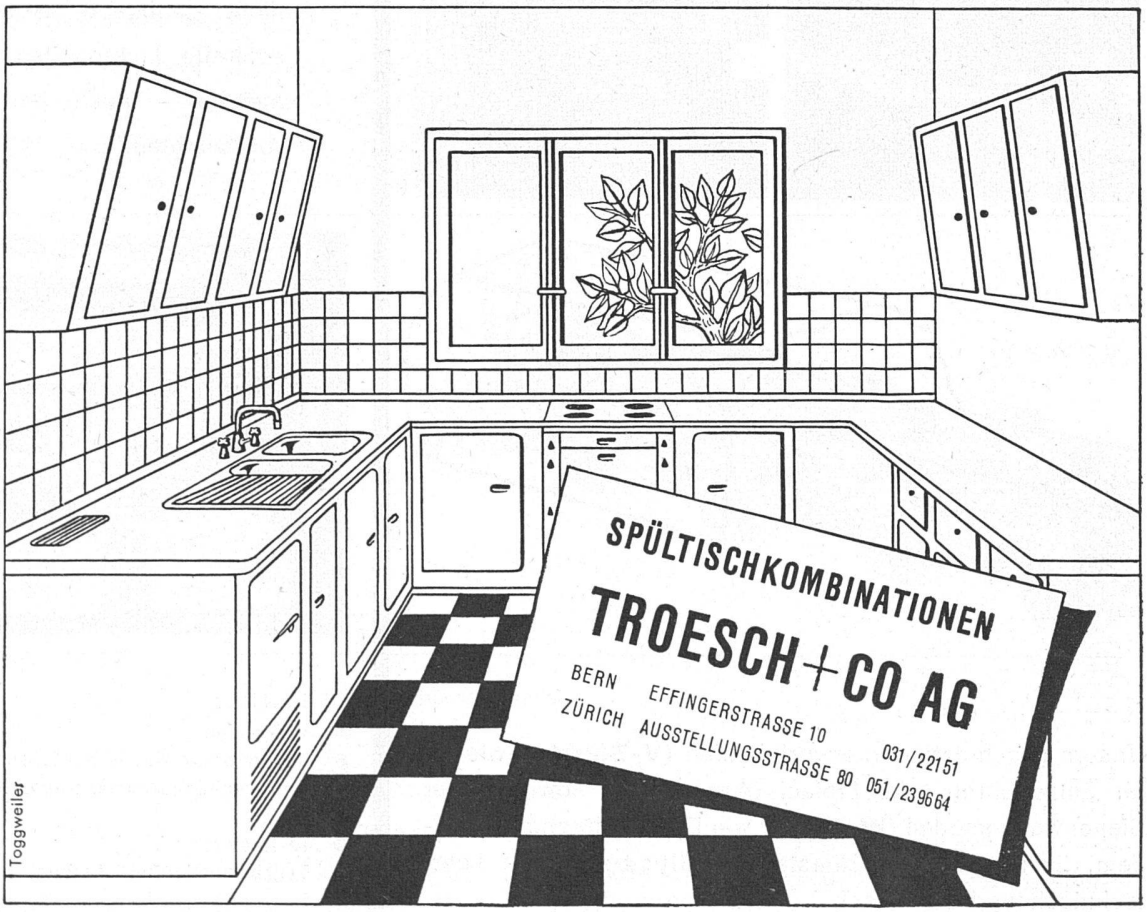

H. WEIDMANN

AKTIENGESELLSCHAFT RAPPERSWIL SG TEL. (055) 21651

Wo höchste Präzision in der Arbeit verlangt wird, sind optimale Lichtverhältnisse unerläßliche Voraussetzung.

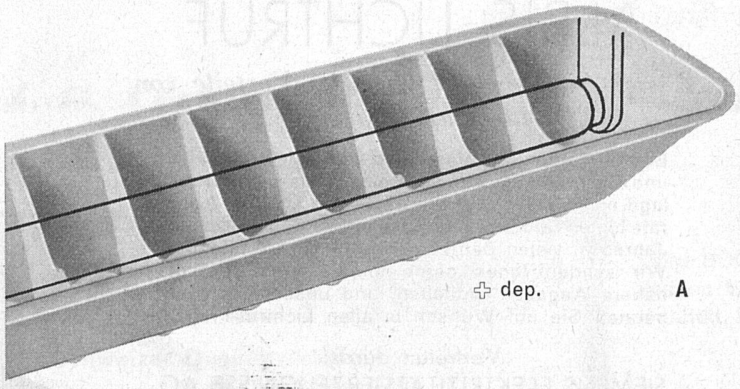

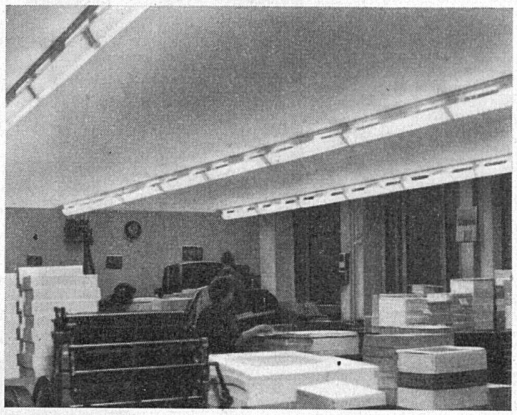

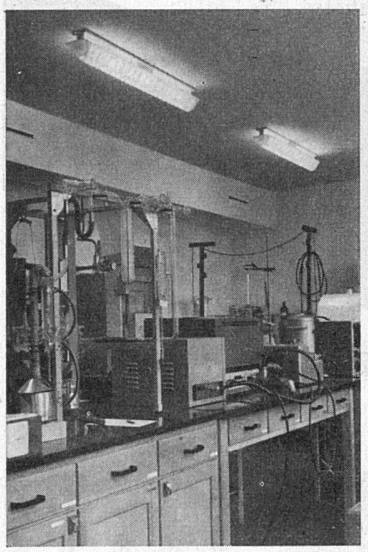

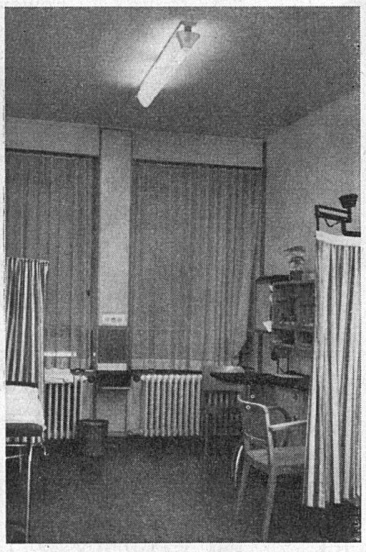

Die Licht**stärke** ist heute kein Problem mehr, dagegen fehlt es vielerorts an der **Qualität** des **Lichtes.** Aus dem neuesten Handbuch über Beleuchtung (von Prof. Robert Spieser) entnehmen wir:

> Blendung als Hauptfehler wird oft nicht genügend erkannt. Unabgeschirmte Lichtquellen sind zu vermeiden – auch bei Fluoreszenzrohrleuchten.

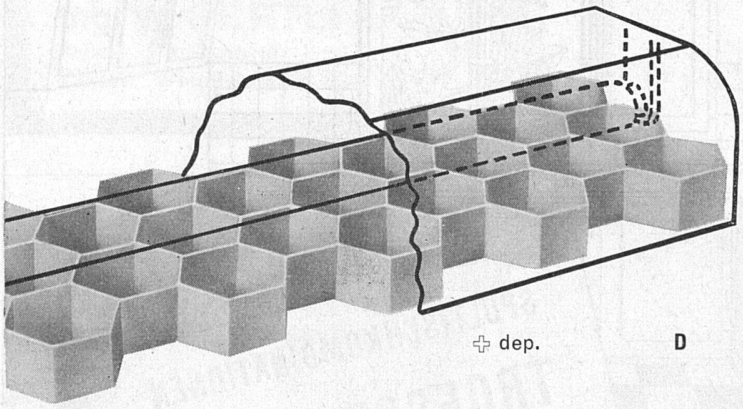

Unsere geschützten Überwurfblenden (**V-Blenden** wie A) für Einzelröhren oder Einfachröhrenstränge sowie Raster Bienenwabenmodell (**W-Raster** wie D) aus durchscheinendem, lichtstreuendem Kunststoff **Polygen** erfüllen lichttechnisch und ästhetisch letzte Anforderungen.

LEGENDE:

A V-Blenden
B Laboratorium Neues Kantonsspital Zürich
C Untersuchungszimmer Neues Kantonsspital Zürich
D W-Raster
E Teilansicht der Betriebsdruckerei einer Großbank
F Teilansicht der Betriebssetzerei einer Großbank

Untersuchung über **Beleuchtungsstärke**
Leuchtdichte
Wirkungsgrad

H. WEIDMANN
AKTIENGESELLSCHAFT
RAPPERSWIL (SG) **TEL. (055) 21651**

Lichtpunkthöhe = 2,8 m Werte in Lux

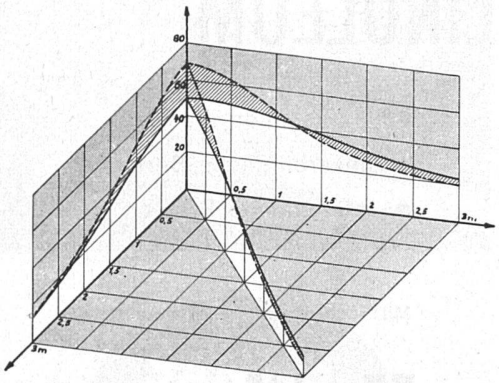

Fluoreszenzröhre abgeschirmt mit V-Blende = **A Nebenblatt**

Werte in Lux Lichtpunkthöhe = 2,8 m

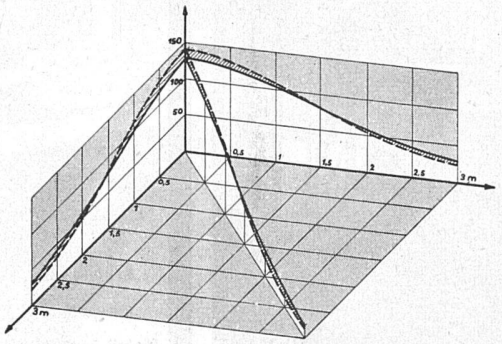

Fluoreszenzröhren abgeschirmt mit W-Raster = **D Nebenblatt**

Beide Bilder enthalten die räumliche Darstellung der Horizontal-**Beleuchtungsstärke** in der Längs-, Quer- und Diagonal-Ebene zur Lampenachse. Die vertikale Achse (Ordinate) zeigt die **Luxwerte.** Die Fußpunktabstände der Meßpunkte sind auf beiden horizontalen Achsen (Abszissen) zu entnehmen.

*

Die zwei unteren Darstellungen veranschaulichen, welche **Leuchtdichten** (spezifische Helligkeit der leuchtenden Flächen) auf ein Auge einwirken, das unter 0 bis 90° zur Horizontalen direkt nach der Leuchte blickt. Die **ausgezogenen** Pfeile beziehen sich auf die nicht abgeblendete, offene Leuchte; die **unterbrochenen** Pfeile gelten für Leuchten mit V-Blenden resp. W-Raster. Als Bewertungs-Maßstäbe sind zwei Toleranzwerte der Leuchtdichte als Kreisbogen eingetragen und zwar

0,3 Stilb (Kerzen/cm²) nach europäischer Praxis und
0,14 Stilb (Kerzen/cm²) nach amerikanischer Praxis

In der sog. Blendschutz-Zone (Stilb-Bereiche) zwischen 0 und 45 bis 50° zur Horizontalen liegen die Leuchtdichten **nur** bei abgeblendeter Leuchte innerhalb der Toleranzwerte, und zwar für Längs- und Quereinblick.

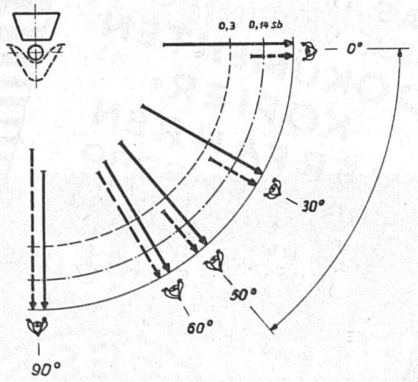

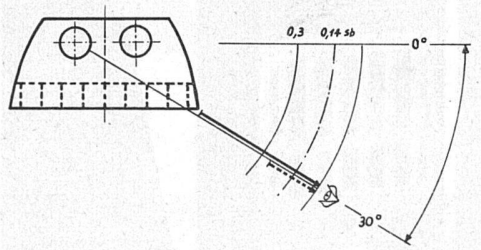

Wirkungsgrad

bei V-Blende = 87,5 % bei W-Raster = 88,3 %

Verlangen Sie unsere neue Gratisbroschüre «Licht und Beleuchtung» mit Zeichnungen und Untersuchungen des Beleuchtungs-Laboratoriums des Technikums Winterthur.

(Nachdruck verboten)

Treppengeländer
in Metall

Arbeiten für
die gesamte
Metall-Architektur

OTTO BÜTZBERGER

Eisen-, Metall-, Maschinenbau

Basel-Dreispitz

TEPPICHE
LINOLEUM

- umfassende Auswahl
- unverbindliche Beratung
- interessante Preise

Mit Fachfragen ins Vertrauenshaus

Hettinger

Basel Telephon (061) 2 48 71
vis-à-vis Stadttheater

Zürich Talacker 24, Tel. (051) 23 77 86

SÄNTIS KÜCHEN

✠ Pat. Nr. 273041

sind

Eingebrannt-emailliert

Hitzebeständig

Feuchtigkeitsbeständig

Säurebeständig

Laugenbeständig

Der große OLMA-Erfolg 1950

Fritz Möckli, Waldstatt

Telephon (071) 5 22 79 (Appenzell)

GRANIT
UND
MARMORARBEITEN

Granit und Marmor von Castione

Tessiner Granit hell und dunkel –
Urner Granit

M. ANTONINI & CO., BELLINZONA

Schweizerische Granitwerke Gegründet 1865

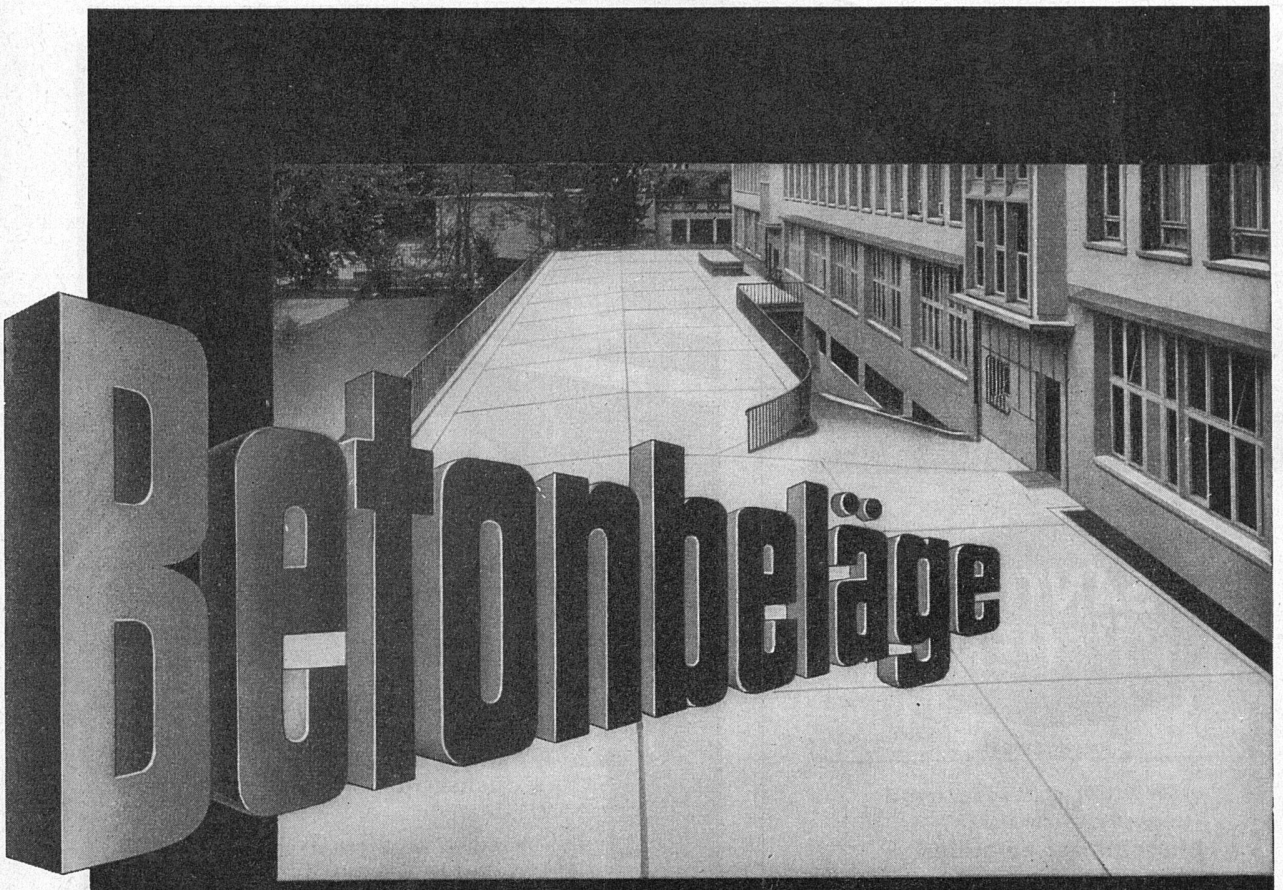

in verschiedenen Farben
für Keller, Höfe, Garagen etc.

„NOVAFALT"-ASFALTBELÄGE
in farbiger Ausführung

WALO BERTSCHINGER A·G
Bauunternehmung Zürich