Zeitschrift: Werk, Bauen + Wohnen
Herausgeber: Bund Schweizer Architekten
Band: 78 (1991)
Heft: 3: Dossier Bahnhof = Dossier gare = Dossier railway station

Werbung

Nutzungsbedingungen
Die ETH-Bibliothek ist die Anbieterin der digitalisierten Zeitschriften. Sie besitzt keine Urheberrechte an den Zeitschriften und ist nicht verantwortlich für deren Inhalte. Die Rechte liegen in der Regel bei den Herausgebern beziehungsweise den externen Rechteinhabern. Siehe Rechtliche Hinweise.

Conditions d'utilisation
L'ETH Library est le fournisseur des revues numérisées. Elle ne détient aucun droit d'auteur sur les revues et n'est pas responsable de leur contenu. En règle générale, les droits sont détenus par les éditeurs ou les détenteurs de droits externes. Voir Informations légales.

Terms of use
The ETH Library is the provider of the digitised journals. It does not own any copyrights to the journals and is not responsible for their content. The rights usually lie with the publishers or the external rights holders. See Legal notice.

Download PDF: 25.04.2025

ETH-Bibliothek Zürich, E-Periodica, https://www.e-periodica.ch

Für vorbeugenden Brandschutz . .

. . zum Beispiel Rohrabschottungen S90

Promat

PROMAT AG
Rümikerstrasse 45
8409 Winterthur-Hegi
052 27 41 27

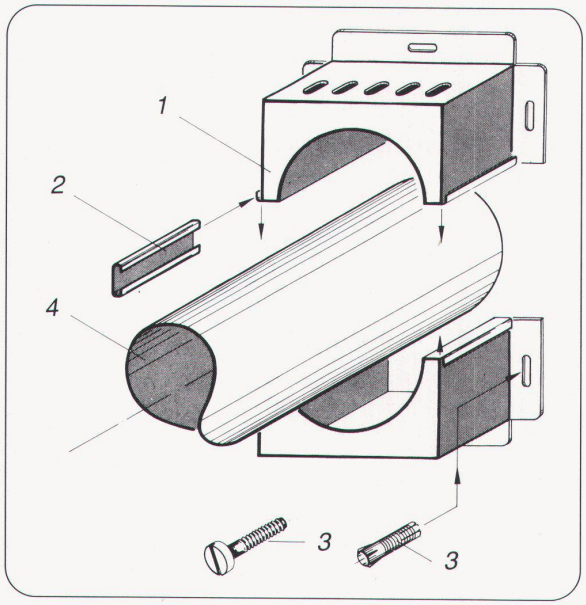

Verlangen Sie unsere technischen Unterlagen

1 PROMASTOP-Rohrmanschette
2 Klemmverschluss
3 Metallspreizdübel mit Schraube
4 Kunststoffrohr

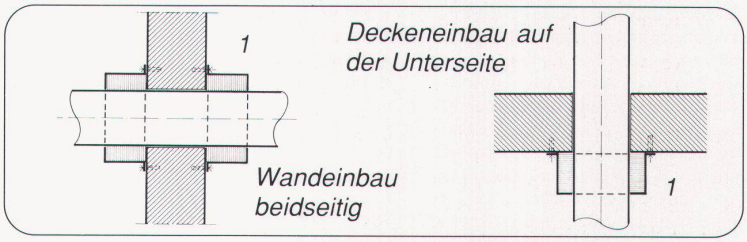

7. Deutsche Naturwerkstein-Tage

Stone+tec Nürnberg 91

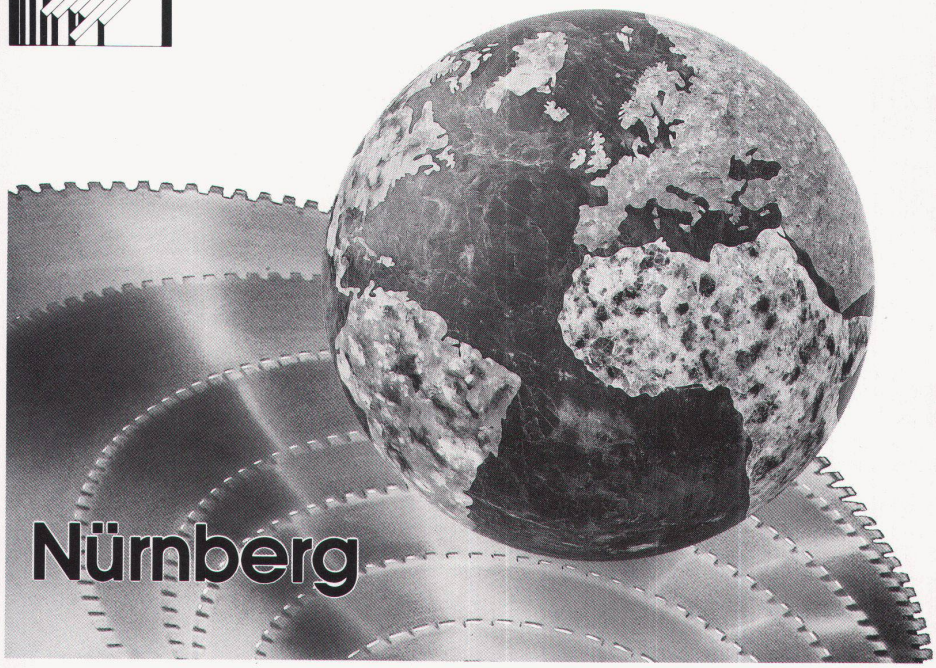

Naturstein aus aller Welt
umfassend wie nie

Maschinen, Geräte und Befestigungsmittel
europäische Spitzentechnik
aus erster Hand

Das Fachangebot für Grabsteinmetze, Steinpflege und Restaurierung

30. Mai–2. Juni 1991

Handelskammer
Deutschland-Schweiz
Talacker 41
CH-8001 Zürich

☎ 01 /2 21 37 02
Fax 01/2 21 37 66
Tx 8 12 684

Nonstop-Flug
Zürich - Nürnberg

NÜRNBERG MESSE