Zeitschrift: Werk, Bauen + Wohnen
Herausgeber: Bund Schweizer Architekten
Band: 79 (1992)
Heft: 6: Provisorien = Constructions provisoires = Provisional architecture

Werbung

Nutzungsbedingungen
Die ETH-Bibliothek ist die Anbieterin der digitalisierten Zeitschriften. Sie besitzt keine Urheberrechte an den Zeitschriften und ist nicht verantwortlich für deren Inhalte. Die Rechte liegen in der Regel bei den Herausgebern beziehungsweise den externen Rechteinhabern. Siehe Rechtliche Hinweise.

Conditions d'utilisation
L'ETH Library est le fournisseur des revues numérisées. Elle ne détient aucun droit d'auteur sur les revues et n'est pas responsable de leur contenu. En règle générale, les droits sont détenus par les éditeurs ou les détenteurs de droits externes. Voir Informations légales.

Terms of use
The ETH Library is the provider of the digitised journals. It does not own any copyrights to the journals and is not responsible for their content. The rights usually lie with the publishers or the external rights holders. See Legal notice.

Download PDF: 24.04.2025

ETH-Bibliothek Zürich, E-Periodica, https://www.e-periodica.ch

DIE LÖSUNG

Wenn Bauherr und Planer sich höchste Anforderungen an Architektur und Materialien auferlegen, muss dies auch für alle Mitbeteiligten gelten. Der Stolz unserer Konstrukteure und Handwerker ist es jedenfalls, Lösungen zu erarbeiten und auch auszuführen, die diesen hohen Anforderungen standhalten.

BESCHATTEN BEDACHEN

suntime store

STORAMA

AG für Sonnen- und Wetterschutztechnik

Pfandersmatt
3134 Burgistein
Tel. 033 56 32 22
Fax 033 56 32 39

Freiburgstr. 390
3018 Bern
Tel. 031 991 17 17

Via Orselina 15
6600 Locarno-Muralto
Tel. 093 33 33 75
Fax 093 33 28 60

Brügmann

Renaissance Fenster

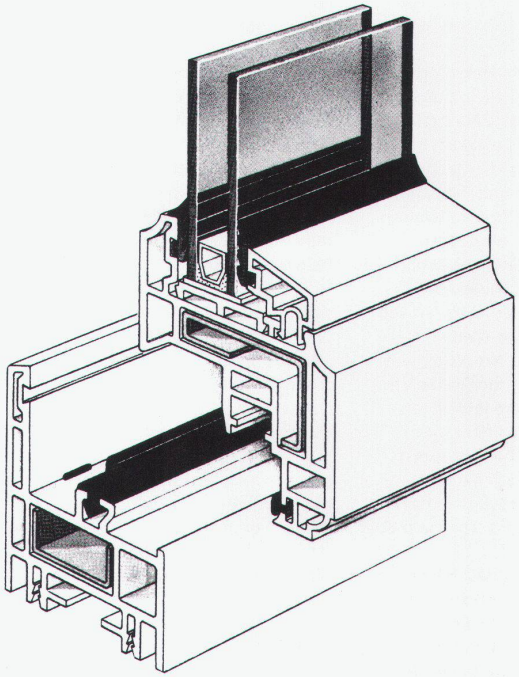

Fenster für die Architektur von gestern und morgen.
Brügmann Renaissance-Fenster sind individuell auf Ihren Geschmack zugeschnitten. Glastypen und Glasdicken sind in unterschiedlichen Ausführungen möglich. Also ganz nach Wunsch. Und alles wird von der bewährten Brügmann Mehrkammertechnik „umrahmt". Die Profile sind aus hochwertigem Markenrohstoff. Vestolit® BAU. Das bedeutet für Sie, daß Sie Jahr für Jahr aus Fenstern blicken, denen keine Jahreszeit etwas anhaben kann. Brügmann Renaissance-Fenster sind lichtecht und wetterbeständig. Sie sind verrottungsfest und unterhaltsfrei. Die Wärmedämmung ist optimal und der Schallschutz auch. Hohe statische Festigkeit ist garantiert.

Brügmann AG

Oberwachtstrasse 13 · 8700 Küsnacht/ZH
Telefon (01) 9 11 01 02 · Telefax (01) 9 11 01 13