Objekttyp: **Advertising**

Zeitschrift: **Zivilschutz = Protection civile = Protezione civile**

Band (Jahr): **16 (1969)**

Heft 6

PDF erstellt am: **02.06.2024**

Nutzungsbedingungen

Die ETH-Bibliothek ist Anbieterin der digitalisierten Zeitschriften. Sie besitzt keine Urheberrechte an den Inhalten der Zeitschriften. Die Rechte liegen in der Regel bei den Herausgebern.
Die auf der Plattform e-periodica veröffentlichten Dokumente stehen für nicht-kommerzielle Zwecke in Lehre und Forschung sowie für die private Nutzung frei zur Verfügung. Einzelne Dateien oder Ausdrucke aus diesem Angebot können zusammen mit diesen Nutzungsbedingungen und den korrekten Herkunftsbezeichnungen weitergegeben werden.
Das Veröffentlichen von Bildern in Print- und Online-Publikationen ist nur mit vorheriger Genehmigung der Rechteinhaber erlaubt. Die systematische Speicherung von Teilen des elektronischen Angebots auf anderen Servern bedarf ebenfalls des schriftlichen Einverständnisses der Rechteinhaber.

Haftungsausschluss

Alle Angaben erfolgen ohne Gewähr für Vollständigkeit oder Richtigkeit. Es wird keine Haftung übernommen für Schäden durch die Verwendung von Informationen aus diesem Online-Angebot oder durch das Fehlen von Informationen. Dies gilt auch für Inhalte Dritter, die über dieses Angebot zugänglich sind.

Ein Dienst der *ETH-Bibliothek*
ETH Zürich, Rämistrasse 101, 8092 Zürich, Schweiz, www.library.ethz.ch

http://www.e-periodica.ch

M + D Klima begrüsst Sie in Luzern

an der Zentralschweizerischen Zivilschutzschau
vom 20.–28. Juni 1969

Sie werden bekanntgemacht mit unserem Normprogramm für Zivilschutzanlagen, und – Sie werden den M+D-Service kennenlernen – den Dienst am Kunden.

M+D KLIMA

MEIER+DEPUOZ
8003 Zürich, Telefon 051 47 94 57
7000 Chur, Telefon 081 24 14 63
8500 Frauenfeld, Telefon 054 7 66 75
6003 Luzern, Telefon 041 22 99 89
Fabrikation und Service:
8627 Grüningen, Telefon 051 78 73 17

ONAN ENGINE / GENERATOR DIVISION Studebaker CORPORATION

Notstromgruppen

Individuelle Ausführungen für jeden Zweck

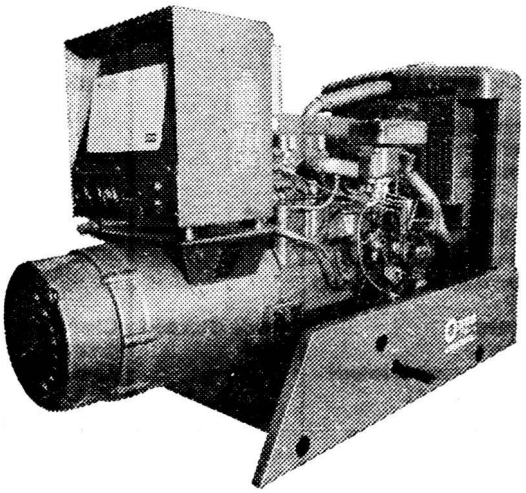

800 Watt
bis
450 kW

Armee
Zivilschutz
Spitäler
Hochhäuser
Banken
Warenhäuser
Landhäuser
Baustromversorgung

Mietgruppen stehen zur Verfügung

Lassen Sie uns Ihre Stromversorgungsprobleme lösen
Wir beraten Sie gerne

AKSA AG, 8116 Würenlos, Telefon 056 3 56 43